ALUTECH
GROUP OF COMPANIES

Профильные системы

ALUTECH ALT W72

Система рамного остекления
с терморазрывом

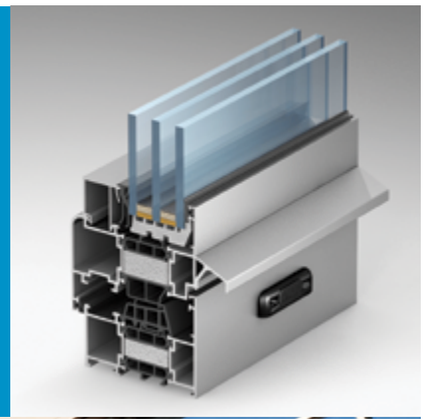

ALUTECH ALT W72
Система рамного остекления с терморазрывом

СОДЕРЖАНИЕ

Описание системы 01

Данные для заказа 02

Комплектующие изделия 03

Схема установки опорных прокладок 04

Схема нарезки и установки уплотнителей 05

Таблица остекления 06

Окна. Сечения и узловые решения 07

Двери. Сечения и узловые решения 08

Примеры расчета типовых конструкций 09

Примеры обработки профилей 10

Статика 11

Фурнитура 12

Автоматические пороги 13

Террасная дверь 14

ОПИСАНИЕ СИСТЕМЫ

Информационные пиктограммы

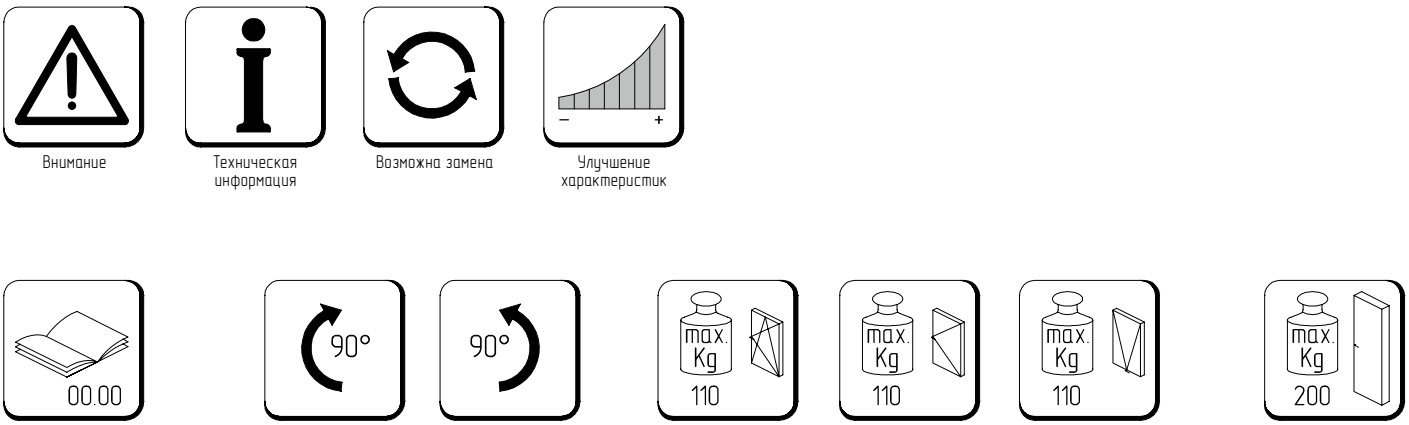

Внимание | Техническая информация | Возможна замена | Улучшение характеристик

Смотри страницу | Повернуть | Максимальный вес створки окна | Максимальный вес створки двери

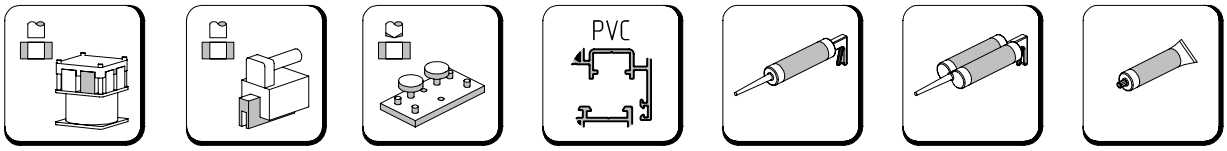

Пневматический пресс | Ручной пресс | Кондуктор | Фурнитурный паз ПВХ | Силиконовый герметик | 2-компонентный полиуретановый клей | Клей для EPDM

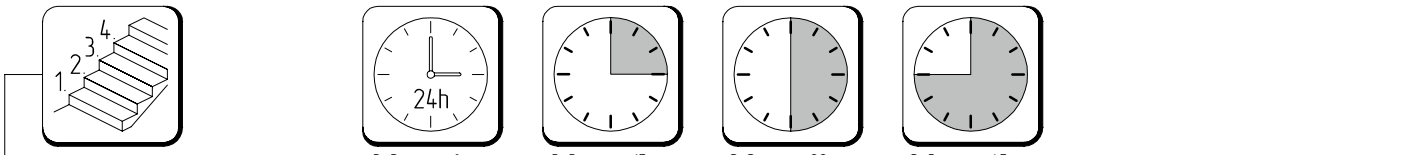

Выдержать время | Выдержать 15 мин | Выдержать 30 мин | Выдержать 45 мин

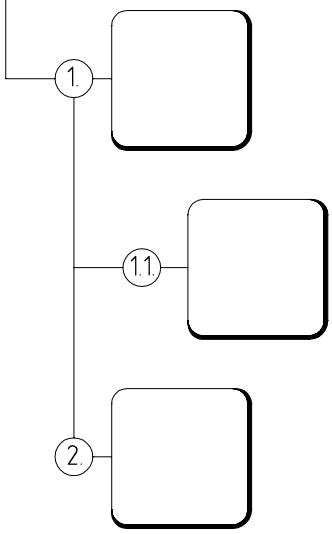

Пошагово

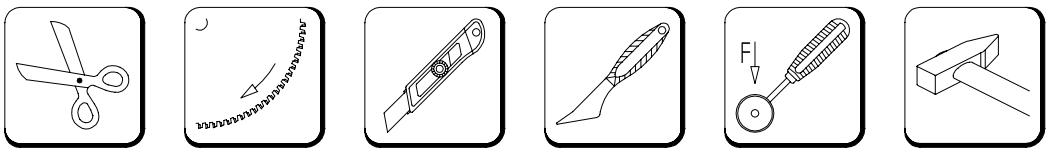

Отрезать | Отрезать | Отрезать ножом | Применить лопатку | Ролик для установки уплотнителя | Ударить по

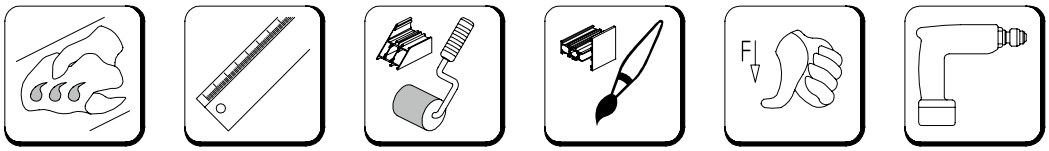

Очистить поверхность | Измерить | Нанести клей | Нанести герметик | Надавить на | Сверлить

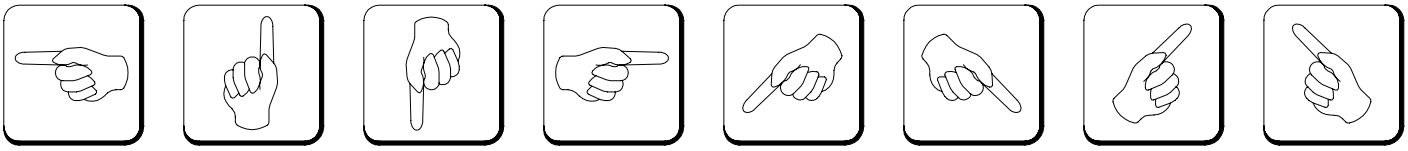

Выполнить указанную операцию

Структура оконной серии W72

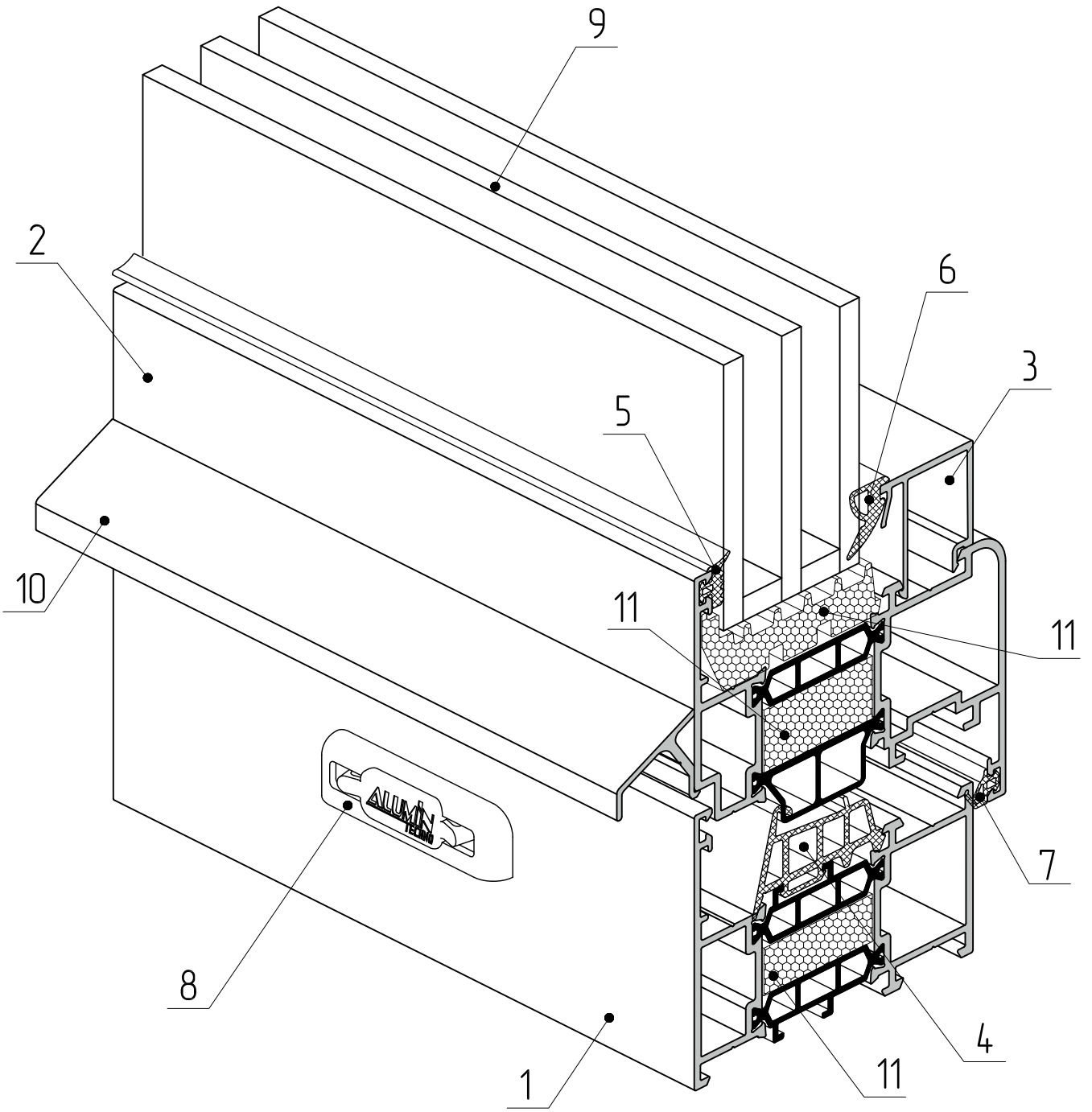

1 – профиль рамы AYPC.W72.0102
2 – профиль створки AYPC.W72.0202
3 – профиль штапика AYPC.C48.0606
4 – уплотнитель резиновый FRK63
5 – уплотнитель резиновый FRK29-01
6 – уплотнитель резиновый FRK36
7 – уплотнитель резиновый FRK98
8 – заглушка водоотвода AYPC.C48.0919
9 – заполнение 34мм
10 – профиль отлива AYPC.C48.0611
11 – вспененный материал с коэффициентом теплопроводности $\lambda \leq 0{,}035$ (W/mK)

Структура дверной серии W72

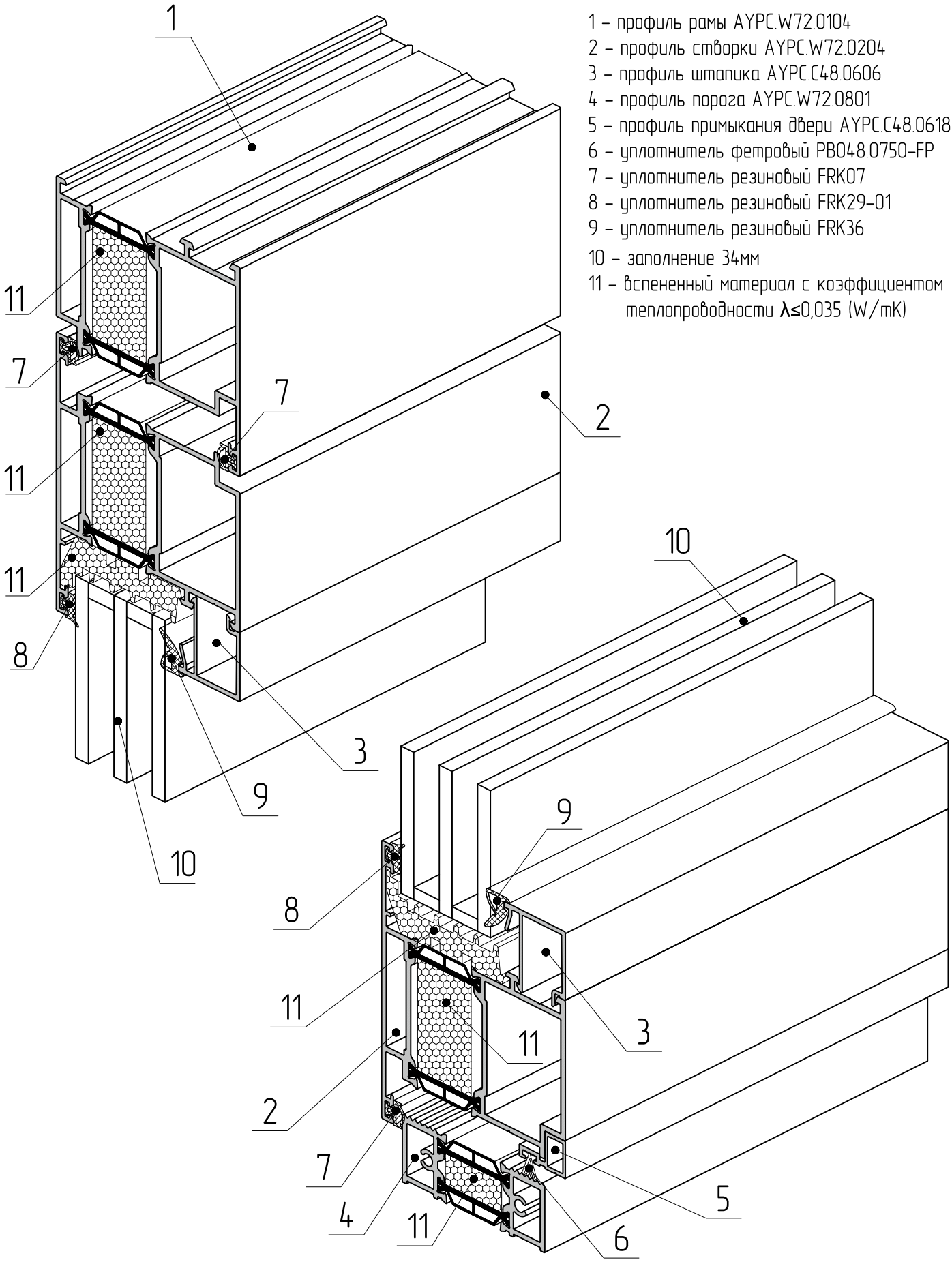

1 – профиль рамы AYPC.W72.0104
2 – профиль створки AYPC.W72.0204
3 – профиль штапика AYPC.C48.0606
4 – профиль порога AYPC.W72.0801
5 – профиль примыкания двери AYPC.C48.0618
6 – уплотнитель фетровый PB048.0750-FP
7 – уплотнитель резиновый FRK07
8 – уплотнитель резиновый FRK29-01
9 – уплотнитель резиновый FRK36
10 – заполнение 34мм
11 – вспененный материал с коэффициентом теплопроводности λ≤0,035 (W/mK)

ДАННЫЕ ДЛЯ ЗАКАЗА

Артикул	Наименование / Эскиз	Масса, кг/п.м.	Внешний периметр, мм	Площадь сечения, мм²	Код по каталогу	Цвет профиля	Длина поставки, п.м.	Количество в упаковке		Масса упаковки	
								шт.	п.м.	нетто, кг	брутто, кг
AYPC.W72.0101	Профиль рамы 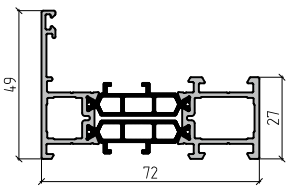	1,32	381	602,6	10900100 10900121 10900124 10900130 10900131 109001808	00 RAL9016 RAL8014 RAL8017 RAL9006 A00-D6	6,5	4	26	34,4 35,9 35,9 35,9 35,9 35,9	35,1 36,6 36,6 36,6 36,6 36,6
AYPC.W72.0102	Профиль рамы 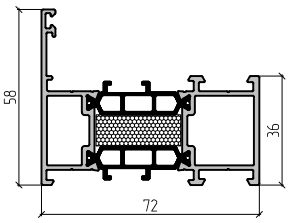	1,49	399	666,7	10900221 10900224 10900230 10900231 109002808	RAL9016 RAL8014 RAL8017 RAL9006 A00-D6	6,5	4	26	40,4 40,4 40,4 40,4 38,9	41,2 41,2 41,2 41,2 39,6
AYPC.W72.0102P	Профиль рамы 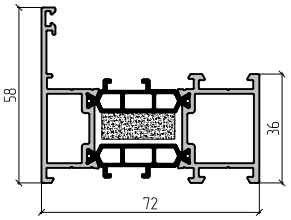	1,49	399	666,7	10930000	00	6,5	4	26	38,8	39,7
AYPC.W72.0102N	Профиль рамы 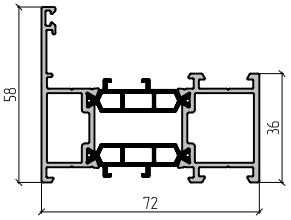	1,49	399	666,7	10903000	00	6,5	4	26	38,8	39,7
AYPC.W72.0103	Профиль рамы 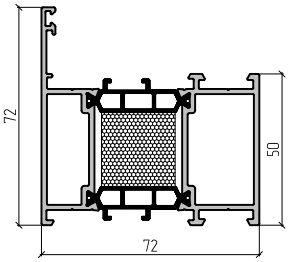	1,815	427	785,6	10901021 10901024 10901030 10901031 109010808	RAL9016 RAL8014 RAL8017 RAL9006 A00-D6	6,5	4	26	48,9 48,9 48,9 48,9 47,2	49,8 49,8 49,8 49,8 48,1
AYPC.W72.0103P	Профиль рамы 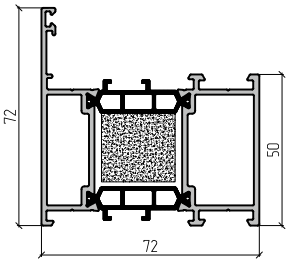	1,84	427	785,6	10930200	00	6,5	4	26	47,8	48,8

Артикул	Наименование / Эскиз	Масса, кг/п.м.	Внешний периметр, мм	Площадь сечения, мм²	Код по каталогу	Цвет профиля	Длина поставки, п.м.	Количество в упаковке		Масса упаковки	
								шт.	п.м.	нетто, кг	брутто, кг
AYPC.W72.0103N	Профиль рамы 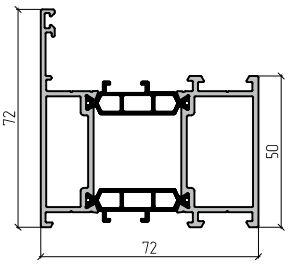	1,815	427	785,6	10903300	00	6,5	4	26	47,2	48,1
AYPC.W72.0104	Профиль рамы 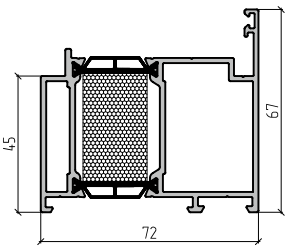	1,78	364	735,3	10900321 10900324 10900330 10900331 109003808	RAL9016 RAL8014 RAL8017 RAL9006 A00-D6	6,5	4	26	47,7 47,7 47,7 47,7 46,3	48,6 48,6 48,6 48,6 47,2
AYPC.W72.0104P	Профиль рамы 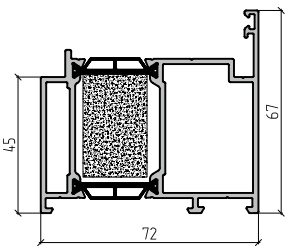	1,81	364	735,3	10930600	00	6,5	4	26	47,1	48,0
AYPC.W72.0104N	Профиль рамы 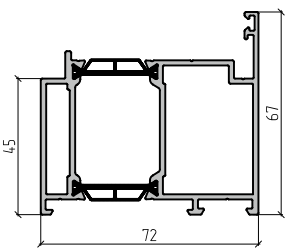	1,78	364	735,3	10904200	00	6,5	4	26	46,3	47,2
AYPC.W72.0105	Профиль рамы 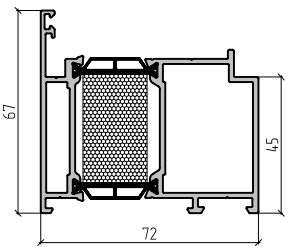	1,79	364	735,1	10901121 10901124 10901130 10901131 109011808	RAL9016 RAL8014 RAL8017 RAL9006 A00-D6	6,5	4	26	48,0 48,0 48,0 48,0 46,5	48,9 48,9 48,9 48,9 47,4
AYPC.W72.0105P	Профиль рамы 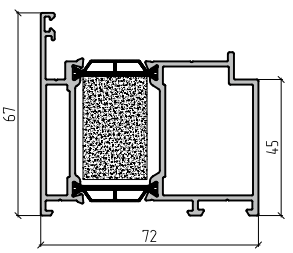	1,81	364	735,1	10930700	00	6,5	4	26	47,1	48,0

Артикул	Наименование / Эскиз	Масса, кг/п.м.	Внешний периметр, мм	Площадь сечения, мм²	Код по каталогу	Цвет профиля	Длина поставки, п.м.	Количество в упаковке		Масса упаковки	
								шт.	п.м.	нетто, кг	брутто, кг
AYPC.W72.0105N	Профиль рамы 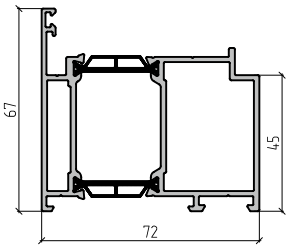	1,79	364	735,1	10904800	00	6,5	4	26	46,5	47,4
AYPC.W72.0106	Профиль рамы 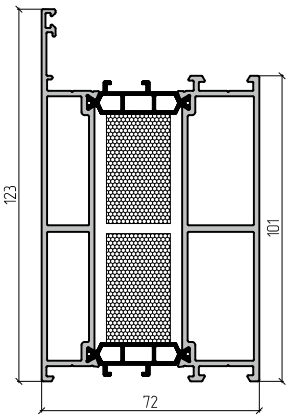	3,03	529	1237,9	10901221 10901224 10901230 10901231 109012808	RAL9016 RAL8014 RAL8017 RAL9006 A00-D6	6,5	2	13	40,4 40,4 40,4 40,4 39,4	41,3 41,3 41,3 41,3 40,3
AYPC.W72.0106P	Профиль рамы 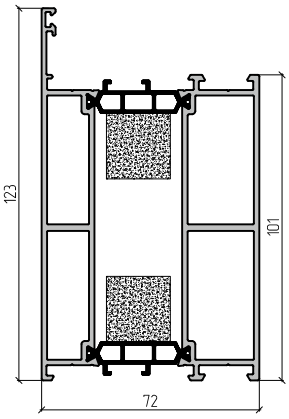	3,03	529	1237,9	10931500	00	6,5	2	13	39,4	40,3
AYPC.W72.0106N	Профиль рамы 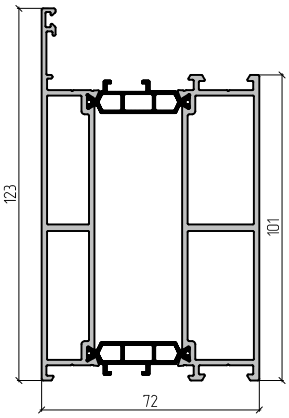	3,03	529	1237,9	10904900	00	6,5	2	13	39,4	40,3

Артикул	Наименование / Эскиз	Масса, кг/п.м.	Внешний периметр, мм	Площадь сечения, мм²	Код по каталогу	Цвет профиля	Длина поставки, п.м.	Количество в упаковке		Масса упаковки	
								шт.	п.м.	нетто, кг	брутто, кг
AYPC.W72.0107	Профиль импоста 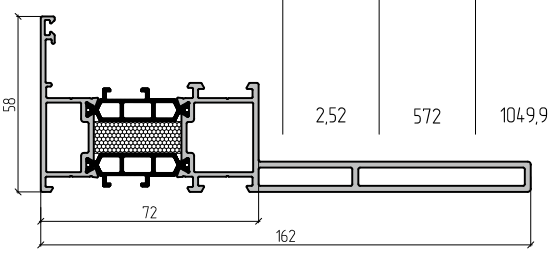	2,52	572	1049,9	10901321 10901324 10901330 10901331 109013808	RAL9016 RAL8014 RAL8017 RAL9006 A00-D6	6,5	2	13	33,9 33,9 33,9 33,9 32,8	34,7 34,7 34,7 34,7 33,6
AYPC.W72.0107P	Профиль импоста 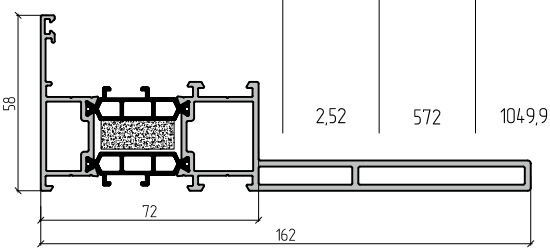	2,52	572	1049,9	10931400	00	6,5	2	13	32,8	33,6
AYPC.W72.0107N	Профиль импоста 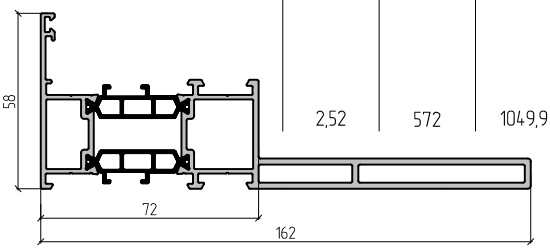	2,52	572	1049,9	10906700	00	6,5	2	13	32,8	33,6
AYPC.W72.0108	Профиль рамы 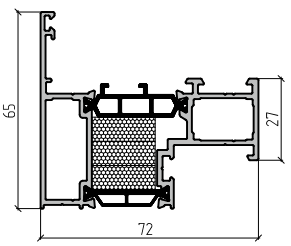	1,56	389	666,5	10903621 10903624 10903630 10903631 109036808	RAL9016 RAL8014 RAL8017 RAL9006 A00-D6	6,5	2	13	20,8 20,8 20,8 20,8 20,2	21,4 21,4 21,4 21,4 20,8
AYPC.W72.0108N	Профиль рамы 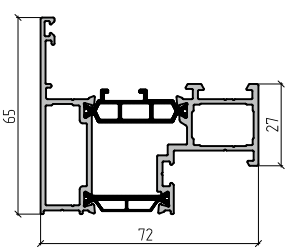	1,56	389	666,5	10906800	00	6,5	2	13	20,2	20,8
AYPC.W72.0815	Профиль рамы 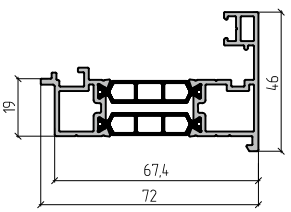	1,23	319	558,1	10905600 10905621 10905624 10905630 10905631 109056808	00 RAL9016 RAL8014 RAL8017 RAL9006 A00-D6	6,5	4	26	31,9 32,8 32,8 32,8 32,8 31,9	32,5 33,5 33,5 33,5 33,5 32,5

Артикул	Наименование / Эскиз	Масса, кг/п.м.	Внешний периметр, мм	Площадь сечения, мм²	Код по каталогу	Цвет профиля	Длина поставки, п.м.	Количество в упаковке		Масса упаковки	
								шт.	п.м.	нетто, кг	брутто, кг
AYPC.W72.0121	Профиль уширителя 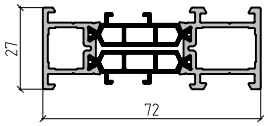	1,21	323	557,6	10905300 10905321 10905324 10905330 10905331 109053808	00 RAL9016 RAL8014 RAL8017 RAL9006 A00-D6	6,5	4	26	31,4 32,4 32,4 32,4 32,4 31,4	32,1 33,1 33,1 33,1 33,1 32,1
AYPC.W72.0122	Профиль уширителя 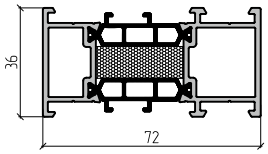	1,38	341	621,7	10905421 10905424 10905430 10905431 109054808	RAL9016 RAL8014 RAL8017 RAL9006 A00-D6	6,5	4	26	37,0 37,0 37,0 37,0 36,0	37,9 37,9 37,9 37,9 36,8
AYPC.W72.0122P	Профиль уширителя 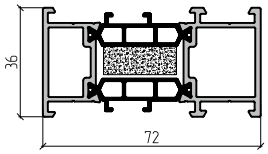	1,38	341	621,7	10905400	00	6,5	4	26	36,0	36,8
AYPC.W72.0122N	Профиль уширителя 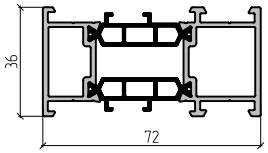	1,38	341	621,7	10906900	00	6,5	4	26	36,0	36,8
AYPC.W72.0123	Профиль уширителя 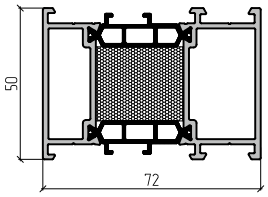	1,70	369	740,6	10905521 10905524 10905530 10905531 109055808	RAL9016 RAL8014 RAL8017 RAL9006 A00-D6	6,5	4	26	45,4 45,4 45,4 45,4 44,3	46,5 46,5 46,5 46,5 45,3
AYPC.W72.0123P	Профиль уширителя 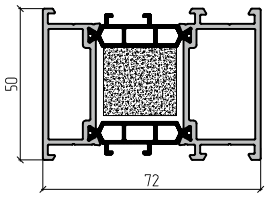	1,70	369	740,6	10905500	00	6,5	4	26	44,3	45,3

Артикул	Наименование / Эскиз	Масса, кг/п.м.	Внешний периметр, мм	Площадь сечения, мм²	Код по каталогу	Цвет профиля	Длина поставки, п.м.	Количество в упаковке		Масса упаковки	
								шт.	п.м.	нетто, кг	брутто, кг
AYPC.W72.0123N	Профиль уширителя 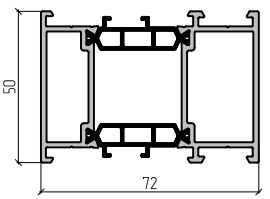	1,70	369	740,6	10907000	00	6,5	2	13	22,1	22,8
AYPC.W72.0201	Профиль створки 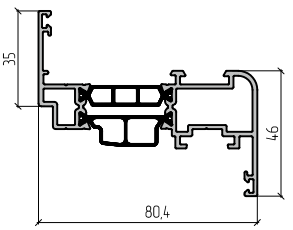	1,49	424	653,9	10900400 10900421 10900424 10900430 10900431 109004808	00 RAL9016 RAL8014 RAL8017 RAL9006 A00-D6	6,5	4	26	38,7 40,4 40,4 40,4 40,4 38,7	39,6 41,2 41,2 41,2 41,2 39,6
AYPC.W72.0202	Профиль створки 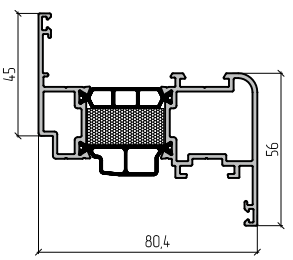	1,76	444	744,5	10900521 10900524 10900530 10900531 109005808	RAL9016 RAL8014 RAL8017 RAL9006 A00-D6	6,5	4	26	47,5 47,5 47,5 47,5 45,8	48,4 48,4 48,4 48,4 46,7
AYPC.W72.0202P	Профиль створки 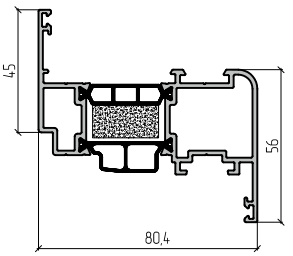	1,76	444	744,5	10930100	00	6,5	4	26	45,8	46,7
AYPC.W72.0202N	Профиль створки 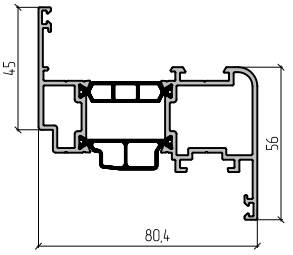	1,76	444	744,5	10903100	00	6,5	4	26	45,8	46,7
AYPC.W72.0203	Профиль створки 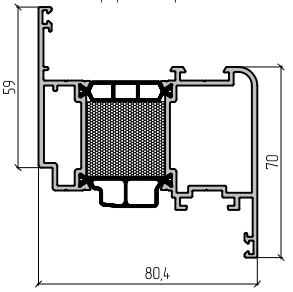	2,11	487	876,8	10901421 10901424 10901430 10901431 109014808	RAL9016 RAL8014 RAL8017 RAL9006 A00-D6	6,5	4	26	56,8 56,8 56,8 56,8 54,9	57,7 57,7 57,7 57,7 55,9

Артикул	Наименование / Эскиз	Масса, кг/п.м.	Внешний периметр, мм	Площадь сечения, мм²	Код по каталогу	Цвет профиля	Длина поставки, п.м.	Количество в упаковке		Масса упаковки	
								шт.	п.м.	нетто, кг	брутто, кг
AYPC.W72.0203P	Профиль створки 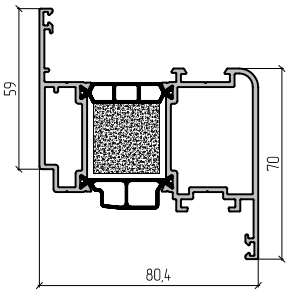	2,14	487	876,8	10930300	00	6,5	4	26	55,6	56,6
AYPC.W72.0203N	Профиль створки 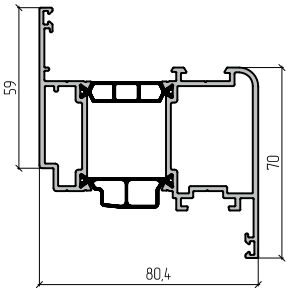	2,11	487	876,8	10930800	00	6,5	4	26	54,9	55,9
AYPC.W72.0204	Профиль створки 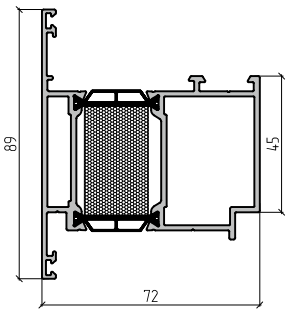	1,91	425	780,4	10900621 10900624 10900630 10900631 109006808	RAL9016 RAL8014 RAL8017 RAL9006 A00-D6	6,5	4	26	51,3 51,3 51,3 51,3 49,7	52,3 52,3 52,3 52,3 50,6
AYPC.W72.0204P	Профиль створки 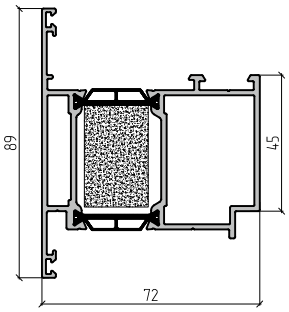	1,94	425	780,4	10930800	00	6,5	4	26	50,4	51,4
AYPC.W72.0204N	Профиль створки 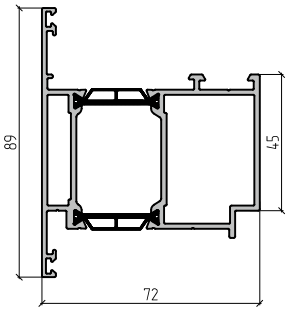	1,91	425	780,4	10903900	00	6,5	4	26	49,7	50,6

01 02 03 04 05 06 07 08 09 10 11 12 13 14

Артикул	Наименование / Эскиз	Масса, кг/п.м.	Внешний периметр, мм	Площадь сечения, мм²	Код по каталогу	Цвет профиля	Длина поставки, п.м.	Количество в упаковке		Масса упаковки	
								шт.	п.м.	нетто, кг	брутто, кг
AYPC.W72.0205	Профиль створки 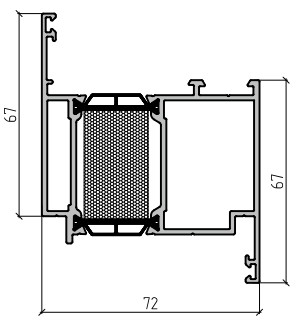	1,91	425	780,4	10901521 10901524 10901530 10901531 109015808	RAL9016 RAL8014 RAL8017 RAL9006 A00-D6	6,5	4	26	51,3 51,3 51,3 51,3 49,7	52,3 52,3 52,3 52,3 50,6
AYPC.W72.0205P	Профиль створки 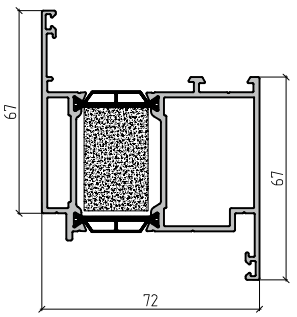	1,94	425	780,4	10930900	00	6,5	4	26	50,4	51,4
AYPC.W72.0205N	Профиль створки 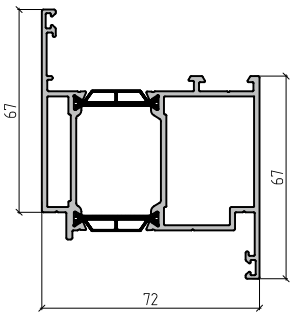	1,91	425	780,4	10903800	00	6,5	4	26	49,7	50,6
AYPC.W72.0212	Профиль створки 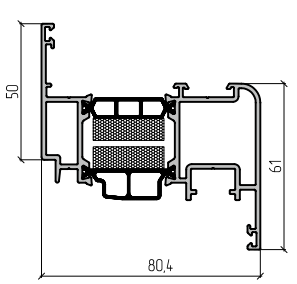	1,85	475	770,5	10908221 10908224 10908230 10908231 109082808	RAL9016 RAL8014 RAL8017 RAL9006 A00-D6	6,5	2	13	25,0 25,0 25,0 25,0 24,0	25,5 25,5 25,5 25,5 24,5
AYPC.W72.0212N	Профиль створки 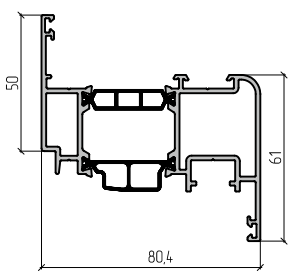	1,84	475	770,5	10908300	00	6,5	2	13	23,9	24,4

Артикул	Наименование / Эскиз	Масса, кг/п.м.	Внешний периметр, мм	Площадь сечения, мм²	Код по каталогу	Цвет профиля	Длина поставки, п.м.	Количество в упаковке		Масса упаковки	
								шт.	п.м.	нетто, кг	брутто, кг
AYPC.W72.0214	Профиль створки 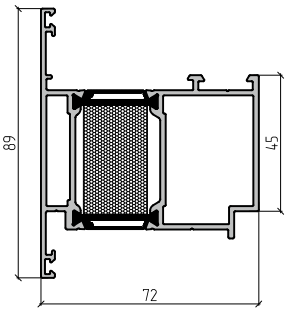	1,98	425	805,1	10931021 10931024 10931030 10931031 109310808	RAL9016 RAL8014 RAL8017 RAL9006 A00-D6	6,5	4	26	52,8 52,8 52,8 52,8 51,5	53,8 53,8 53,8 53,8 52,5
AYPC.W72.0214P	Профиль створки 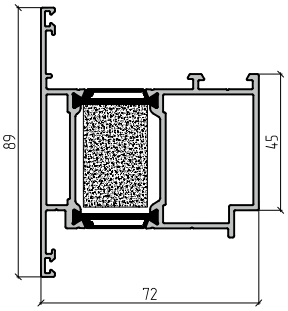	1,98	425	805,1	10931000	00	6,5	4	26	51,5	52,5
AYPC.W72.0214N	Профиль створки 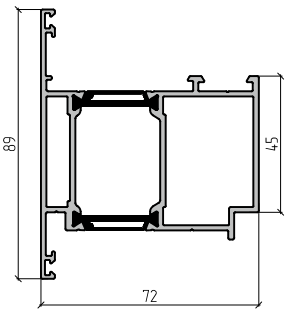	1,98	425	805,1	10909400	00	6,5	2	13	25,7	26,5
AYPC.W72.0215	Профиль створки 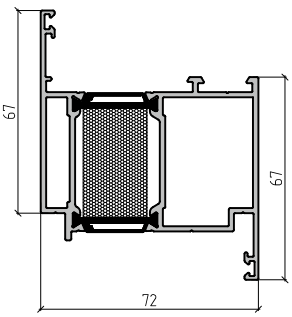	1,98	425	805,1	10931121 10931124 10931130 10931131 109311808	RAL9016 RAL8014 RAL8017 RAL9006 A00-D6	6,5	4	26	52,8 52,8 52,8 52,8 51,5	53,8 53,8 53,8 53,8 52,5
AYPC.W72.0215P	Профиль створки 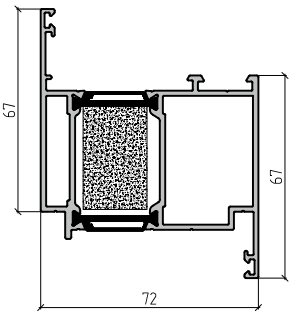	1,98	425	805,1	10931100	00	6,5	4	26	51,5	52,5

Артикул	Наименование / Эскиз	Масса, кг/п.м.	Внешний периметр, мм	Площадь сечения, мм²	Код по каталогу	Цвет профиля	Длина поставки, п.м.	Количество в упаковке		Масса упаковки	
								шт.	п.м.	нетто, кг	брутто, кг
AYPC.W72.0215N	Профиль створки 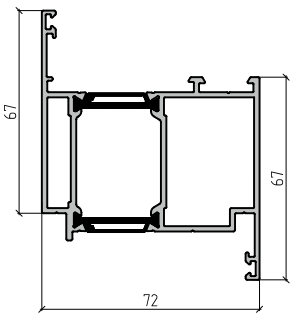	1,98	425	805,1	10909500	00	6,5	2	13	25,7	26,5
AYPC.W72.0221	Профиль створки 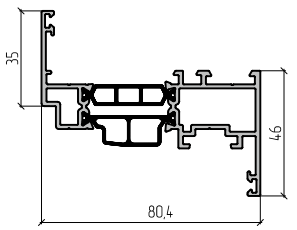	1,504	444,1	735,8	10908800 10908821 10908824 10908830 10908831 109088808	00 RAL9016 RAL8014 RAL8017 RAL9006 A00-D6	6,5	4	26	39,0 39,7 39,7 39,7 39,7 39,0	39,8 40,5 40,5 40,5 40,5 39,8
AYPC.W72.0222	Профиль створки 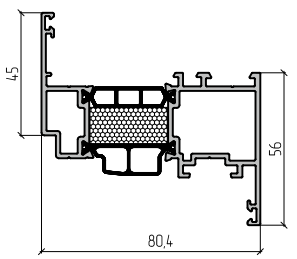	1,761	457,2	835,1	10908921 10908924 10908930 10908931 109089808	RAL9016 RAL8014 RAL8017 RAL9006 A00-D6	6,5	2	13	23,6 23,6 23,6 23,6 22,9	24,4 24,4 24,4 24,4 23,7
AYPC.W72.0222P	Профиль створки 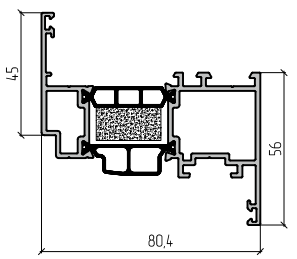	1,744	457,2	835,1	10931600	00	6,5	2	13	22,9	23,7
AYPC.W72.0222N	Профиль створки 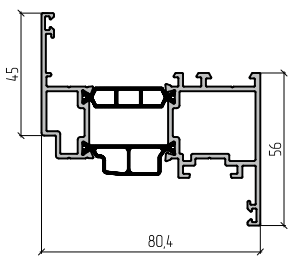	1,744	457,2	835,1	10909200	00	6,5	2	13	22,9	23,7

Артикул	Наименование / Эскиз	Масса, кг/п.м.	Внешний периметр, мм	Площадь сечения, мм²	Код по каталогу	Цвет профиля	Длина поставки, п.м.	Количество в упаковке		Масса упаковки	
								шт.	п.м.	нетто, кг	брутто, кг
AYPC.W72.0223	Профиль створки 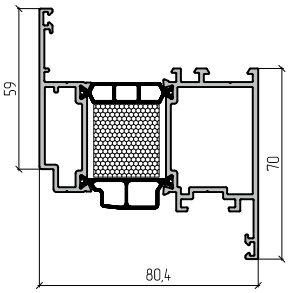	2,113	483,9	868,6	10909021 10909024 10909030 10909031 109090808	RAL9016 RAL8014 RAL8017 RAL9006 A00-D6	6,5	2	13	28,3 28,3 28,3 28,3 27,5	29,1 29,1 29,1 29,1 28,3
AYPC.W72.0223P	Профиль створки 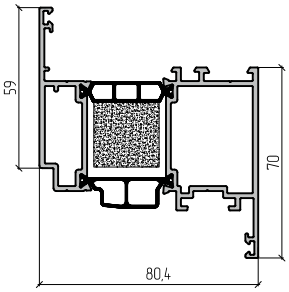	2,113	483,9	868,6	10931700	00	6,5	2	13	27,5	28,3
AYPC.W72.0223N	Профиль створки 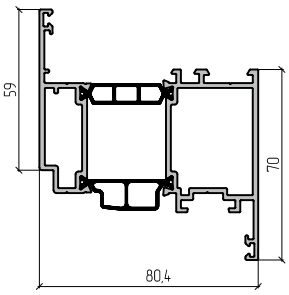	2,113	483,9	868,6	10909300	00	6,5	2	13	28,3	29,1
AYPC.W72.0301	Профиль импоста 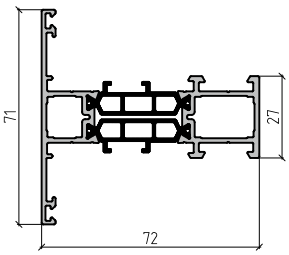	1,44	443	647,7	10900700 10900721 10900724 10900730 10900731 109007808	00 RAL9016 RAL8014 RAL8017 RAL9006 A00-D6	6,5	4	26	37,5 39,2 39,2 39,2 39,2 37,5	38,4 40,1 40,1 40,1 40,1 38,4
AYPC.W72.0302	Профиль импоста 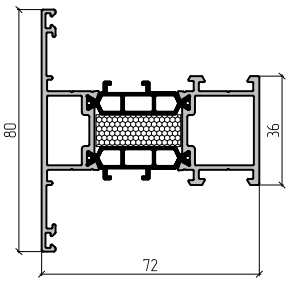	1,62	460	711,9	10900821 10900824 10900830 10900831 109008808	RAL9016 RAL8014 RAL8017 RAL9006 A00-D6	6,5	4	26	43,8 43,8 43,8 43,8 42,1	44,8 44,8 44,8 44,8 43,1

Артикул	Наименование / Эскиз	Масса, кг/п.м.	Внешний периметр, мм	Площадь сечения, мм²	Код по каталогу	Цвет профиля	Длина поставки, п.м.	Количество в упаковке		Масса упаковки	
								шт.	п.м.	нетто, кг	брутто, кг
AYPC.W72.0302P	Профиль импоста 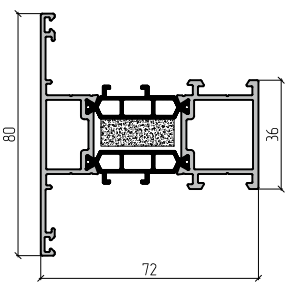	1,62	460	711,9	10930400	00	6,5	4	26	42,0	43,0
AYPC.W72.0302N	Профиль импоста 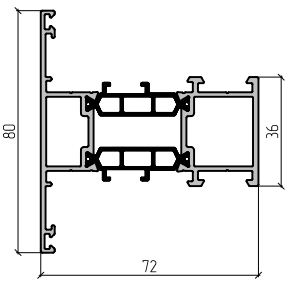	1,62	460	711,9	10903200	00	6,5	4	26	42,0	43,0
AYPC.W72.0303	Профиль импоста 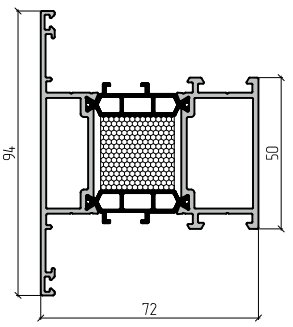	1,94	487	830,7	10901621 10901624 10901630 10901631 109016808	RAL9016 RAL8014 RAL8017 RAL9006 A00-D6	6,5	4	26	52,3 52,3 52,3 52,3 50,4	53,3 53,3 53,3 53,3 51,4
AYPC.W72.0303P	Профиль импоста 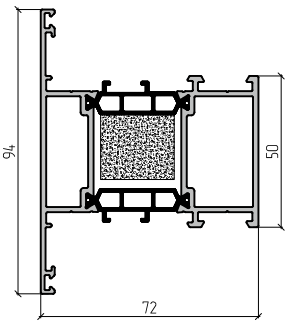	1,97	487	830,7	10930500	00	6,5	4	26	51,2	52,2
AYPC.W72.0303N	Профиль импоста 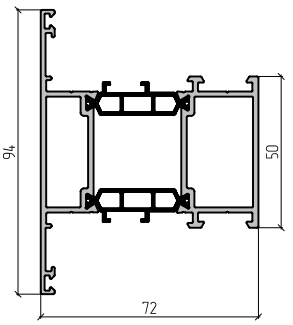	1,94	487	830,7	10903500	00	6,5	4	26	50,4	51,4

Артикул	Наименование / Эскиз	Масса, кг/п.м.	Внешний периметр, мм	Площадь сечения, мм²	Код по каталогу	Цвет профиля	Длина поставки, п.м.	Количество в упаковке		Масса упаковки	
								шт.	п.м.	нетто, кг	брутто, кг
AYPC.W72.0304	Профиль импоста 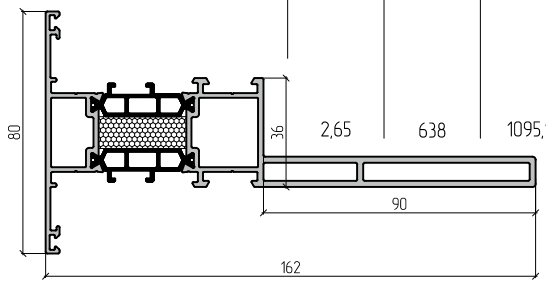	2,65	638	1095,1	10901721 10901724 10901730 10901731 109017808	RAL9016 RAL8014 RAL8017 RAL9006 A00-D6	6,5	2	13	35,7 35,7 35,7 35,7 34,5	36,5 36,5 36,5 36,5 35,3
AYPC.W72.0304P	Профиль импоста 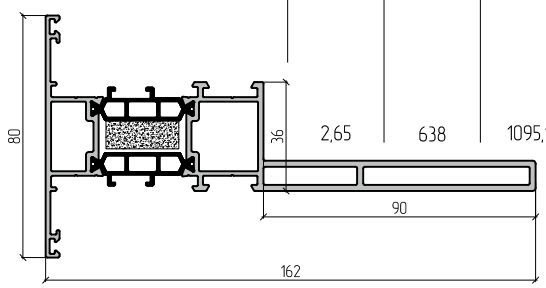	2,65	638	1095,1	10931200	00	6,5	2	13	34,5	35,3
AYPC.W72.0304N	Профиль импоста 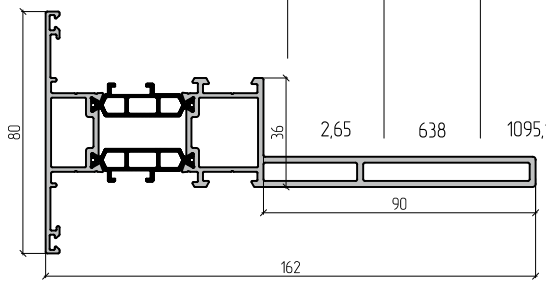	2,65	638	1095,1	10906500	00	6,5	2	13	34,5	35,3
AYPC.W72.0305	Профиль импоста 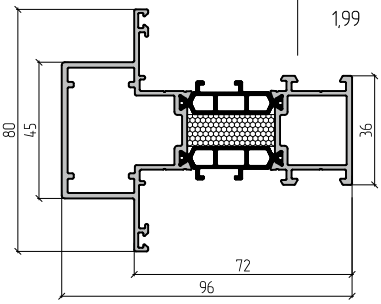	1,99	505	851,6	10901821 10901824 10901830 10901831 109018808	RAL9016 RAL8014 RAL8017 RAL9006 A00-D6	6,5	4	26	53,7 53,7 53,7 53,7 51,7	54,6 54,6 54,6 54,6 52,6
AYPC.W72.0305P	Профиль импоста 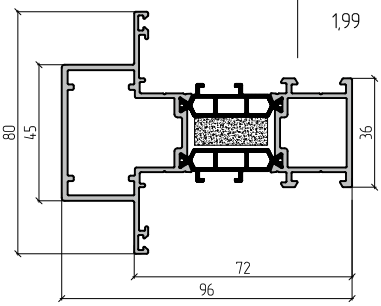	1,99	505	851,6	10931300	00	6,5	4	26	51,7	52,6

Артикул	Наименование / Эскиз	Масса, кг/п.м.	Внешний периметр, мм	Площадь сечения, мм²	Код по каталогу	Цвет профиля	Длина поставки, п.м.	Количество в упаковке		Масса упаковки	
								шт.	п.м.	нетто, кг	брутто, кг
AYPC.W72.0305N	Профиль импоста 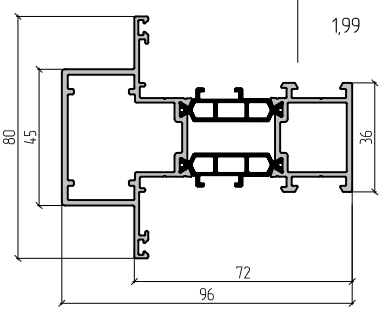	1,99	505	851,6	10904300	00	6,5	2	13	25,9	26,6
AYPC.W72.0306	Профиль импоста 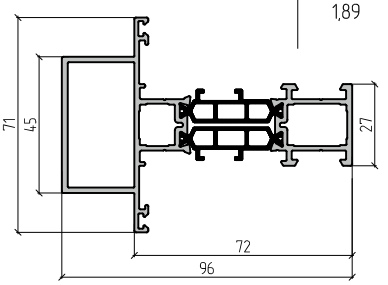	1,89	479	814,5	10902800 10902821 10902824 10902830 10902831 109028808	00 RAL9016 RAL8014 RAL8017 RAL9006 A00-D6	6,5	4	26	49,1 51,1 51,1 51,1 51,1 49,1	50,1 52,1 52,1 52,1 52,1 50,1
AYPC.W72.0307	Профиль импоста 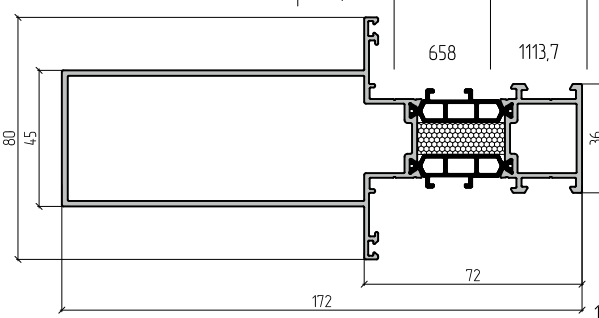	2,71	658	1113,7	10905821 10905824 10905830 10905831 109058808	RAL9016 RAL8014 RAL8017 RAL9006 A00-D6	6,5	2	13	36,3 36,3 36,3 36,3 35,2	37,0 37,0 37,0 37,0 36,0
AYPC.W72.0307P	Профиль импоста 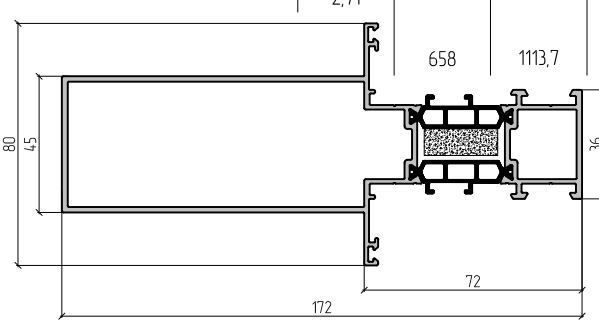	2,71	658	1113,7	10906000	00	6,5	2	13	35,2	36,0
AYPC.W72.0307N	Профиль импоста 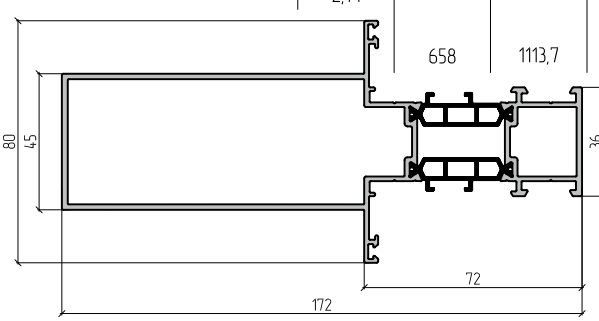	2,71	658	1113,7	10970000	00	6,5	2	13	35,2	36,0

Артикул	Наименование / Эскиз	Масса, кг/п.м.	Внешний периметр, мм	Площадь сечения, мм²	Код по каталогу	Цвет профиля	Длина поставки, п.м.	Количество в упаковке		Масса упаковки	
								шт.	п.м.	нетто, кг	брутто, кг
AYPC.W72.0308	Профиль импоста 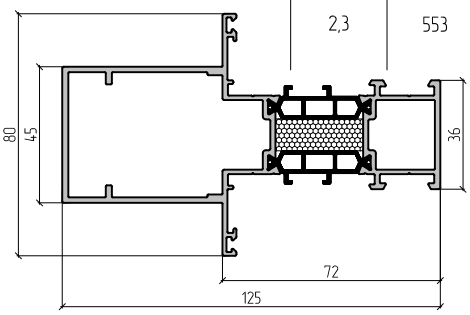	2,3	553	970,5	10905921 10905924 10905930 10905931 109059808	RAL9016 RAL8014 RAL8017 RAL9006 A00-D6	6,5	2	13	30,8 30,8 30,8 30,8 29,9	31,5 31,5 31,5 31,5 30,7
AYPC.W72.0308P	Профиль импоста 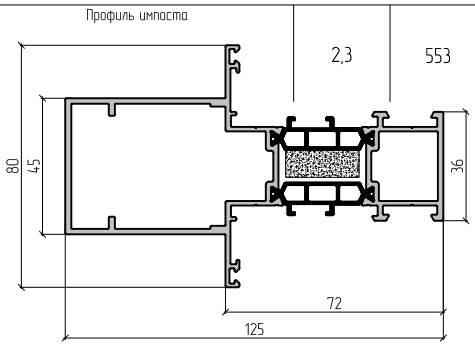	2,3	553	970,5	10906100	00	6,5	2	13	29,9	30,7
AYPC.W72.0308N	Профиль импоста 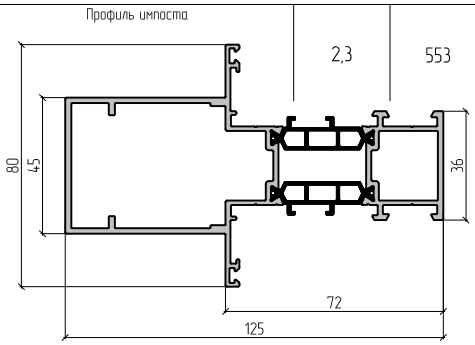	2,3	553	970,5	10907400	00	6,5	2	13	29,9	30,7
AYPC.W72.0321	Профиль импоста 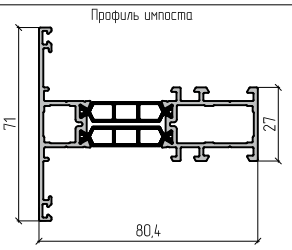	1,529	449,8	653	10909100 10909121 10909124 10909130 10909131 109091808	00 RAL9016 RAL8014 RAL8017 RAL9006 A00-D6	6,5	4	26	39,8 40,7 40,7 40,7 40,7 39,8	40,7 41,6 41,6 41,6 41,6 40,7
AYPC.W72.0501	Профиль штульпа 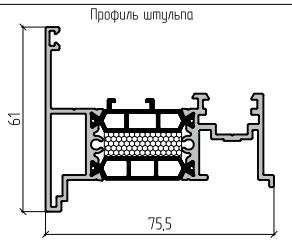	1,51	429	660,6	10901921 10901924 10901930 10901931 109019808	RAL9016 RAL8014 RAL8017 RAL9006 A00-D6	6,5	4	26	40,9 40,9 40,9 40,9 39,3	41,8 41,8 41,8 41,8 40,1
AYPC.W72.0501N	Профиль штульпа 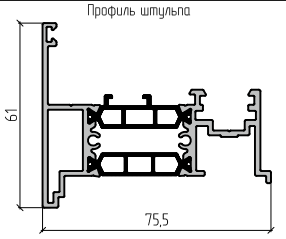	1,51	429	660,6	10905000	00	6,5	4	26	39,3	40,1

Артикул	Наименование / Эскиз	Масса, кг/п.м.	Внешний периметр, мм	Площадь сечения, мм²	Код по каталогу	Цвет профиля	Длина поставки, п.м.	Количество в упаковке		Масса упаковки	
								шт.	п.м.	нетто, кг	брутто, кг
AYPC.W72.0502	Профиль штульпа 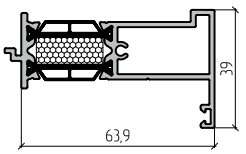	1,11	265	482,5	10902021 10902024 10902030 10902031 109020808	RAL9016 RAL8014 RAL8017 RAL9006 A00-D6	6,5	4	26	29,9 29,9 29,9 29,9 28,9	30,5 30,5 30,5 30,5 29,5
AYPC.W72.0502N	Профиль штульпа 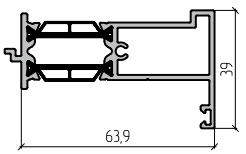	1,11	265	482,5	10905100	00	6,5	4	26	28,9	29,5
AYPC.W72.0801	Профиль порога 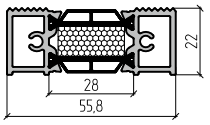	1,02	185	451,6	10900900 109009806	00 A00-E6	6,5	6	39	39,8 39,8	40,3 40,3
AYPC.W72.0801N	Профиль порога 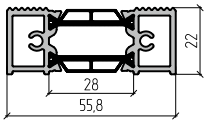	1,02	185	451,6	10905200	00	6,5	6	39	39,8	40,3
AYPC.W72.0802	Профиль примыкания двери 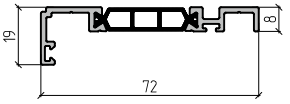	0,59	256	266,7	10902100 10902121 10902124 10902130 10902131 109021806	00 RAL9016 RAL8014 RAL8017 RAL9006 A00-E6	6,5	8	52	30,8 32,8 32,8 32,8 32,8 30,8	31,4 33,4 33,4 33,4 33,4 31,4
AYPC.W72.0803	Профиль дверной вспомогательный 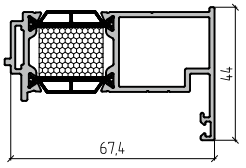	1,27	279	533,4	10902221 10902224 10902230 10902231 109022808	RAL9016 RAL8014 RAL8017 RAL9006 A00-D6	6,5	4	26	33,3 33,3 33,3 33,3 32,5	34,1 34,1 34,1 34,1 33,2
AYPC.W72.0803N	Профиль дверной вспомогательный 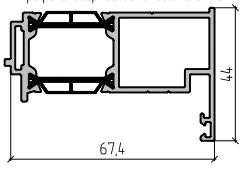	1,25	279	533,4	10906600	00	6,5	4	26	32,5	33,2
AYPC.W72.0804	Профиль соединителя 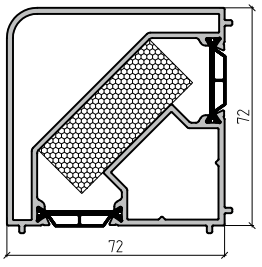	2,37	320	950,4	10902321 10902324 10902330 10902331 109023808	RAL9016 RAL8014 RAL8017 RAL9006 A00-D6	6,5	2	13	31,4 31,4 31,4 31,4 31,2	32,1 32,1 32,1 32,1 31,9

Артикул	Наименование / Эскиз	Масса, кг/п.м.	Внешний периметр, мм	Площадь сечения, мм²	Код по каталогу	Цвет профиля	Длина поставки, п.м.	Количество в упаковке		Масса упаковки	
								шт.	п.м.	нетто, кг	брутто, кг
AYPC.W72.0804N	Профиль соединителя 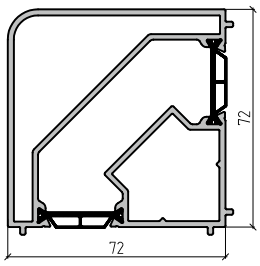	2,37	320	950,4	10905700	00	6,5	2	13	30,8	31,5
AYPC.W72.0805	Профиль соединителя 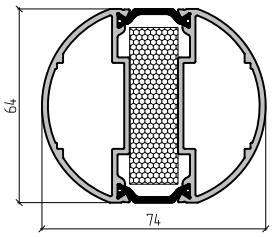	1,91	231	767,4	10902421 10902424 10902430 10902431 109024808	RAL9016 RAL8014 RAL8017 RAL9006 A00-D6	6,5	2	13	25,3 25,3 25,3 25,3 25,2	25,9 25,9 25,9 25,9 25,7
AYPC.W72.0805N	Профиль соединителя 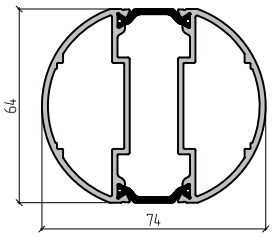	1,91	231	767,4	10907500	00	6,5	2	13	25,0	25,6
AYPC.W72.0806	Профиль соединителя 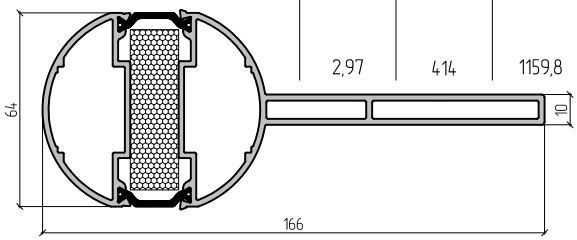	2,97	414	1159,8	10902521 10902524 10902530 10902531 109025808	RAL9016 RAL8014 RAL8017 RAL9006 A00-D6	6,5	2	13	39,4 39,4 39,4 39,4 39	40,1 40,1 40,1 40,1 39,7
AYPC.W72.0806N	Профиль соединителя 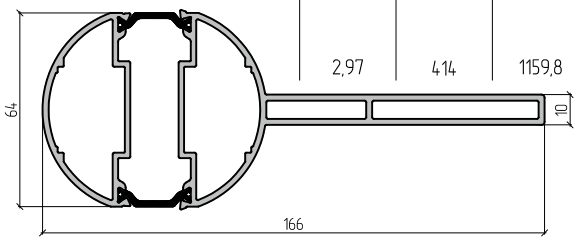	2,97	414	1159,8	10907600	00	6,5	2	13	38,8	39,5
AYPC.W72.0807	Профиль соединителя 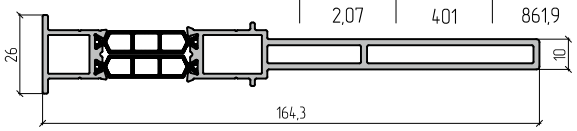	2,07	401	861,9	10902600 10902621 10902624 10902630 10902631 109026808	00 RAL9016 RAL8014 RAL8017 RAL9006 A00-D6	6,5	2	13	27,0 27,7 27,7 27,7 27,7 27,0	27,8 28,5 28,5 28,5 28,5 27,8

Артикул	Наименование / Эскиз	Масса, кг/п.м.	Внешний периметр, мм	Площадь сечения, мм²	Код по каталогу	Цвет профиля	Длина поставки, п.м.	Количество в упаковке		Масса упаковки	
								шт.	п.м.	нетто, кг	брутто, кг
AYPC.W72.0808	Профиль соединителя 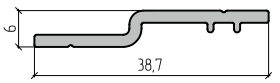	0,23	95,1	85,2	10903700	00	6,5	20	130	30,0	30,0
AYPC.W62.0601	Профиль тяги 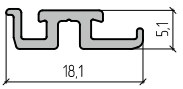	0,116	66,1	43,1	108034806	A00-E6	4	10	40	4,6	4,7
AYPC.W62.0602	Профиль штапика 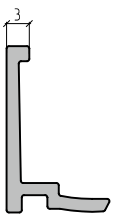	0,17	75,1	63,1	10804500 10804521 10804524 10804530 10804531 108045808	00 RAL9016 RAL8014 RAL8017 RAL9006 A00-D6	6,5	12	78	13,3 14,0 14,0 14,0 14,0 13,3	13,6 14,3 14,3 14,3 14,3 13,6
AYPC.W62.0603	Профиль штапика 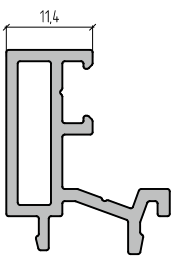	0,372	133,2	137,8	10804600 10804621 10804624 10804630 10804631 108046806	00 RAL9016 RAL8014 RAL8017 RAL9006 A00-E6	6,5	12	78	29,0 30,3 30,3 30,3 30,3 29,0	29,5 30,8 30,8 30,8 30,8 29,5
AYPC.W62.0604	Профиль штапика 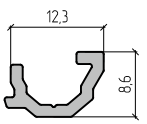	0,104	50,8	38,6	10804700	00	6,5	8	52	5,4	5,5
AYPC.W62.0701	Профиль крепления импоста 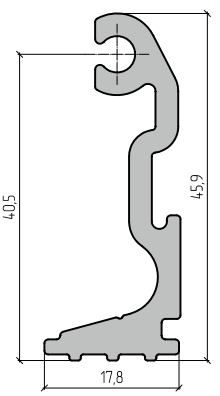	0,688	161	253,8	10801000	00	3,25	12	39	26,8	27,1
AYPC.W62.0804	Профиль термокомпенсации 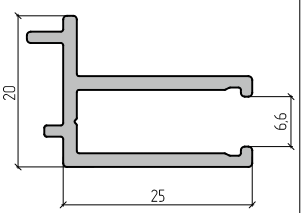	0,355	152	131,4	10802000 10802021 10802024 10802030 10802031 108020808	00 RAL9016 RAL8014 RAL8017 RAL9006 A00-D6	6,5	12	78	27,7 29,5 29,5 29,5 29,5 27,7	28,5 29,9 29,9 29,9 29,9 28,5

Артикул	Наименование / Эскиз	Масса, кг/п.м.	Внешний периметр, мм	Площадь сечения, мм²	Код по каталогу	Цвет профиля	Длина поставки, п.м.	Количество в упаковке		Масса упаковки	
								шт.	п.м.	нетто, кг	брутто, кг
AYPC.W62.0808	Профиль клипсы поворотной 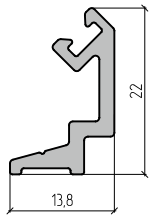	0,223	87	82,6	10802400 10802421 10802424 10802430 10802431 108024806	00 RAL9016 RAL8014 RAL8017 RAL9006 A00-E6	6,5	12	78	17,4 18,4 18,4 18,4 18,4 17,4	18,2 18,7 18,7 18,7 18,7 18,2
AYPC.W62.0809	Профиль клипсы поворотной 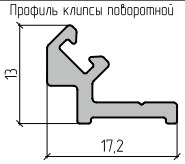	0,168	75	62,2	10802500 10802521 10802524 10802530 10802531 108025806	00 RAL9016 RAL8014 RAL8017 RAL9006 A00-E6	6,5	12	78	13,1 14,0 14,0 14,0 14,0 13,1	13,9 14,2 14,2 14,2 14,2 13,9
AYPC.C48.0602	Профиль штапика 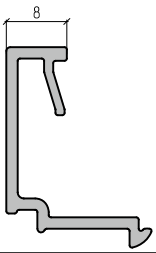	0,23	117	85,1	10405800 10405821 10405824 10405830 10405831 104058808	00 RAL9016 RAL8014 RAL8017 RAL9006 A00-D6	6,5	18	117	26,9 30,2 30,2 30,2 30,2 26,9	27,4 30,7 30,7 30,7 30,7 27,4
AYPC.C48.0603	Профиль штапика 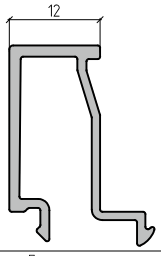	0,251	144,9	93,3	10401700 10401721 10401724 10401730 10401731 104017808	00 RAL9016 RAL8014 RAL8017 RAL9006 A00-D6	6,5	18	117	29,4 31,3 31,3 31,3 31,3 29,4	29,9 31,8 31,8 31,8 31,8 29,9
AYPC.C48.0604	Профиль штапика 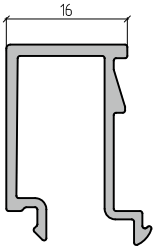	0,278	149,5	103,1	10401800 10401821 10401824 10401830 10401831 104018808	00 RAL9016 RAL8014 RAL8017 RAL9006 A00-D6	6,5	18	117	32,5 34,4 34,4 34,4 34,4 32,5	33,2 35,1 35,1 35,1 35,1 33,2
AYPC.C48.0605	Профиль штапика 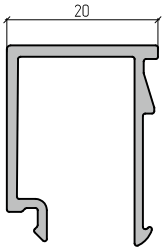	0,279	150,8	103,4	10401900 10401921 10401924 10401930 10401931 104019808	00 RAL9016 RAL8014 RAL8017 RAL9006 A00-D6	6,5	18	117	32,6 34,2 34,2 34,2 34,2 32,6	33,3 34,9 34,9 34,9 34,9 33,3
AYPC.C48.0606	Профиль штапика 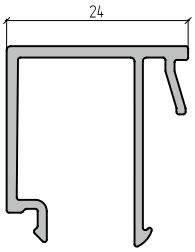	0,307	172,2	113,4	10405400 10405421 10405424 10405430 10405431 104054808	00 RAL9016 RAL8014 RAL8017 RAL9006 A00-D6	6,5	18	117	35,9 37,8 37,8 37,8 37,8 35,9	36,7 38,1 38,1 38,1 38,1 36,7

Артикул	Наименование / Эскиз	Масса, кг/п.м.	Внешний периметр, мм	Площадь сечения, мм²	Код по каталогу	Цвет профиля	Длина поставки, п.м.	Количество в упаковке		Масса упаковки	
								шт.	п.м.	нетто, кг	брутто, кг
АУРС.С48.0607	Профиль штапика 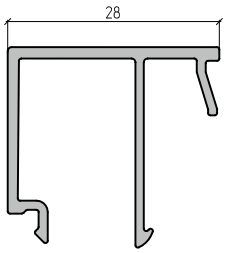 	0,322	180,2	119,4	10402000 10402021 10402024 10402030 10402031 104020808	00 RAL9016 RAL8014 RAL8017 RAL9006 A00-D6	6,5	18	117	37,7 39,9 39,9 39,9 39,9 37,7	38,4 40,6 40,6 40,6 40,6 38,4
АУРС.С48.0608	Профиль штапика 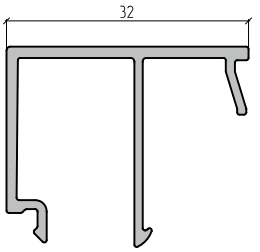 	0,339	188,2	125,4	10402100 10402121 10402124 10402130 10402131 104021808	00 RAL9016 RAL8014 RAL8017 RAL9006 A00-D6	6,5	18	117	39,7 41,9 41,9 41,9 41,9 39,7	40,4 42,6 42,6 42,6 42,6 40,4
АУРС.С48.0611	Профиль отлива 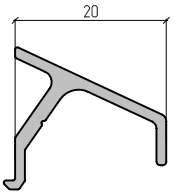 	0,184	88,3	68,3	10402400 10402421 10402424 10402430 10402431 104024808	00 RAL9016 RAL8014 RAL8017 RAL9006 A00-D6	6,5	12	78	14,4 15,5 15,5 15,5 15,5 14,4	14,8 15,9 15,9 15,9 15,9 14,8
АУРС.С48.0612	Профиль тяги 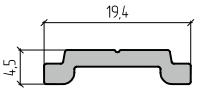 	0,136	49,6	50,4	10402500 104025806	00 A00-E6	6,5	24	156	21,2	21,3
АУРС.С48.0614	Профиль выравнивающий 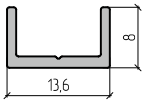 	0,097	55,4	35,8	10402700	00	6,5	8	52	5,0	5,1
АУРС.С48.0615	Профиль полки 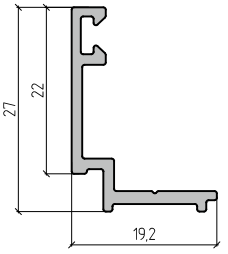 	0,21	108,5	77,6	10402800 10402821 10402824 10402830 10402831 104028808	00 RAL9016 RAL8014 RAL8017 RAL9006 A00-D6	6,5	12	78	16,4 17,7 17,7 17,7 17,7	16,8 18,1 18,1 18,1 18,1
АУРС.С48.0618	Профиль примыкания двери 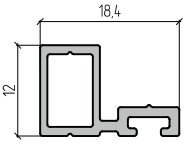 	0,163	72,2	60,3	10403100 10403121 10403124 10403130 10403131 104031806	00 RAL9016 RAL8014 RAL8017 RAL9006 A00-E6	6,5	18	117	19,1 20,3 20,3 20,3 20,3 19,1	19,4 20,7 20,7 20,7 20,7 19,4

Артикул	Наименование / Эскиз	Масса, кг/п.м.	Внешний периметр, мм	Площадь сечения, мм²	Код по каталогу	Цвет профиля	Длина поставки, п.м.	Количество в упаковке		Масса упаковки	
								шт.	п.м.	нетто, кг	брутто, кг
AYPC.C48.0702	Профиль угловой обжимной 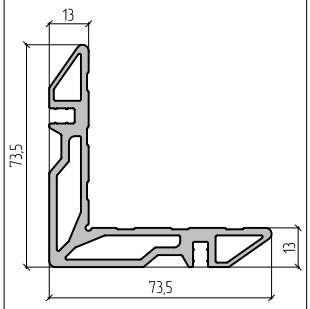	2,103	322,9	776,1	10403600	00	3,25	2	6,5	13,6	13,6
AYPC.C48.0703	Профиль угловой обжимной 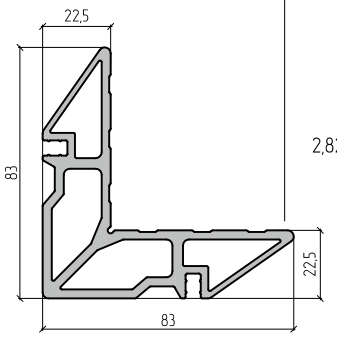	2,822	347	1045,3	10403700	00	3,25	2	6,5	18,3	18,3
AYPC.C48.0704	Профиль угловой обжимной 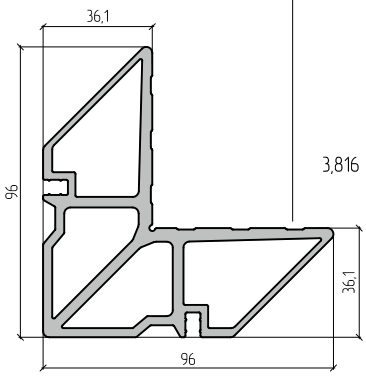	3,816	387,5	1413,6	10403800	00	3,25	2	6,5	24,8	24,8
AYPC.C48.0705	Профиль угловой обжимной 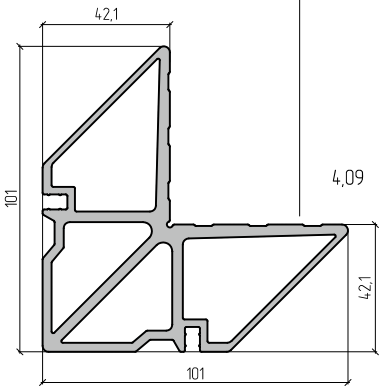	4,09	399,7	1514,9	10403900	00	3,25	2	6,5	26,6	26,6
AYPC.C48.0707	Профиль угловой обжимной 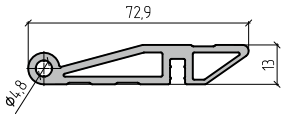	1,07	175,9	396,2	10405600	00	3,25	4	13	13,9	13,9

Артикул	Наименование / Эскиз	Масса, кг/п.м.	Внешний периметр, мм	Площадь сечения, мм²	Код по каталогу	Цвет профиля	Длина поставки, п.м.	Количество в упаковке		Масса упаковки	
								шт.	п.м.	нетто, кг	брутто, кг
AYPC.C48.0708	Профиль угловой обжимной 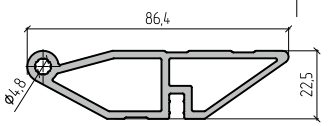	1,384	210,6	512,7	10405700	00	3,25	4	13	17,9	17,9
AYPC.110.0702	Профиль усилителя 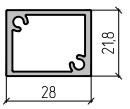	0,49	99	181,2	10203100	00	3,1	12	37,2	18,2	18,5
AYPC.W50.0703	Профиль угловой обжимной 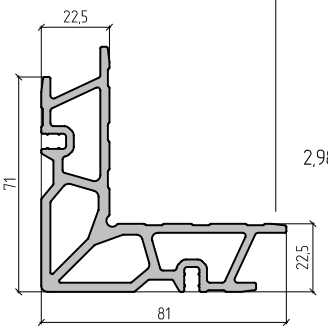	2,982	379,5	1104,1	12402300	00	3,25	2	6,5	19,4	19,5
AYPC.W72.0701	Профиль угловой обжимной 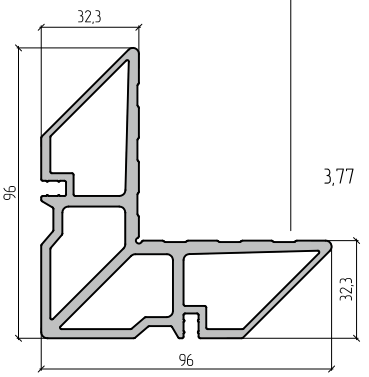	3,77	391	1389,8	10904100	00	3,25	2	6,5	24,5	24,5

КОМПЛЕКТУЮЩИЕ ИЗДЕЛИЯ

Рисунок	Код	Артикул	Масса, кг/м.п.	Применение
	10210600	FRK07	0,031	Уплотнитель резиновый EPDM. Норма упаковки – 400 м.п.
	10413200	FRK28	0,106	Уплотнитель резиновый EPDM. Норма упаковки – 150 м.п.
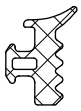	10415900	FRK29-01	0,043	Уплотнитель резиновый EPDM. Норма упаковки – 400 м.п.
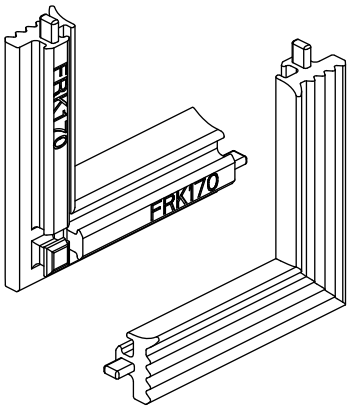	10915200	FRK170	0,003	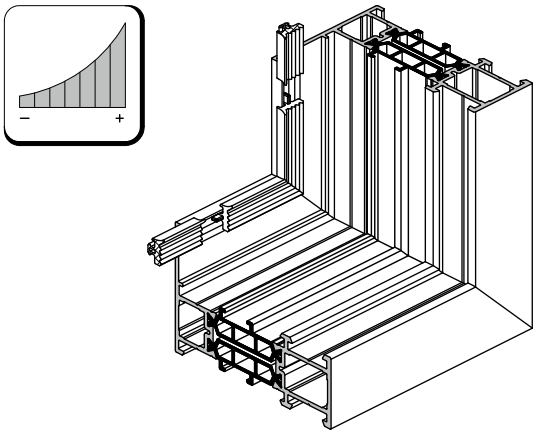 Уголок резиновый EPDM. Норма упаковки – 100 шт.
	11216300	FRK36	0,07	Уплотнитель резиновый EPDM. Норма упаковки – 250 м.п.
	10415500	FRK38	0,092	Уплотнитель резиновый EPDM. Норма упаковки – 400 м.п.
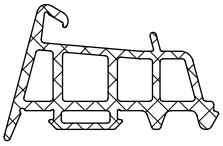	10820400	FRK63	0,258	Уплотнитель резиновый EPDM. Норма упаковки – 50 м.п.
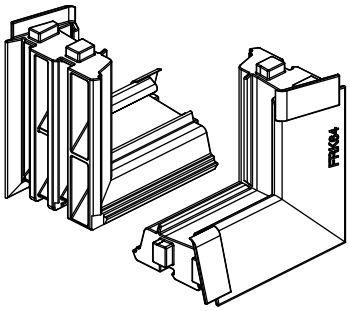	10820500	FRK64	0,022	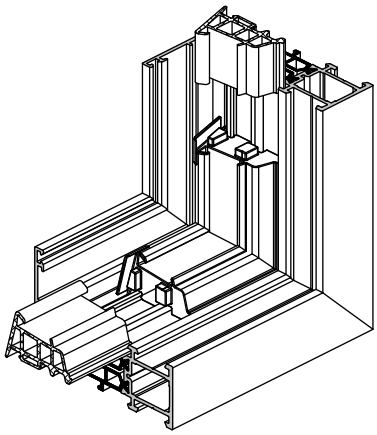 Уголок резиновый EPDM. Норма упаковки – 1000 шт.
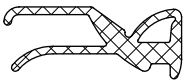	10820600	FRK65	0,11	Уплотнитель резиновый EPDM. Норма упаковки – 175 м.п.

Рисунок	Код	Артикул	Масса, кг/м.п.	Применение
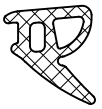	11216600	FRK67	0,11	Уплотнитель резиновый EPDM. Норма упаковки – 200 м.п.
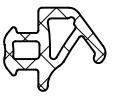	10821000	FRK98	0,029	Уплотнитель резиновый EPDM. Норма упаковки – 575 м.п.
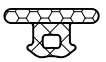	10821100	FRK101	0,001	Уплотнитель резиновый EPDM/EPDM foam. Норма упаковки – 600 м.п.
	10211300	PB048.0750-FP	0,009	Уплотнитель фетровый. Норма упаковки – 1000 м.п.
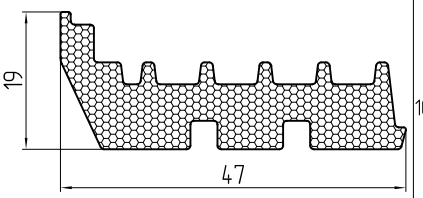	10910900	AYPC.W72.0911	0,016	Уплотнитель фальца. Норма упаковки – 180 м.п.
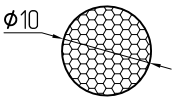	10952300	AYPC.W72.0912	0,031	Жгут уплотнительный. Норма упаковки – 45 м.п.
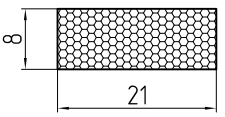	10912500	NOMAFLEX 21x8	0,026	Вспененный материал. Норма упаковки – 350 м.п.
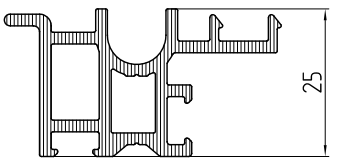	10911700	AYPC.W72.0920	0,431	Профиль адаптера универсальный. Норма упаковки – 12 шт. (5,8 м.пог.)
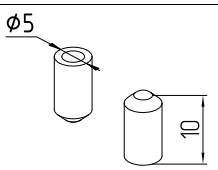	18112400	5x10 DIN6325D	0,001	Штифт. Норма упаковки – 100 шт. Поставляется только ГК "Алютех". Допускается замена на штифт 5x10 DIN6325

Рисунок	Код	Артикул	Применение
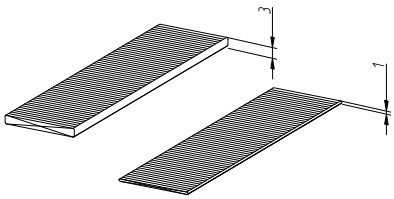	10414600 10414800	100x26x1 100x26x3	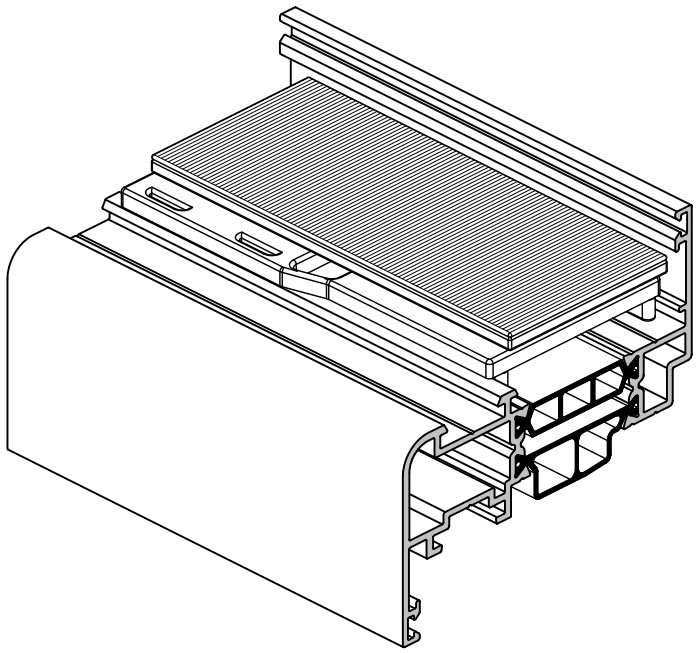 Подкладка рихтовочная. Норма упаковки – 1000 шт.
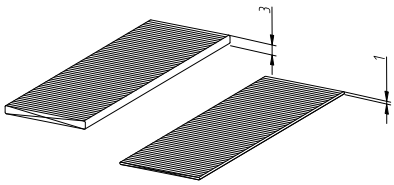	11213400 11213600	100x32x1 100x32x3	
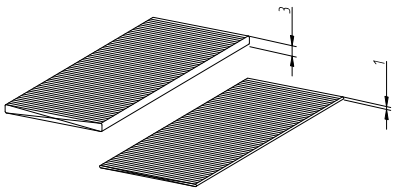	11213700 11213900	100x38x1 100x38x3	
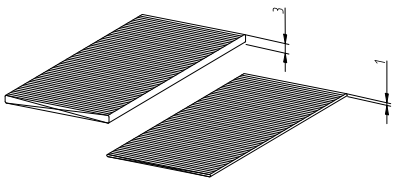	11218100 11218300	100x44x1 100x44x3	
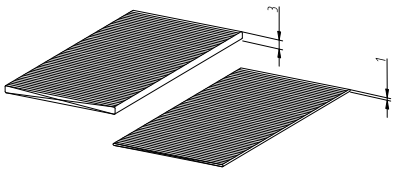	11218400 11218600	100x50x1 100x50x3	
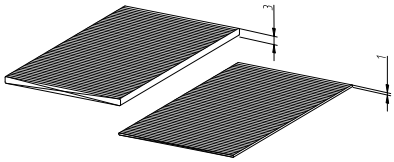	11219100 11219300	100x56x1 100x56x3	

Рисунок	Код	Артикул	Применение
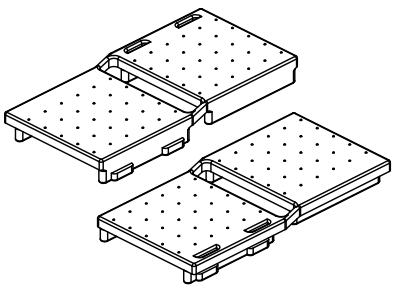	10910100	AYPC.W72.0901	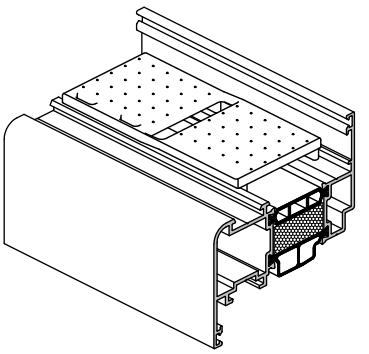 Подкладка опорная. Норма упаковки – 135 шт.
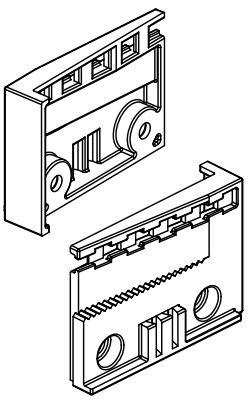	10910200	AYPC.W72.0902	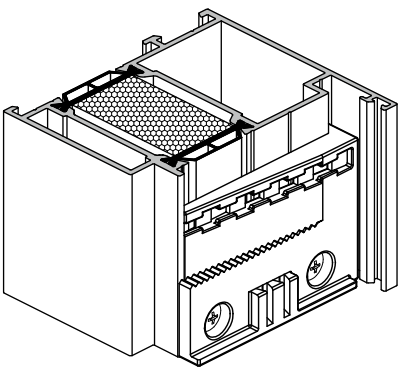
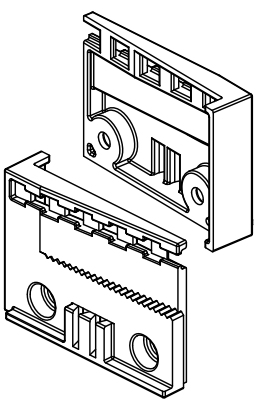		AYPC.W72.0902-01	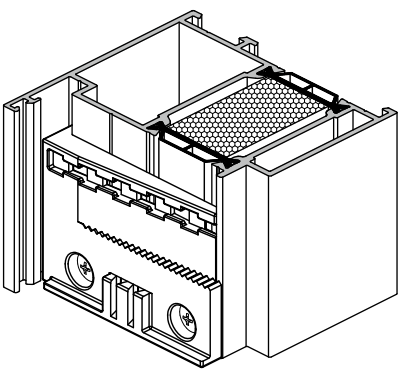 Комплект щеткодержателей. Норма упаковки – 50 компл.
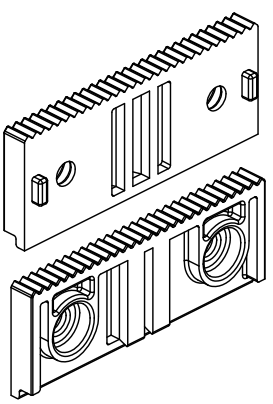	10910300	AYPC.W72.0903	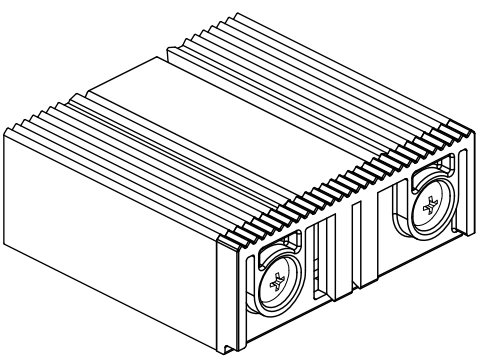 Заглушка порога. Норма упаковки – 50 шт.

Рисунок	Код	Артикул	Применение
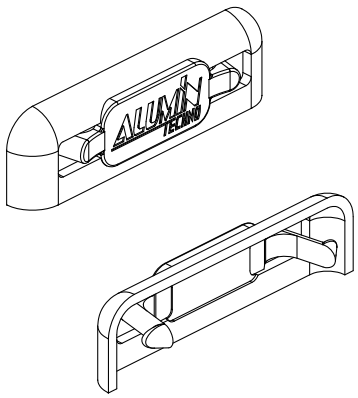	10411400	AYPC.C48.0919 Цвет: черный	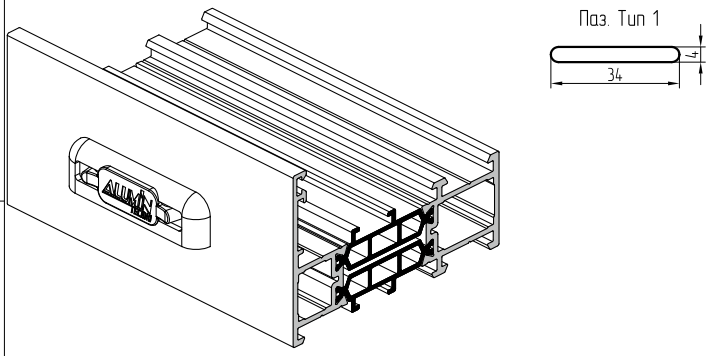 Заглушка водоотвода. Норма упаковки – 100 шт.
	10411401	AYPC.C48.0919 Цвет: белый	
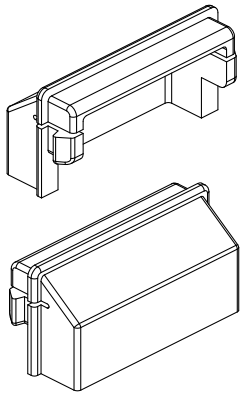	10417600	AYPC.C48.0919M Цвет: черный	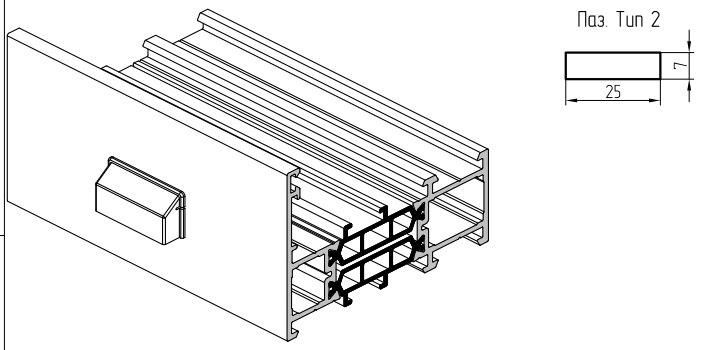 Заглушка водоотвода. Норма упаковки – 100 шт.
	10417601	AYPC.C48.0919M Цвет: белый	
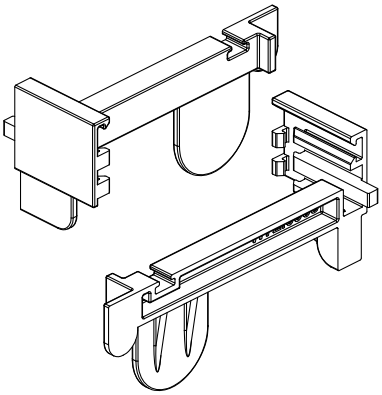	10910400	AYPC.W72.0905	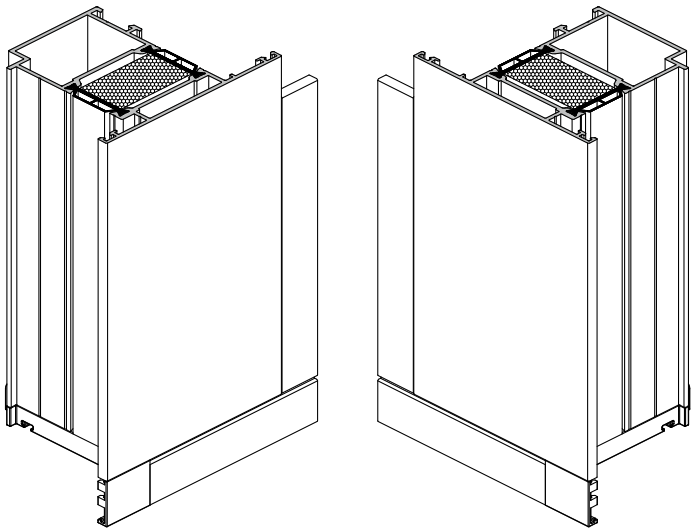 Комплект заглушек профиля примыкания двери. Норма упаковки – 25 компл.
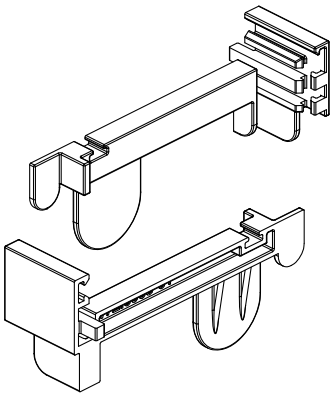		AYPC.W72.0905-01	

Рисунок	Код	Артикул	Применение
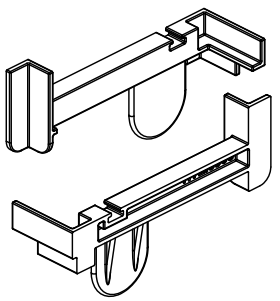	10910500	AYPC.W72.0906	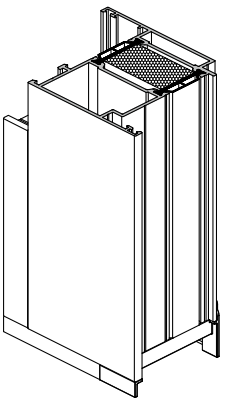 Заглушка профиля примыкания двери. Норма упаковки – 50 шт.
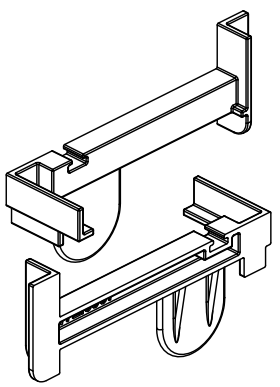	10910600	AYPC.W72.0907	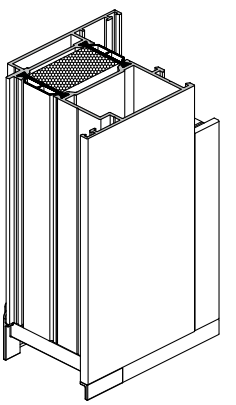 Заглушка профиля примыкания двери. Норма упаковки – 50 шт.
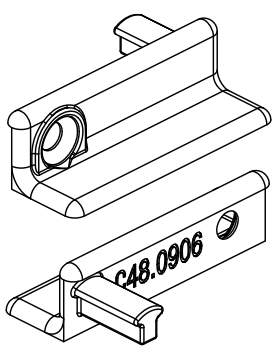	10410400	AYPC.C48.0906	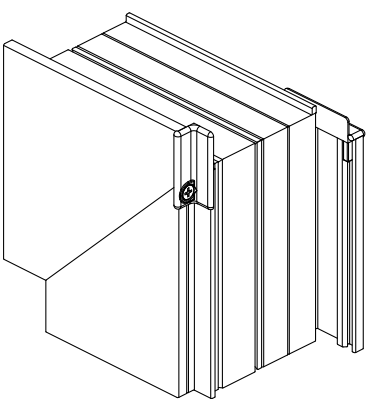 Заглушка. Норма упаковки – 100 шт.
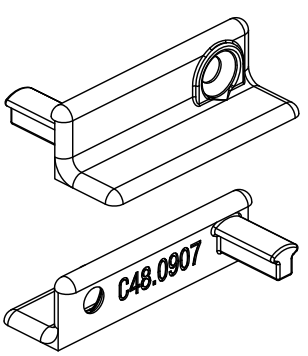	10410500	AYPC.C48.0907	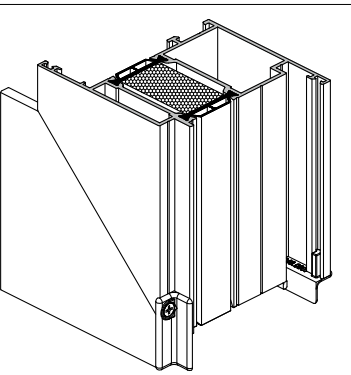 Заглушка. Норма упаковки – 100 шт.

Рисунок	Код	Артикул	Применение
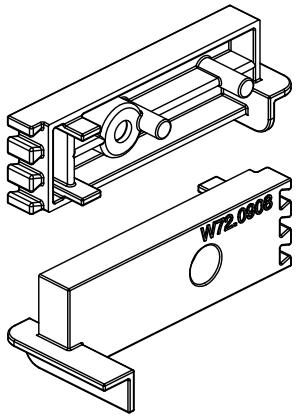	10910700	АУРС.W72.0908	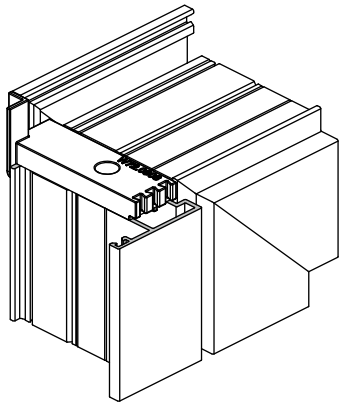
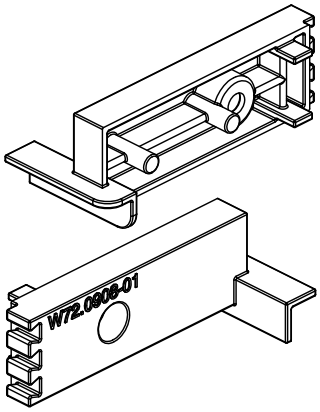		АУРС.W72.0908-01	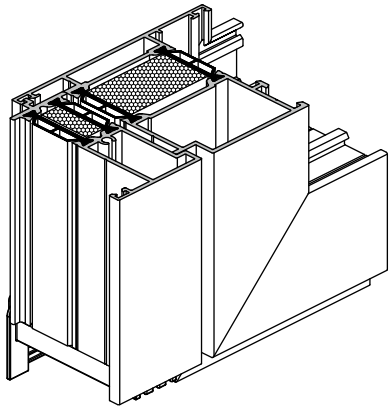 Комплект заглушек штульповых. Норма упаковки – 25 компл.
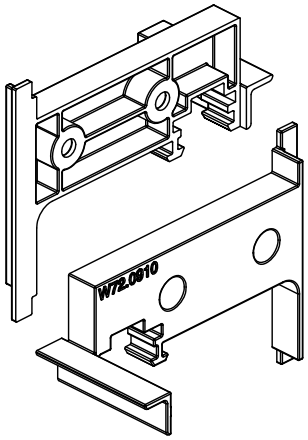	10910800	АУРС.W72.0910	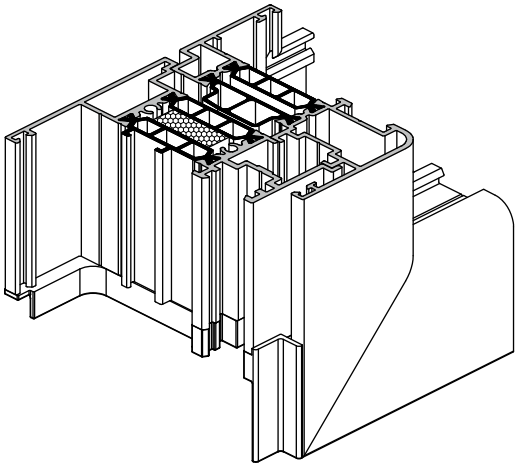
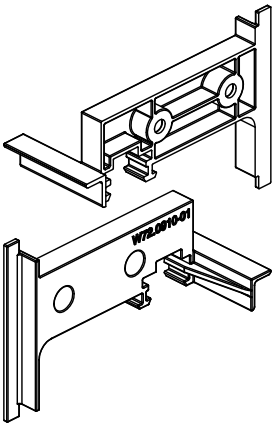		АУРС.W72.0910-01	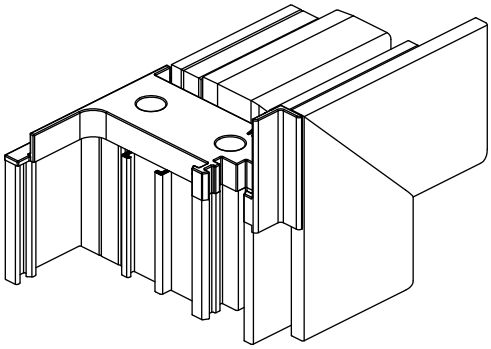 Комплект заглушек штульповых. Норма упаковки – 25 компл.

Рисунок	Код	Артикул	Применение
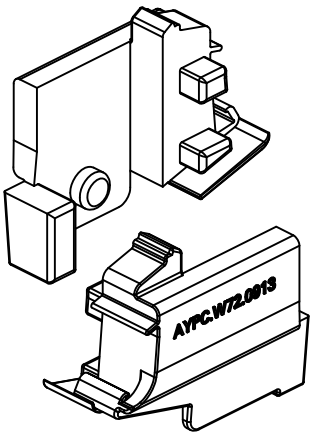	10915900	AYPC.W72.0913	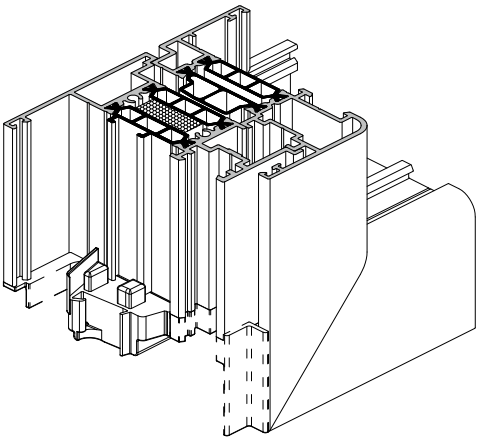
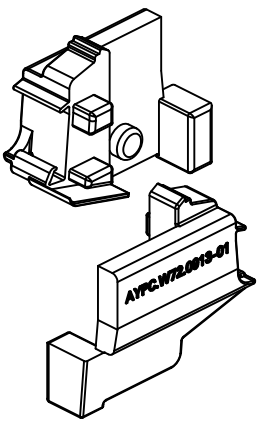		AYPC.W72.0913-01	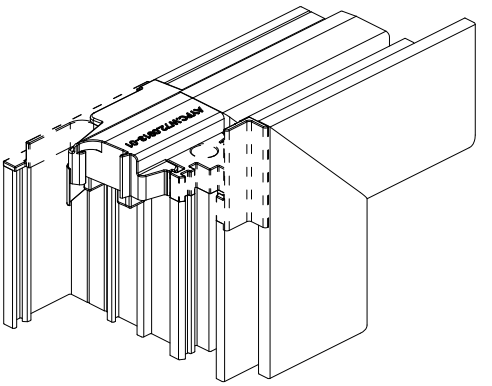 Комплект заглушек штульповых. Норма упаковки – 25 компл.
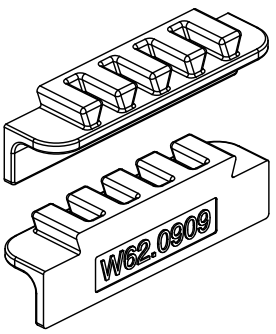	10811200	AYPC.W62.0909	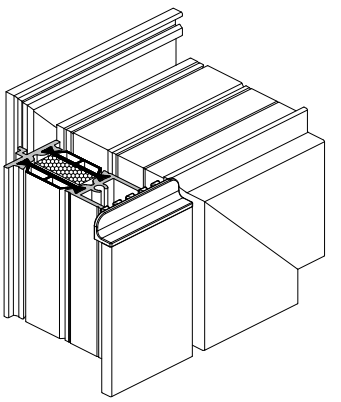 Заглушка штульпа. Норма упаковки – 50 шт.
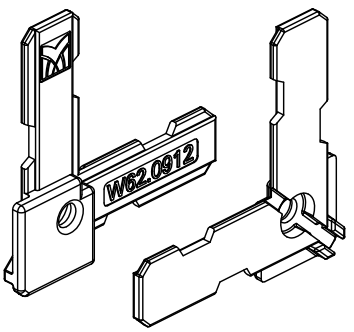	10816900	AYPC.W62.0912	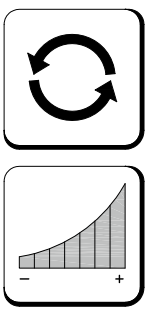 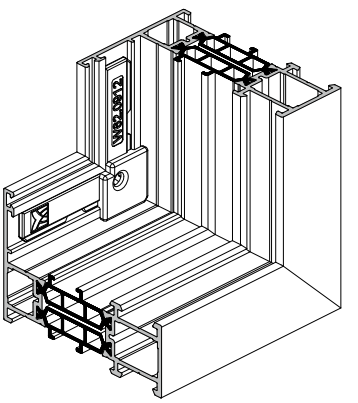 Уголок пластиковый. Норма упаковки – 120 шт.

Рисунок	Код	Артикул	Применение
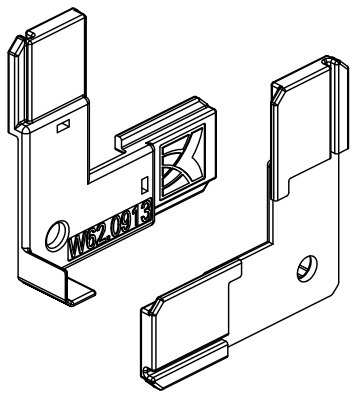	10817000	AYPC.W62.0913	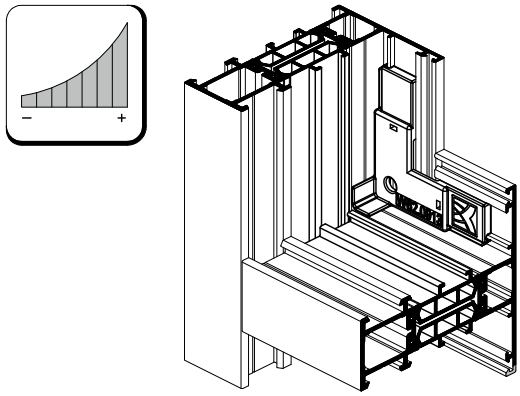 Уголок пластиковый. Норма упаковки – 120 шт.
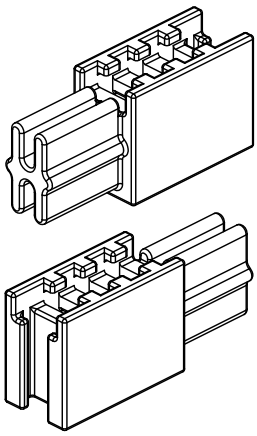	10410700	AYPC.C48.0909	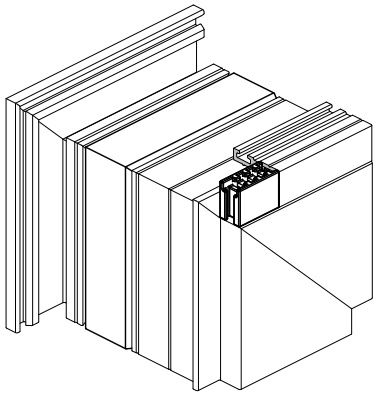 Заглушка профиля примыкания двери. Норма упаковки – 50 шт.
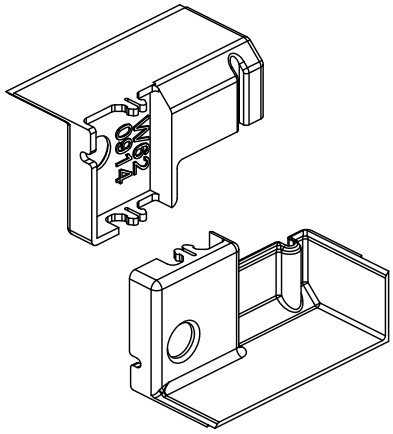	10819000	AYPC.W62.0914	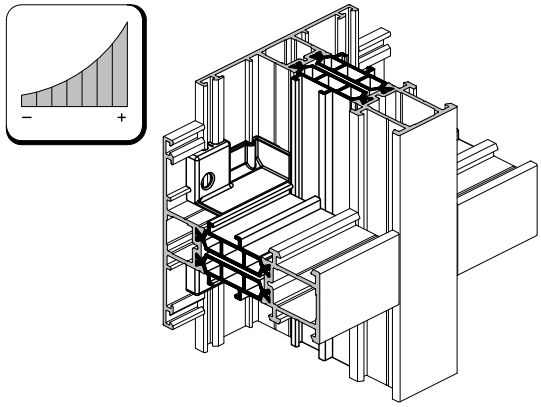
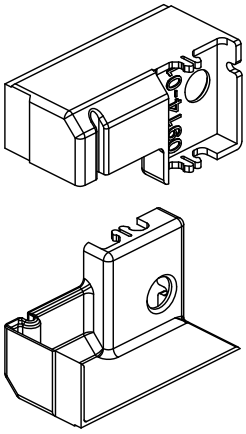		AYPC.W62.0914-01	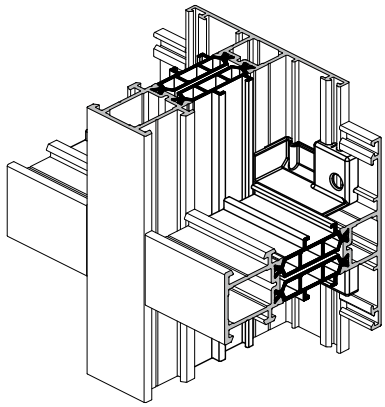 Комплект заглушек угловых. Норма упаковки – 120 компл.

Рисунок	Код	Артикул	Применение
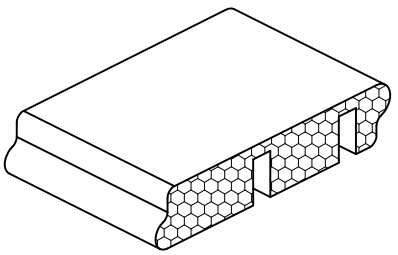	10818600	AYPC.W62.0916	Подкладка вспененная. Норма упаковки – 160 шт. 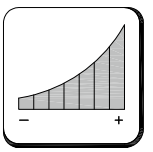 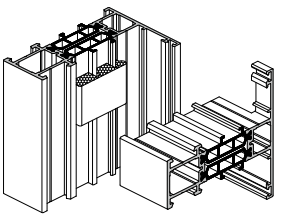 Для профилей рамы / импоста AYPC.W72.0101, AYPC.W72.0121 / AYPC.W72.0301, AYPC.W72.0321
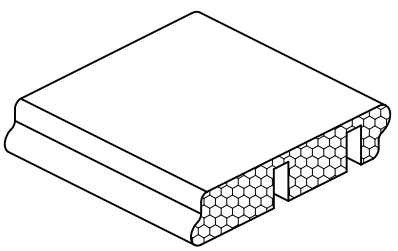	10818700	AYPC.W62.0916-01	Подкладка вспененная. Норма упаковки – 160 шт. 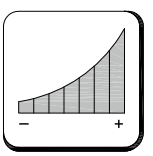 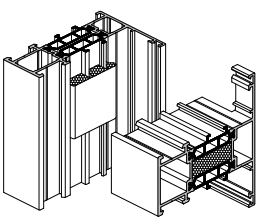 Для профилей рамы / импоста AYPC.W72.0102, AYPC.W72.0122 / AYPC.W72.0302
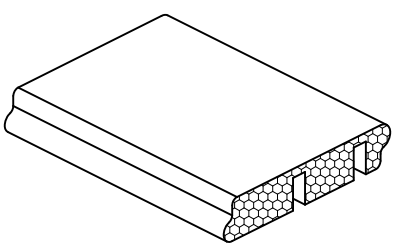	10818800	AYPC.W62.0916-02	Подкладка вспененная. Норма упаковки – 160 шт. 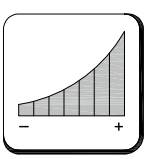 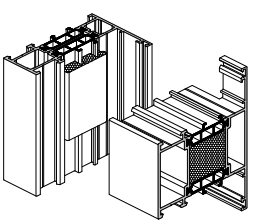 Для профилей рамы / импоста AYPC.W72.0103, AYPC.W72.0123 / AYPC.W72.0303
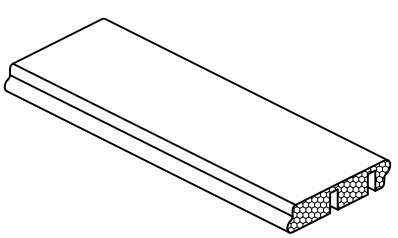	10818900	AYPC.W62.0916-03	Подкладка вспененная. Норма упаковки – 90 шт. 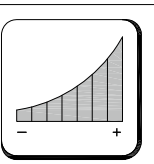 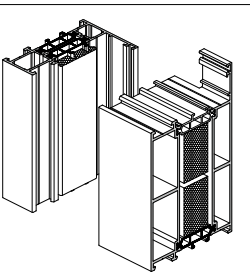 Для профилей рамы AYPC.W72.0106
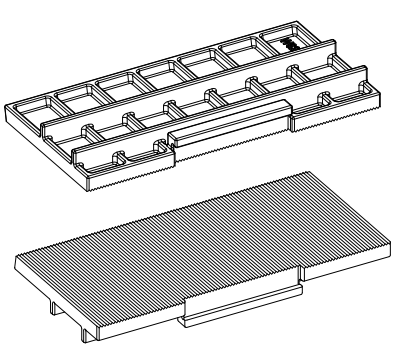	10819200	AYPC.W62.0917	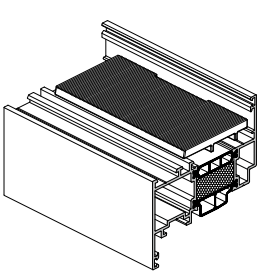 Подкладка опорная. Норма упаковки – 100 шт.

Рисунок	Код	Артикул	Применение
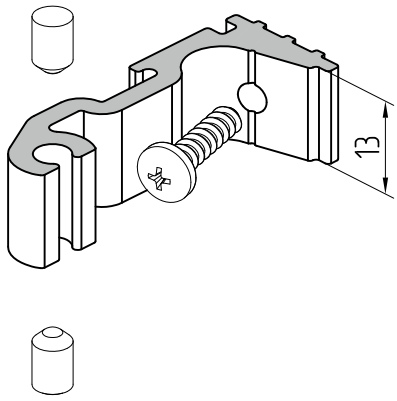	10811500	AYPC.W62.0951	Закладная крепления импоста. Норма упаковки – 200 компл. *В комплект входят: AYPC.W62.0950 – 1 шт., 3,9x16-A2 DIN7981 – 1шт., штифт 5x8 DIN6325 – 2 шт.* *Исходный профиль – AYPC.W62.0701* 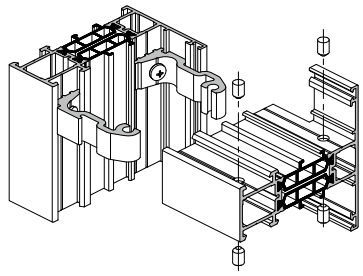 Для профилей рамы / импоста AYPC.W72.0101, AYPC.W72.0121, AYPC.W72.0815 / AYPC.W72.0301, AYPC.W72.0306, AYPC.W72.0321
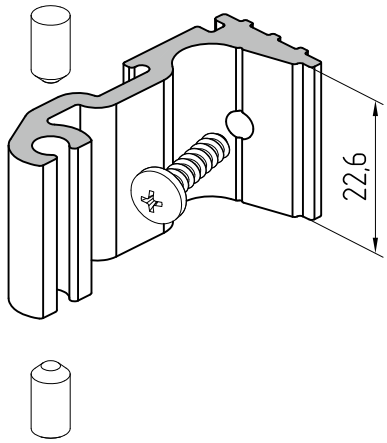	10811600	AYPC.W62.0951-01	Закладная крепления импоста. Норма упаковки – 100 компл. *В комплект входят: AYPC.W62.0950-01 – 1 шт., 3,9x16-A2 DIN7981 – 1шт., штифт 5x10 DIN6325D – 2 шт.* *Исходный профиль – AYPC.W62.0701* 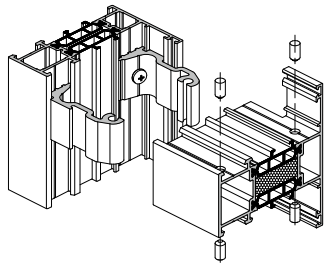 Для профилей рамы / импоста AYPC.W72.0102, AYPC.W72.0107, AYPC.W72.0122 / AYPC.W72.0302, AYPC.W72.0304, AYPC.W72.0305, AYPC.W72.0307, AYPC.W72.0308
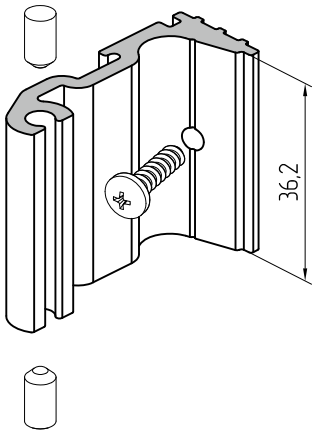	10811700	AYPC.W62.0951-02	Закладная крепления импоста. Норма упаковки – 80 компл. *В комплект входят: AYPC.W62.0950-02 – 1 шт., 3,9x16-A2 DIN7981 – 1шт., штифт 5x10 DIN6325D – 2 шт.* *Исходный профиль – AYPC.W62.0701* 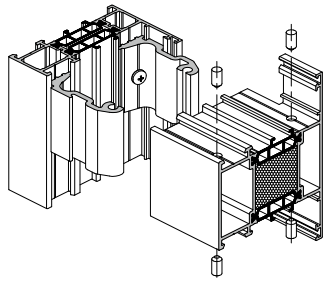 Для профилей рамы / импоста AYPC.W72.0103, AYPC.W72.0123 / AYPC.W72.0303
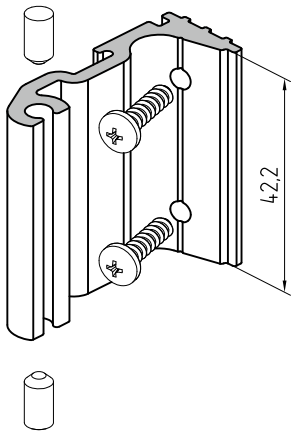	10811800	AYPC.W62.0951-03	Закладная крепления импоста. Норма упаковки – 60 компл. *В комплект входят: AYPC.W62.0950-03 – 1 шт., 3,9x16-A2 DIN7981 – 2шт., штифт 5x10 DIN6325D – 2 шт.* *Исходный профиль – AYPC.W62.0701* 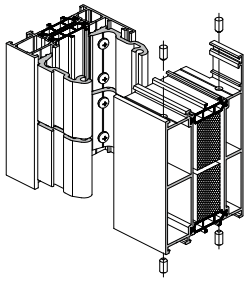 Для профилей рамы AYPC.W72.0106

Рисунок	Код	Артикул	Применение
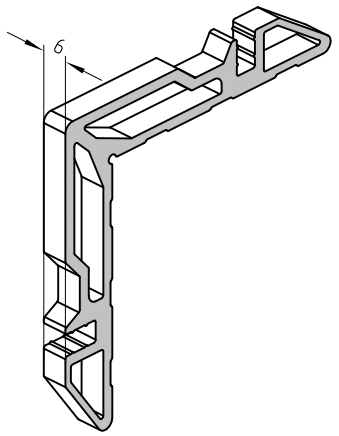	10811900	AYPC.W62.0952	Закладная угловая из профиля *AYPC.C48.0702*. Норма упаковки – 400 шт. 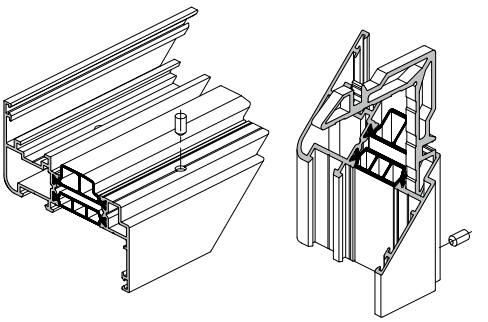 Для профилей створки AYPC.W72.0201, AYPC.W72.0221
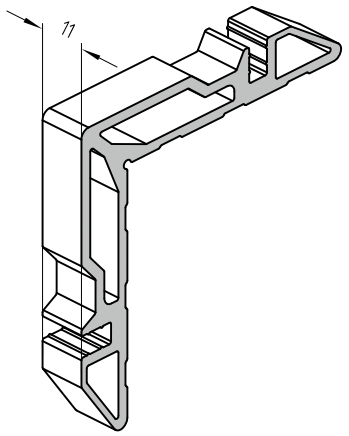	10812000	AYPC.W62.0952-01	Закладная угловая из профиля *AYPC.C48.0702*. Норма упаковки – 200 шт. 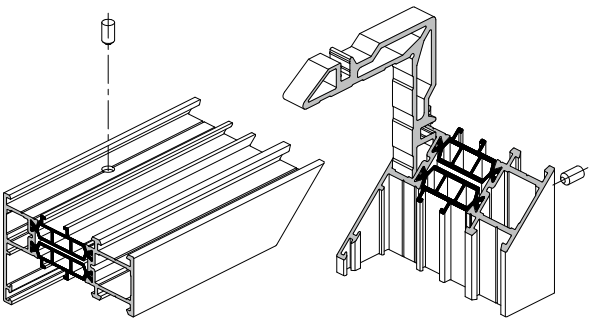 Для профилей рамы / импоста AYPC.W72.0101, AYPC.W72.0121, AYPC.W72.0815 /AYPC.W72.0301
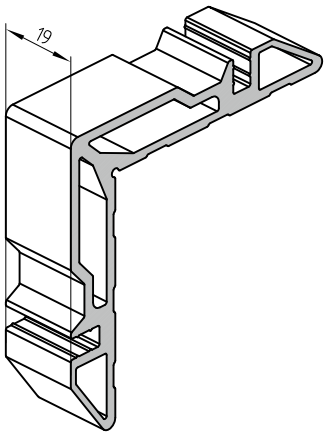	10812100	AYPC.W62.0952-02	Закладная угловая из профиля *AYPC.C48.0702*. Норма упаковки – 100 шт. 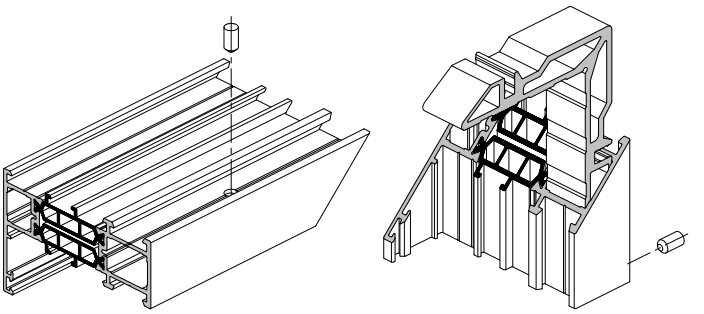 Для профилей рамы / импоста AYPC.W72.0101, AYPC.W72.0108, AYPC.W72.0121 / AYPC.W72.0301
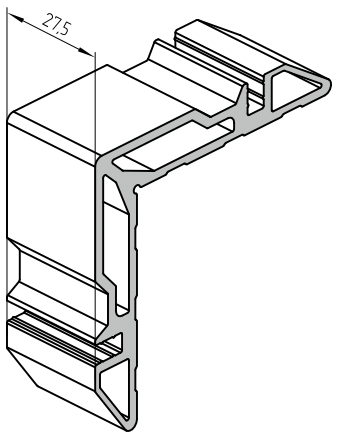	10812200	AYPC.W62.0952-03	Закладная угловая из профиля *AYPC.C48.0702*. Норма упаковки – 100 шт. 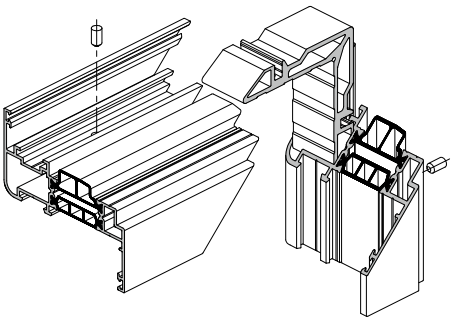 Для профилей створки AYPC.W72.0201, AYPC.W72.0221

Рисунок	Код	Артикул	Применение
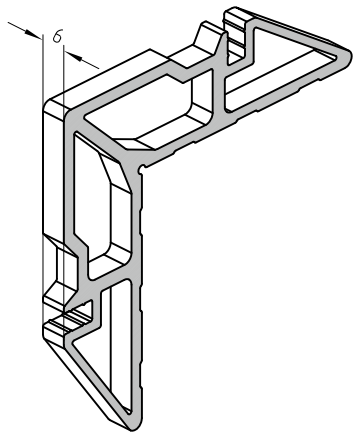	10812300	AYPC.W62.0953	Закладная угловая из профиля *AYPC.C48.0703*. Норма упаковки – 200 шт. 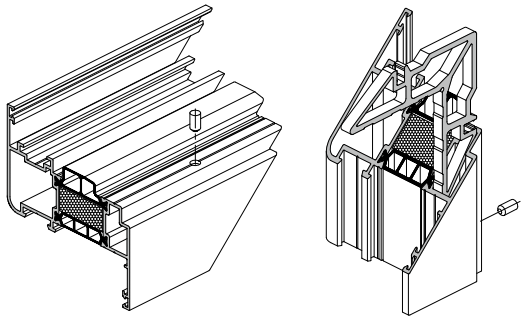 Для профилей створки AYPC.W72.0202, AYPC.W72.0212, AYPC.W72.0222
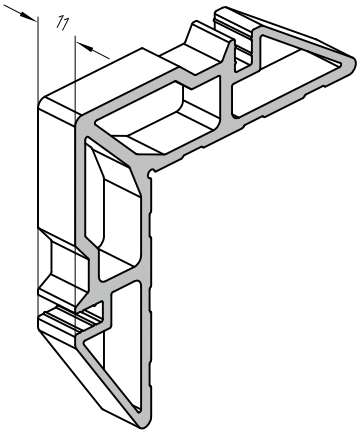	10812400	AYPC.W62.0953-01	Закладная угловая из профиля *AYPC.C48.0703*. Норма упаковки – 200 шт. 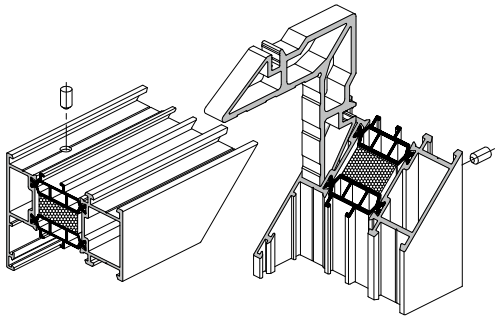 Для профилей рамы / импоста AYPC.W72.0102, AYPC.W72.0107, AYPC.W72.0122 / AYPC.W72.0302
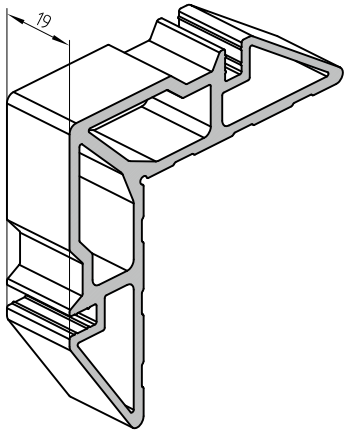	10812500	AYPC.W62.0953-02	Закладная угловая из профиля *AYPC.C48.0703*. Норма упаковки – 100 шт. 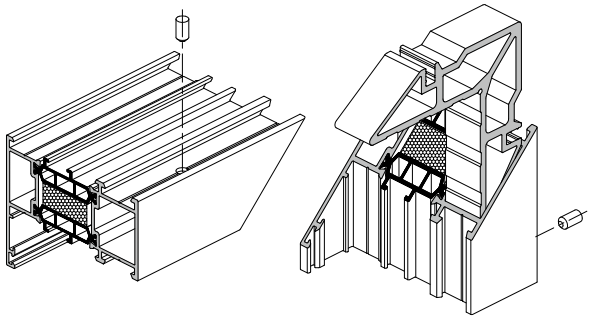 Для профилей рамы / импоста AYPC.W72.0102, AYPC.W72.0107, AYPC.W72.0122 / AYPC.W72.0302
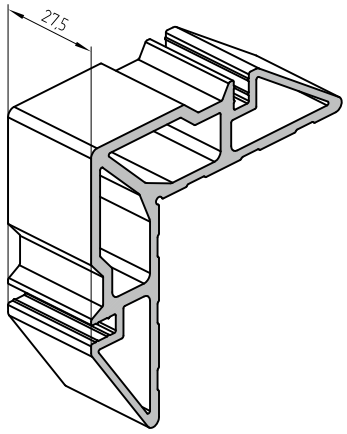	10812600	AYPC.W62.0953-03	Закладная угловая из профиля *AYPC.C48.0703*. Норма упаковки – 40 шт. 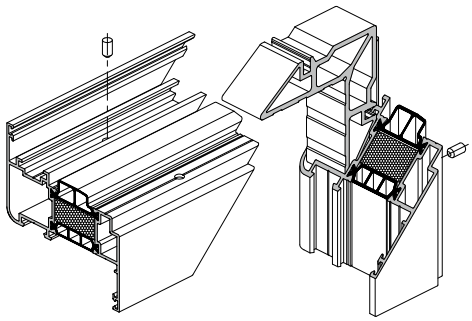 Для профилей створки AYPC.W72.0202, AYPC.W72.0212, AYPC.W72.0222

Рисунок	Код	Артикул	Применение
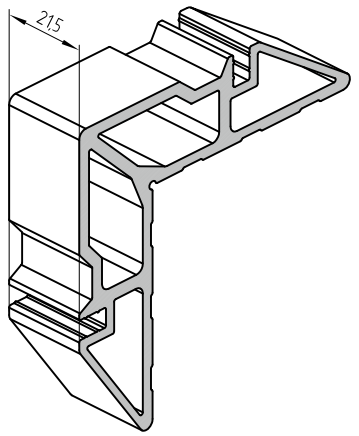	10812700	AYPC.W62.0953-04	Закладная угловая из профиля *AYPC.C48.0703*. Норма упаковки – 60 шт. 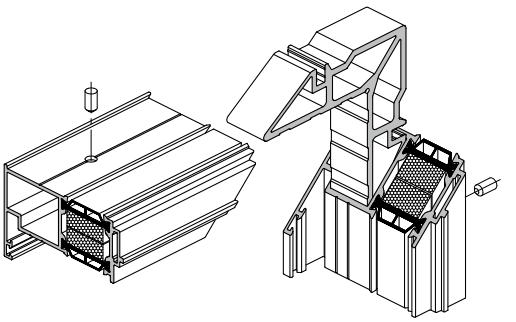 Для профиля дверного вспомогательного AYPC.W72.0803E
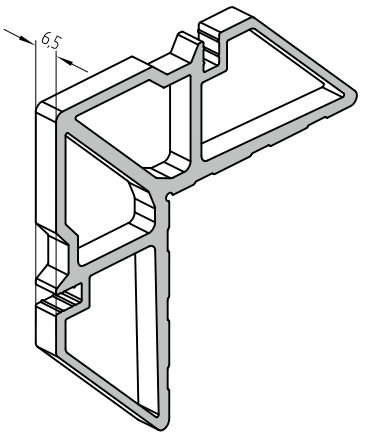	10812800	AYPC.W62.0954	Закладная угловая из профиля *AYPC.C48.0704*. Норма упаковки – 200 шт. 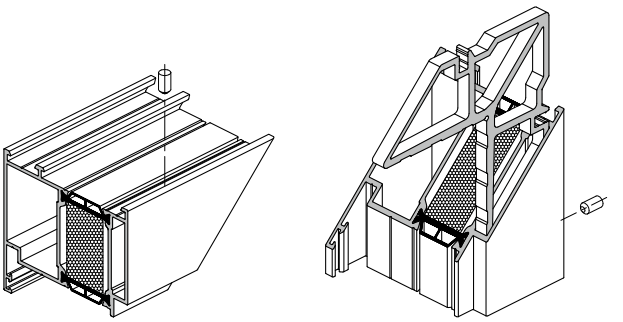 Для профилей рамы / створки AYPC.W72.0104, AYPC.W72.0105 / AYPC.W72.0204 (0214), AYPC.W72.0205 (0215)
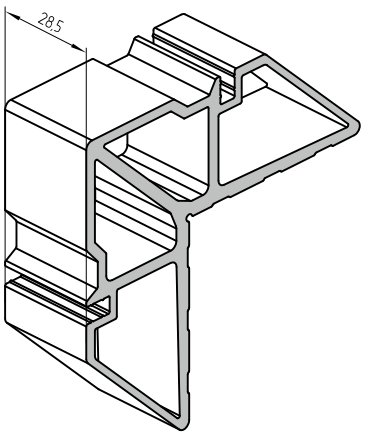	10812900	AYPC.W62.0954-01	Закладная угловая из профиля *AYPC.C48.0704*. Норма упаковки – 50 шт. 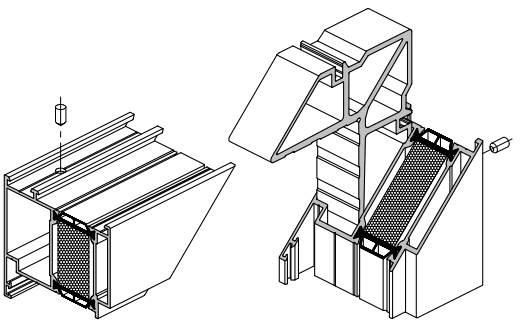 Для профилей рамы AYPC.W72.0104, AYPC.W72.0105
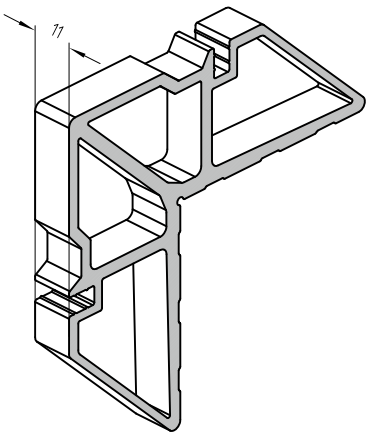	10813000	AYPC.W62.0954-02	Закладная угловая из профиля *AYPC.C48.0704*. Норма упаковки – 140 шт. 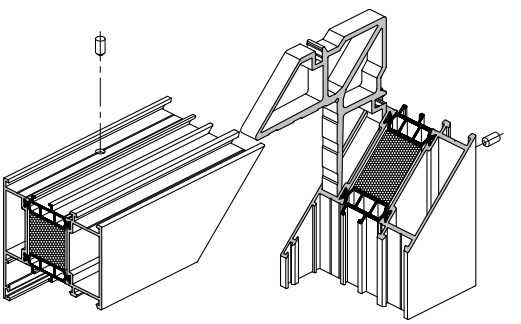 Для профилей рамы / импоста AYPC.W72.0103, AYPC.W72.0123 / AYPC.W72.0303

Рисунок	Код	Артикул	Применение
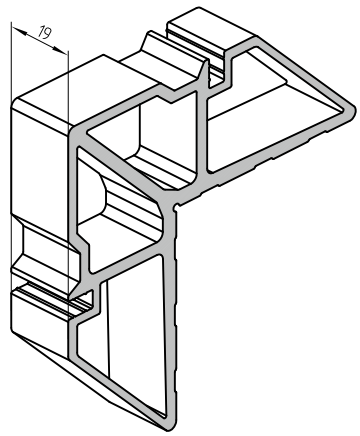	10813100	AYPC.W62.0954-03	Закладная угловая из профиля *AYPC.C48.0704*. Норма упаковки – 70 шт. 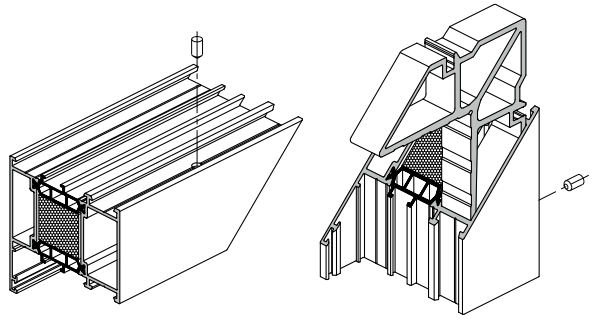 Для профилей рамы / импоста AYPC.W72.0103, AYPC.W72.0123 / AYPC.W72.0303
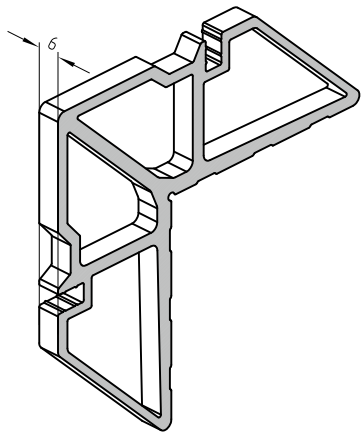	10814900	AYPC.W62.0954-04	Закладная угловая из профиля *AYPC.C48.0704*. Норма упаковки – 200 шт. 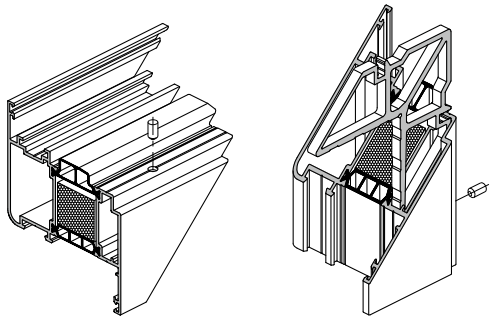 Для профилей створки AYPC.W72.0203, AYPC.W72.0223
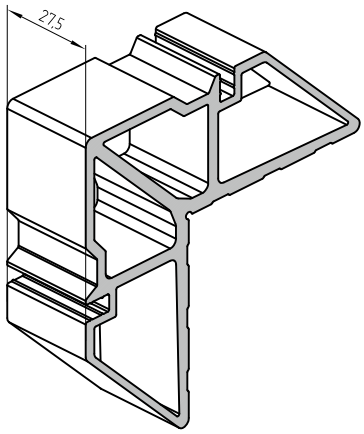	10815000	AYPC.W62.0954-05	Закладная угловая из профиля *AYPC.C48.0704*. Норма упаковки – 50 шт. 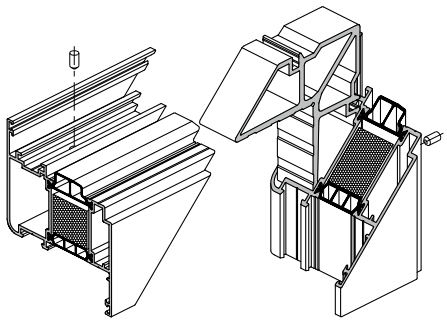 Для профилей створки AYPC.W72.0203, AYPC.W72.0223
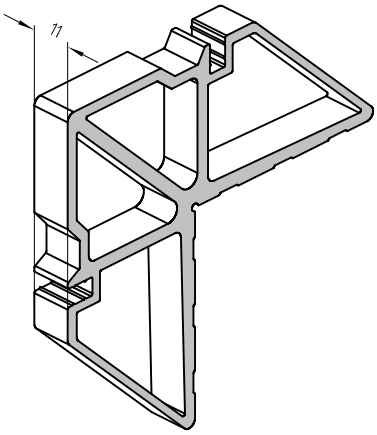	10813200	AYPC.W62.0955	Закладная угловая из профиля *AYPC.C48.0705*. Норма упаковки – 120 шт. 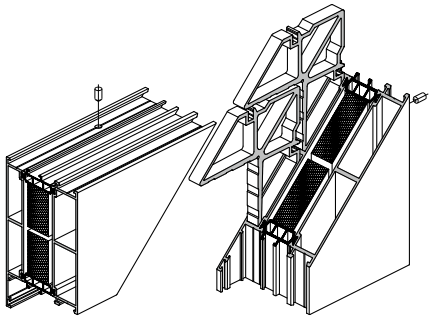 Для профилей рамы AYPC.W72.0106

Рисунок	Код	Артикул	Применение
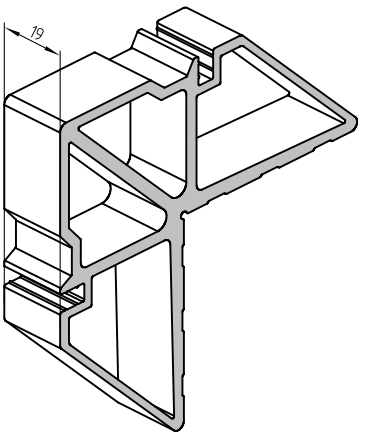	10813300	AYPC.W62.0955-01	Закладная угловая из профиля *AYPC.C48.0705*. Норма упаковки – 70 шт. 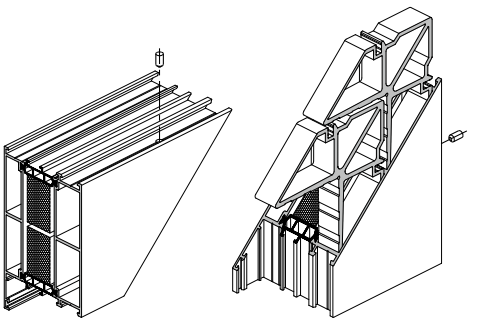 Для профилей рамы AYPC.W72.0106
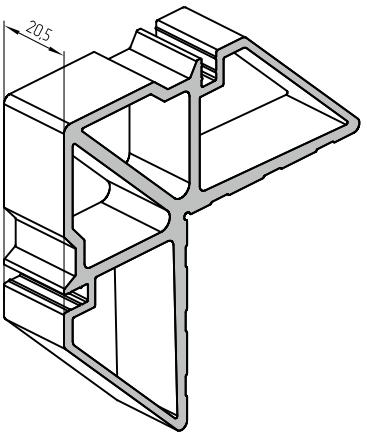	10813400	AYPC.W62.0955-02	Закладная угловая из профиля *AYPC.C48.0705*. Норма упаковки – 60 шт. 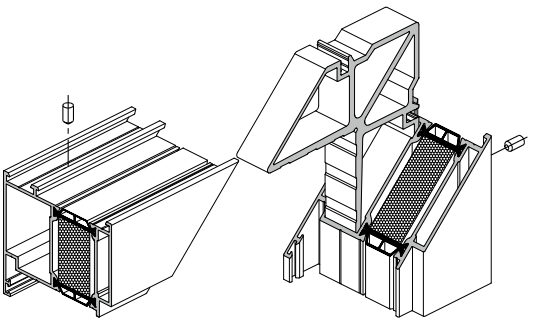 Для профилей рамы / створки AYPC.W72.0104, AYPC.W72.0105 / AYPC.W72.0204 (0214), AYPC.W72.0205 (0215)
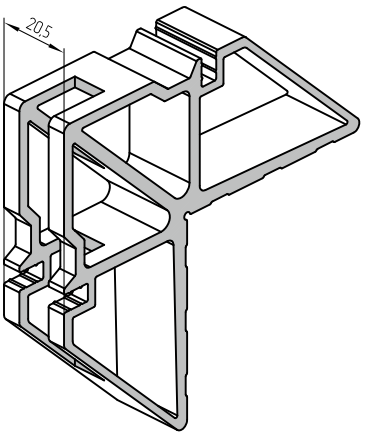	10815400	AYPC.W62.0956	Закладная угловая из профиля *AYPC.C48.0705*. Норма упаковки – 32 шт. 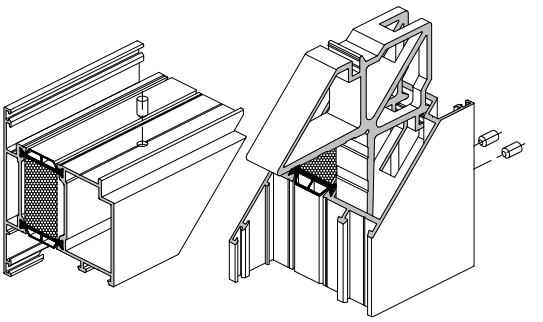 Для профилей створки AYPC.W72.0204 (0214) / AYPC.W72.0205 (0215)
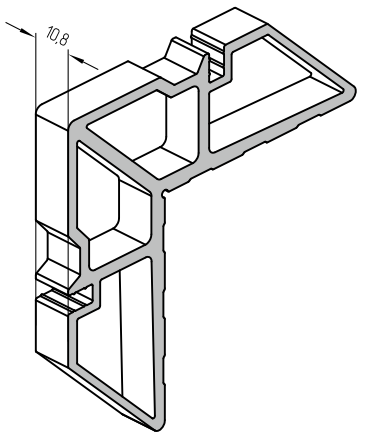	10912900	AYPC.W72.0950	Закладная угловая из профиля *AYPC.W72.0701*. Норма упаковки – 176 шт. 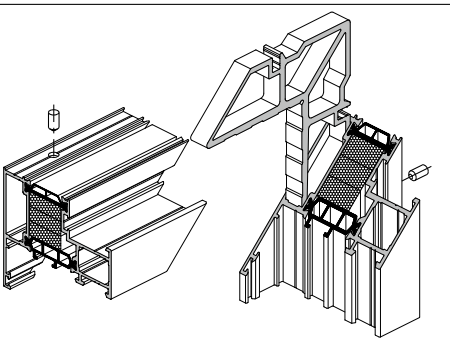 Для профилей рамы AYPC.W72.0108

Рисунок	Код	Артикул	Применение
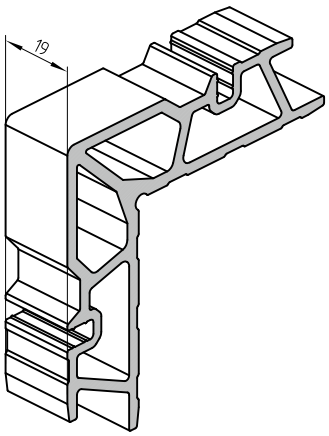	12431000	AYPC.W50.0931	Закладная угловая из профиля *AYPC.W50.0703*. Норма упаковки – 60 шт. 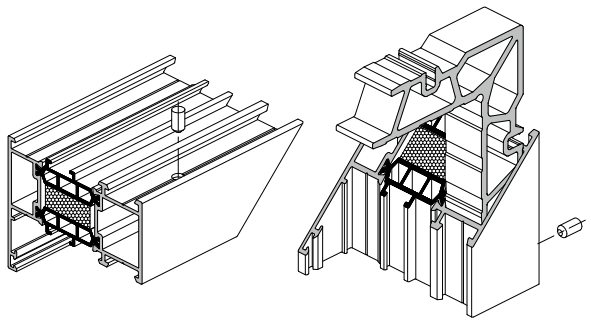 Для профилей рамы / импоста AYPC.W72.0102 / AYPC.W72.0302
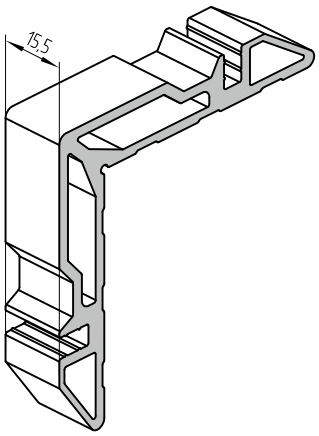	11231400	AYPC.F50.1950-05	Закладная угловая из профиля *AYPC.C48.0702*. Норма упаковки – 32 шт. 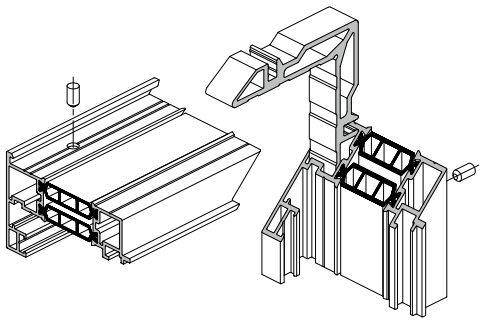 Для профилей рамы AYPC.W72.0815
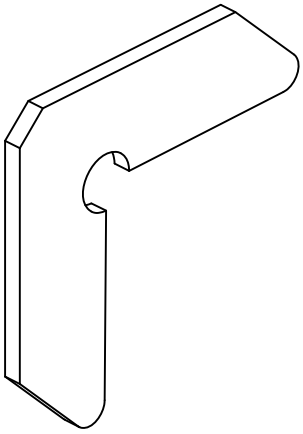	10462100	AYPC.C43.0905	Уголок выравнивающий. Норма упаковки – 200 шт. 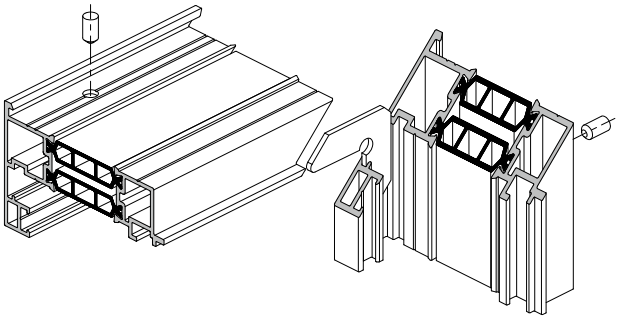 Для профилей рамы AYPC.W72.0815
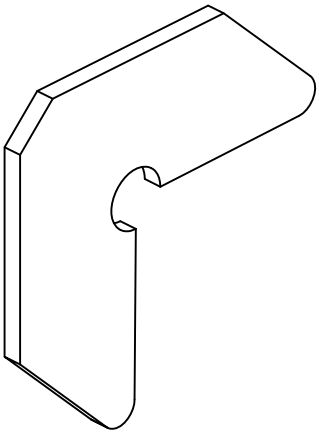	10813600	AYPC.W62.0957	Уголок выравнивающий. Норма упаковки – 200 шт. 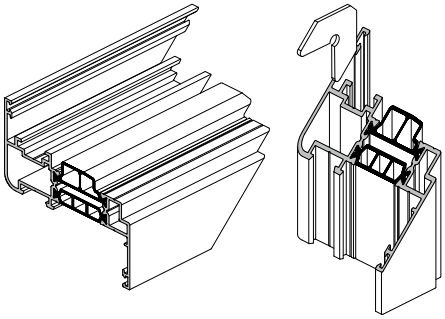 Для профилей рамы / створки / импоста AYPC.W72.0104, AYPC.W72.0105 / AYPC.W72.02XX / AYPC.W72.03XX

Рисунок	Код	Артикул	Применение
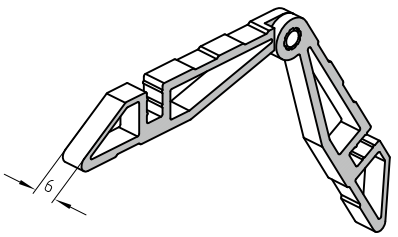	10813700	AYPC.W62.0960	Закладная угловая из профиля *AYPC.C48.0707*. Норма упаковки – 50 шт. 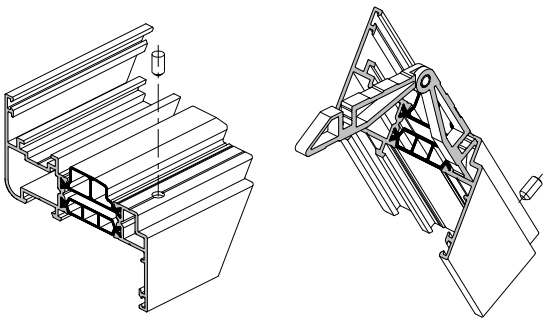 Для профилей створки AYPC.W72.0201, AYPC.W72.0221
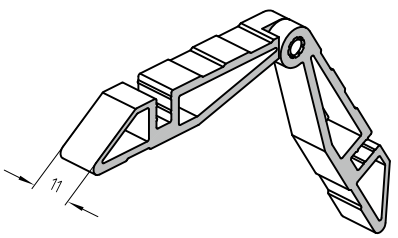	10813800	AYPC.W62.0960-01	Закладная угловая из профиля *AYPC.C48.0707*. Норма упаковки – 50 шт. 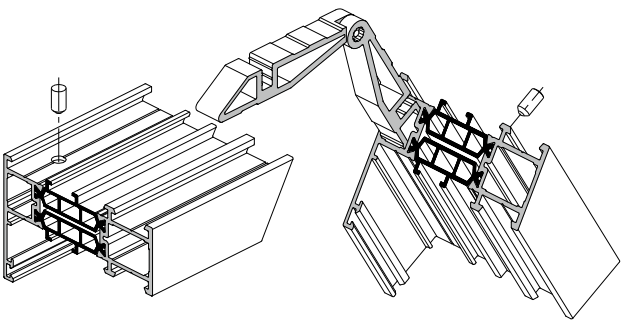 Для профилей рамы / импоста AYPC.W72.0101, AYPC.W72.0121 / AYPC.W72.0301
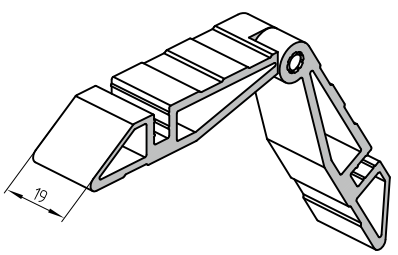	10813900	AYPC.W62.0960-02	Закладная угловая из профиля *AYPC.C48.0707*. Норма упаковки – 100 шт. 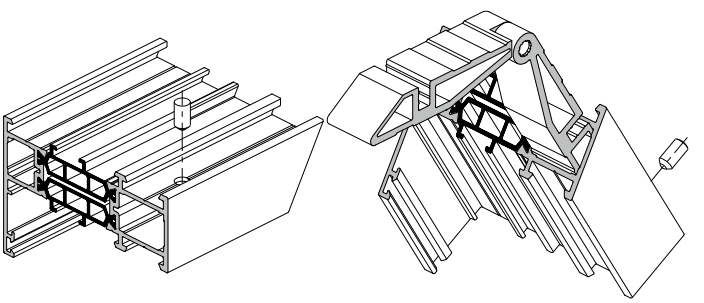 Для профилей рамы / импоста AYPC.W72.0101, AYPC.W72.0121 / AYPC.W72.0301
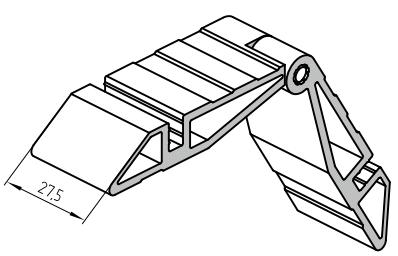	10814000	AYPC.W62.0960-03	Закладная угловая из профиля *AYPC.C48.0707*. Норма упаковки – 20 шт. 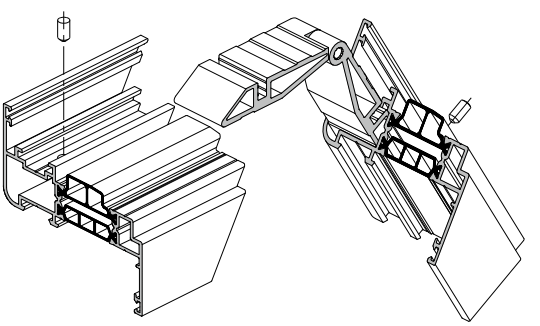 Для профилей створки AYPC.W72.0201, AYPC.W72.0221

Рисунок	Код	Артикул	Применение
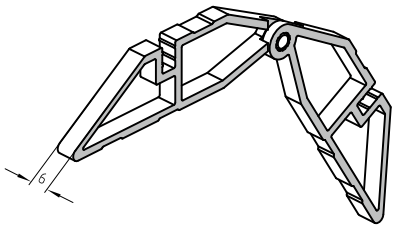	10814200	AYPC.W62.0962	Закладная угловая из профиля *AYPC.C48.0708*. Норма упаковки – 50 шт. 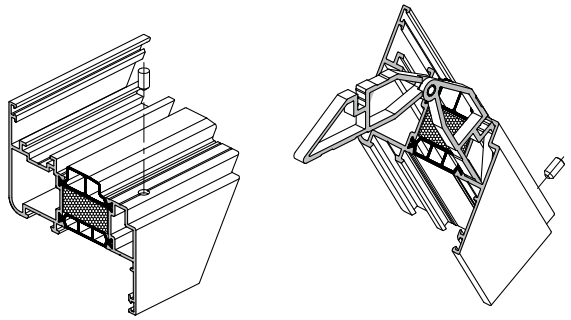 Для профилей створки AYPC.W72.0202, AYPC.W72.0212, AYPC.W72.0222
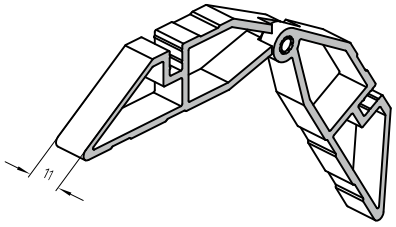	10814300	AYPC.W62.0962-01	Закладная угловая из профиля *AYPC.C48.0708*. Норма упаковки – 28 шт. 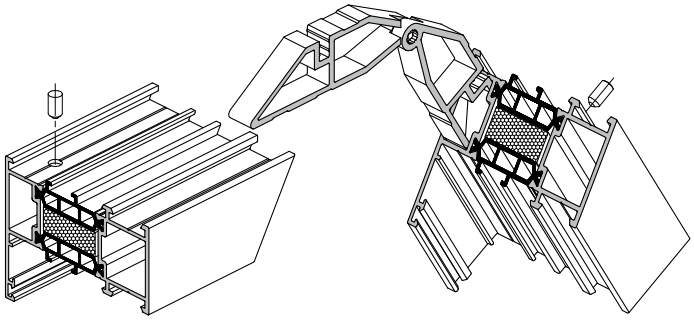 Для профилей рамы / импоста AYPC.W72.0102, AYPC.W72.0122 / AYPC.W72.0302
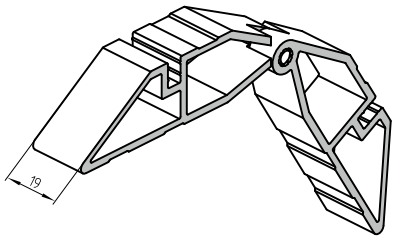	10814400	AYPC.W62.0962-02	Закладная угловая из профиля *AYPC.C48.0708*. Норма упаковки – 40 шт. 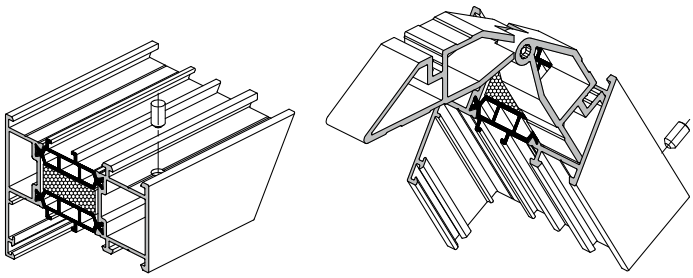 Для профилей рамы / импоста AYPC.W72.0102, AYPC.W72.0122 / AYPC.W72.0302
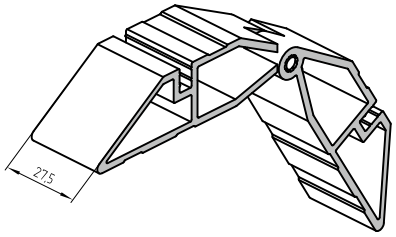	10814500	AYPC.W62.0962-03	Закладная угловая из профиля *AYPC.C48.0708*. Норма упаковки – 40 шт. 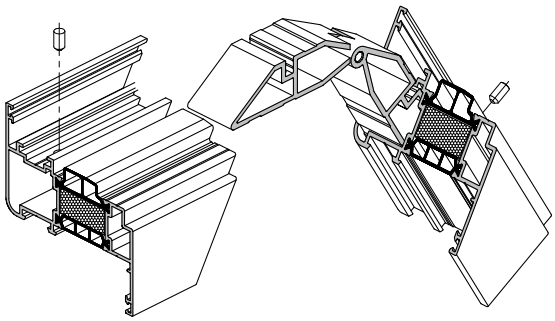 Для профилей створки AYPC.W72.0202, AYPC.W72.0212, AYPC.W72.0222

Рисунок	Код	Артикул	Применение
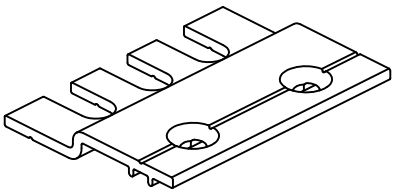	10913000	AYPC.W72.0951	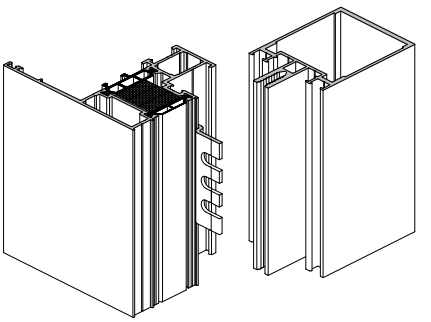 Прижим. Норма упаковки – 150 шт. *Исходный профиль – AYPC.W72.0808*
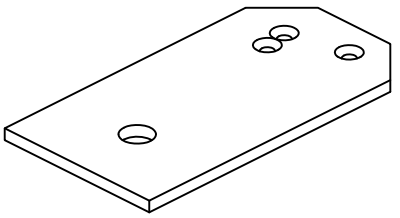	10213000	AYPC.110.0943	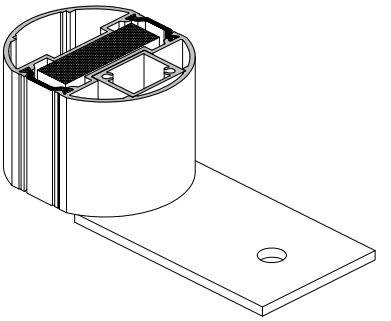 Пластина. Норма упаковки – 60 шт.

СХЕМА УСТАНОВКИ ОПОРНЫХ ПРОКЛАДОК

Схемы установки опорных подкладок под заполнение

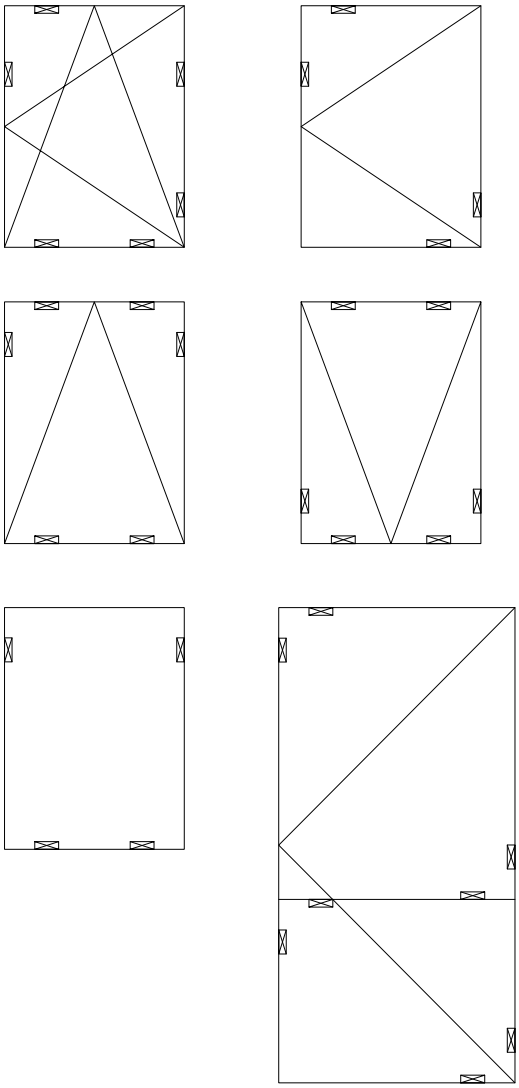

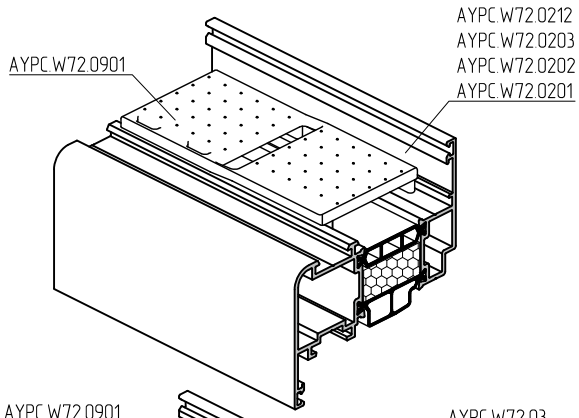

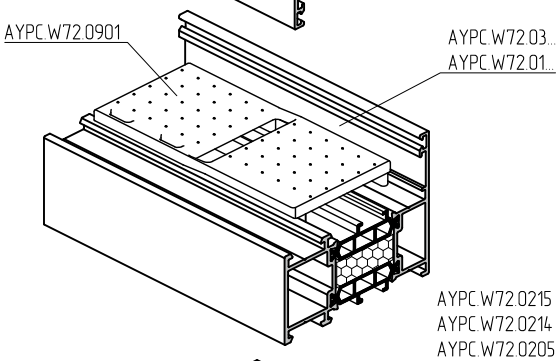

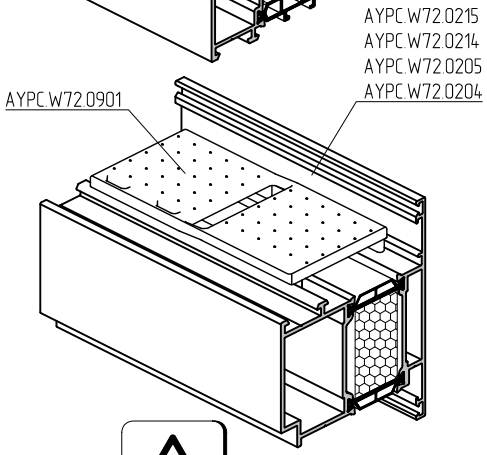

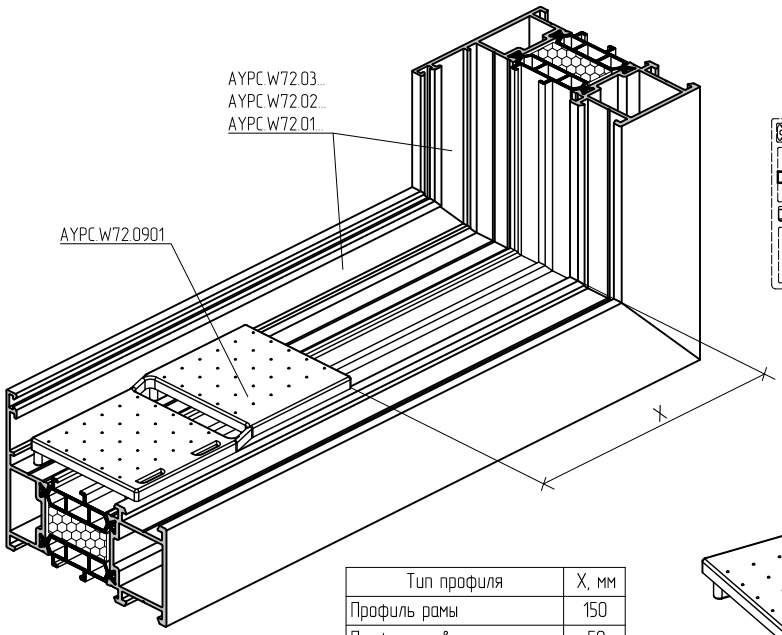

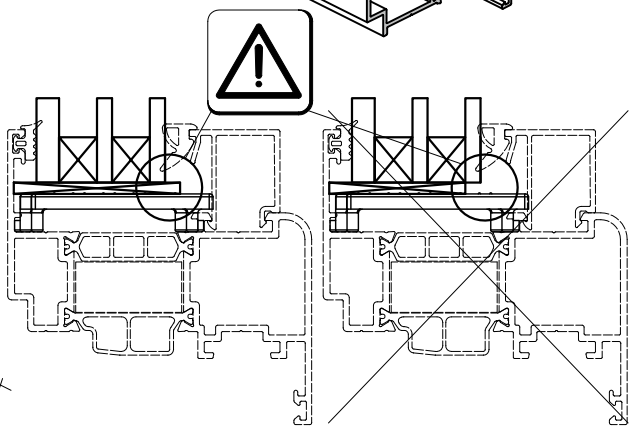

Подкладка опорная AYPC.W72.0901

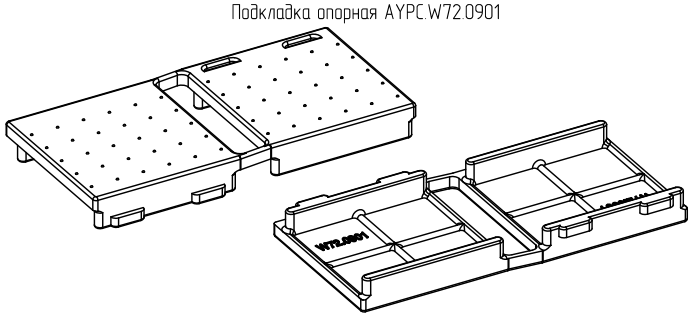

Тип профиля	X, мм
Профиль рамы	150
Профиль створки	50
Профиль импоста	150
Профиль створки дверной	150

Схемы установки опорных подкладок под заполнение

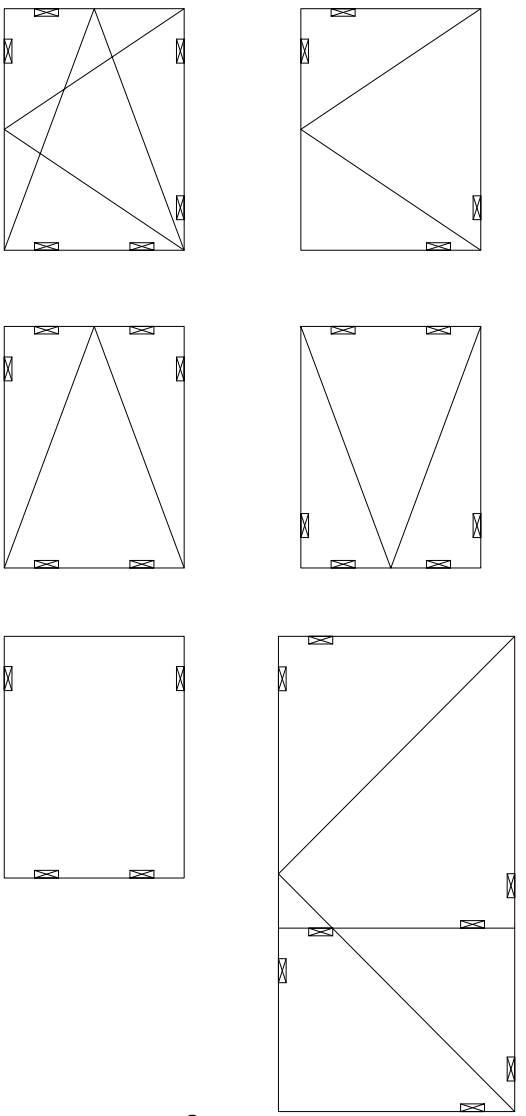

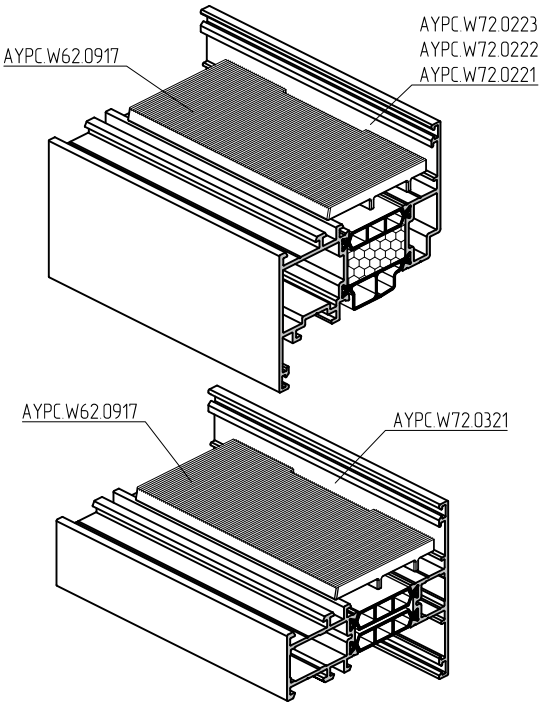

Подкладка опорная AYPC.W62.0917

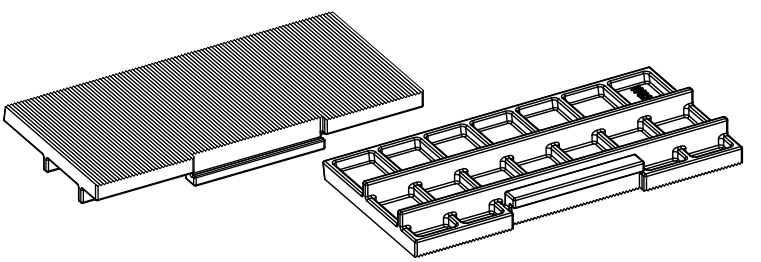

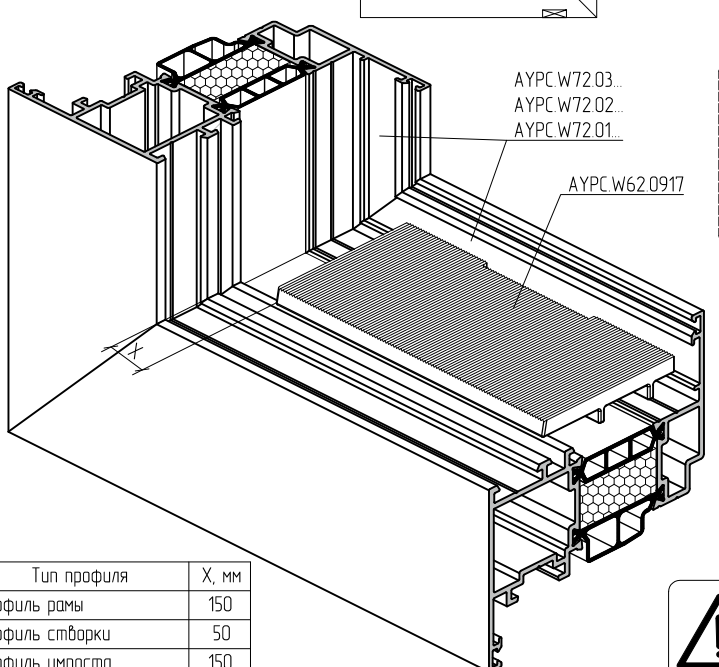

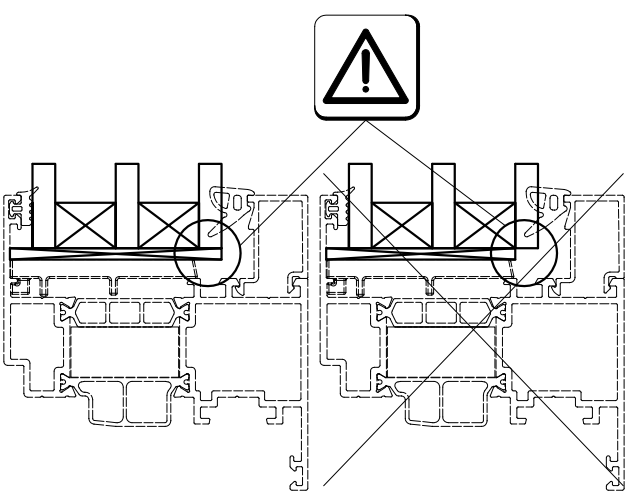

Тип профиля	X, мм
Профиль рамы	150
Профиль створки	50
Профиль импоста	150
Профиль створки дверной	150

Опорные подкладки AYPC.W72.0901 и AYPC.W62.0917 являются полностью взаимозаменяемыми и пригодны для установки во все типы оконных и дверных профилей рамы, створки и импоста серии ALT W72.

Обработка уплотнителя фальца под установку опорных подкладок

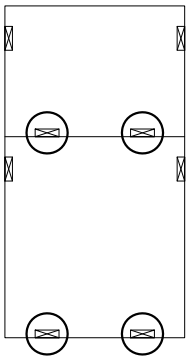

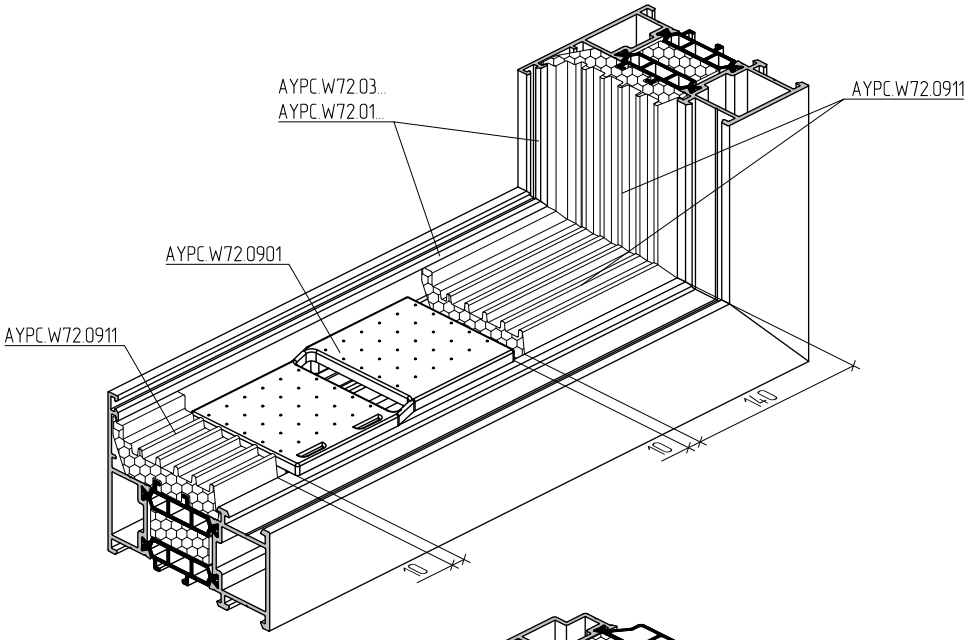

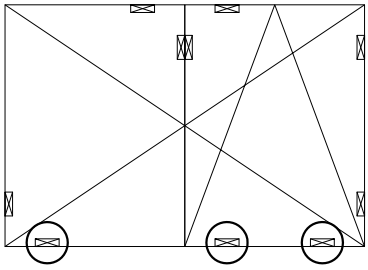

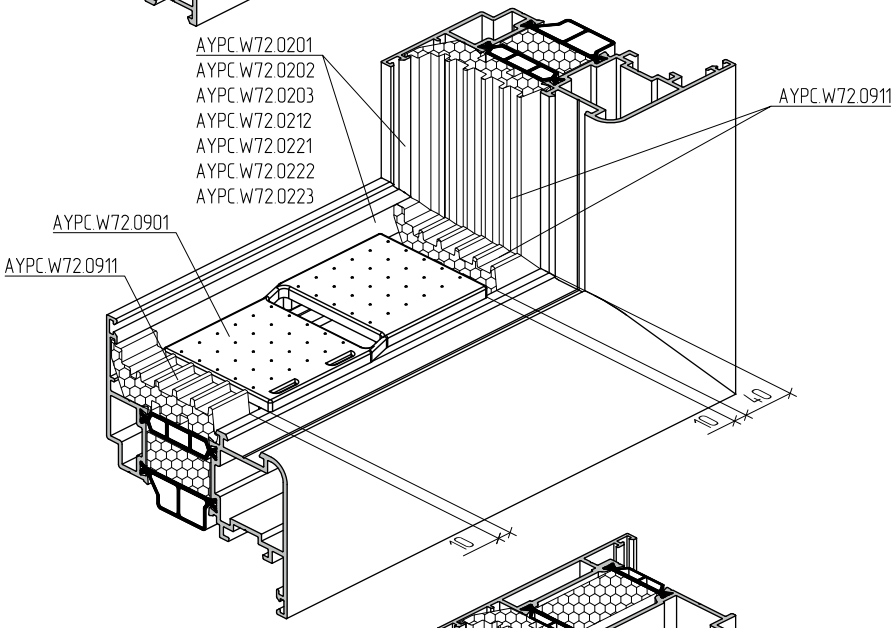

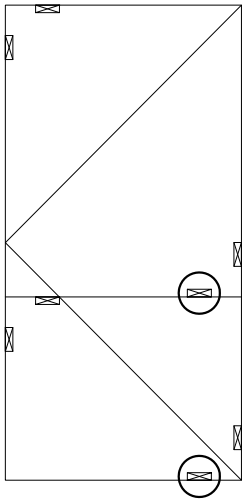

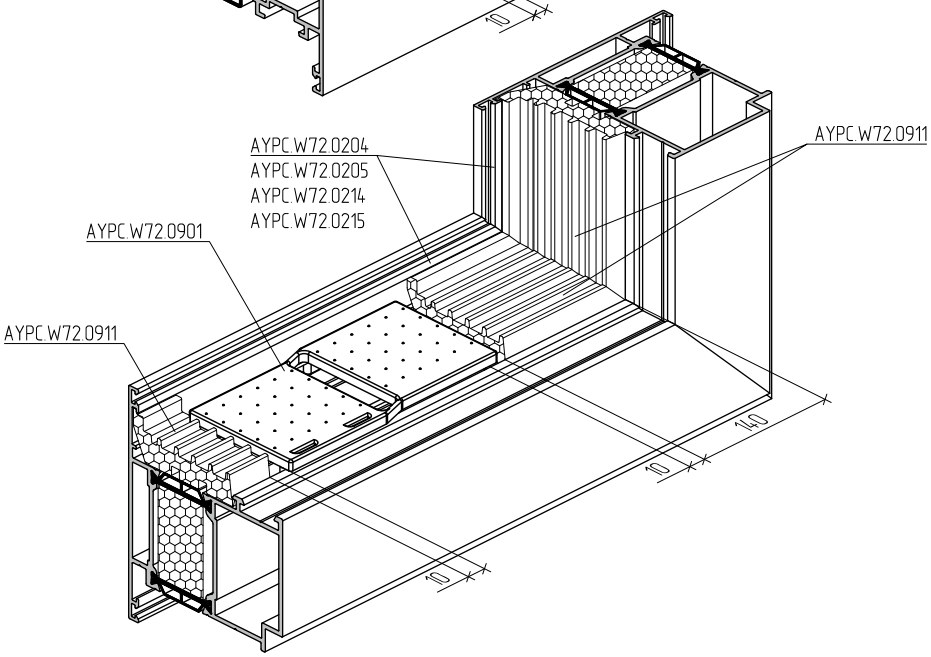

При установке опорной подкладки AYPC.W62.0917 обработка уплотнителя фальца AYPC.W72.0911 производится аналогично.

Обработка уплотнителя фальца AYPC.W72.0911 под вентиляционные отверстия

Так как часть вентиляционных отверстий размещена вверху створки, а расположение опорных подкладок зависит от типа и направления открывания, существует вероятность, что в зоне вентиляционного отверстия подкладка устанавливаться не будет и оно будет перекрыто уплотнителем фальца AYPC.W72.0911. В таком случае необходимо локально удалить часть уплотнителя согласно представленной обработке.

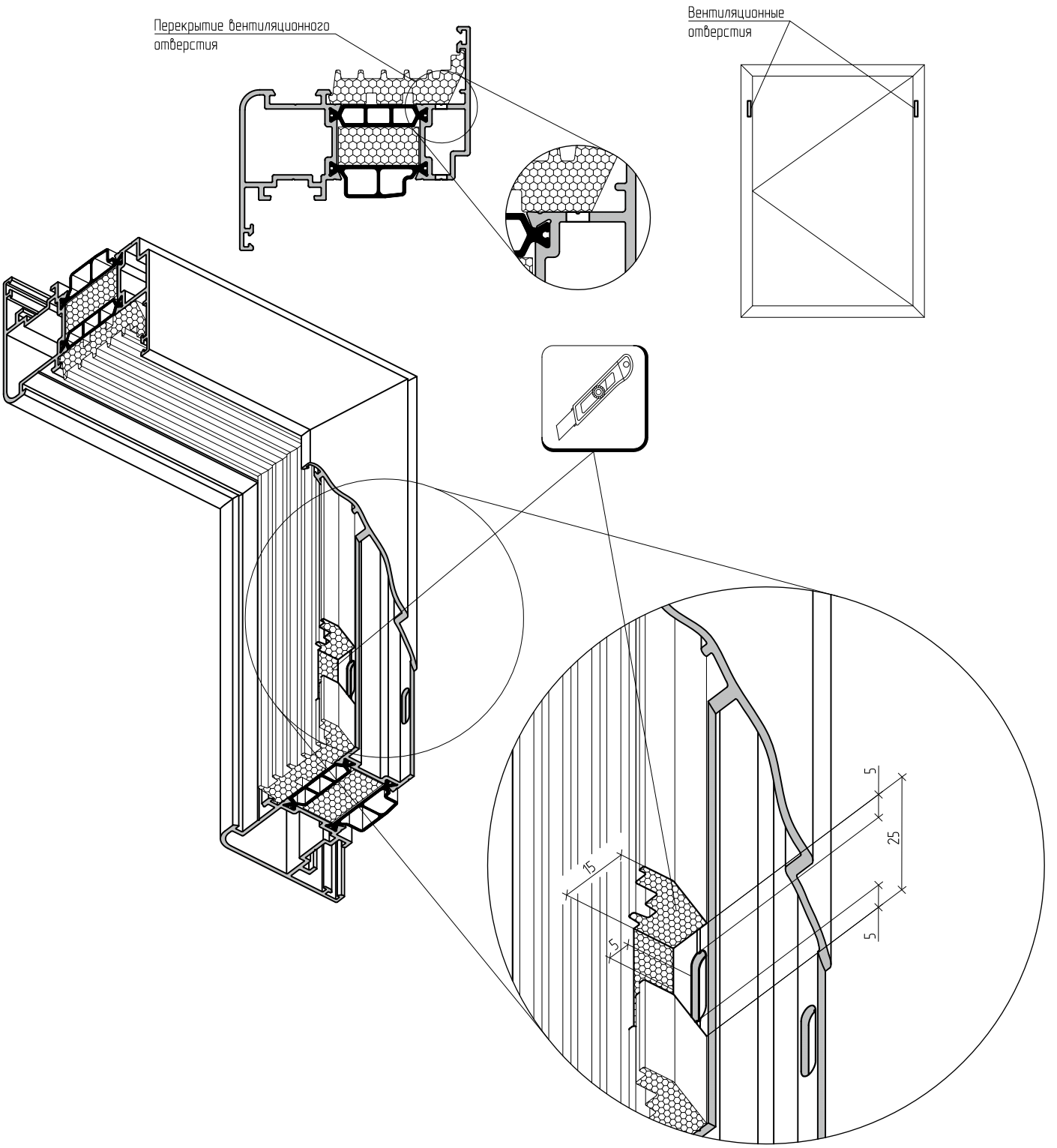

ALUTECH ALT W72
Система рамного остекления с терморазрывом

СХЕМА НАРЕЗКИ И УСТАНОВКИ УПЛОТНИТЕЛЕЙ

Схемы зарезки и установки уплотнителей

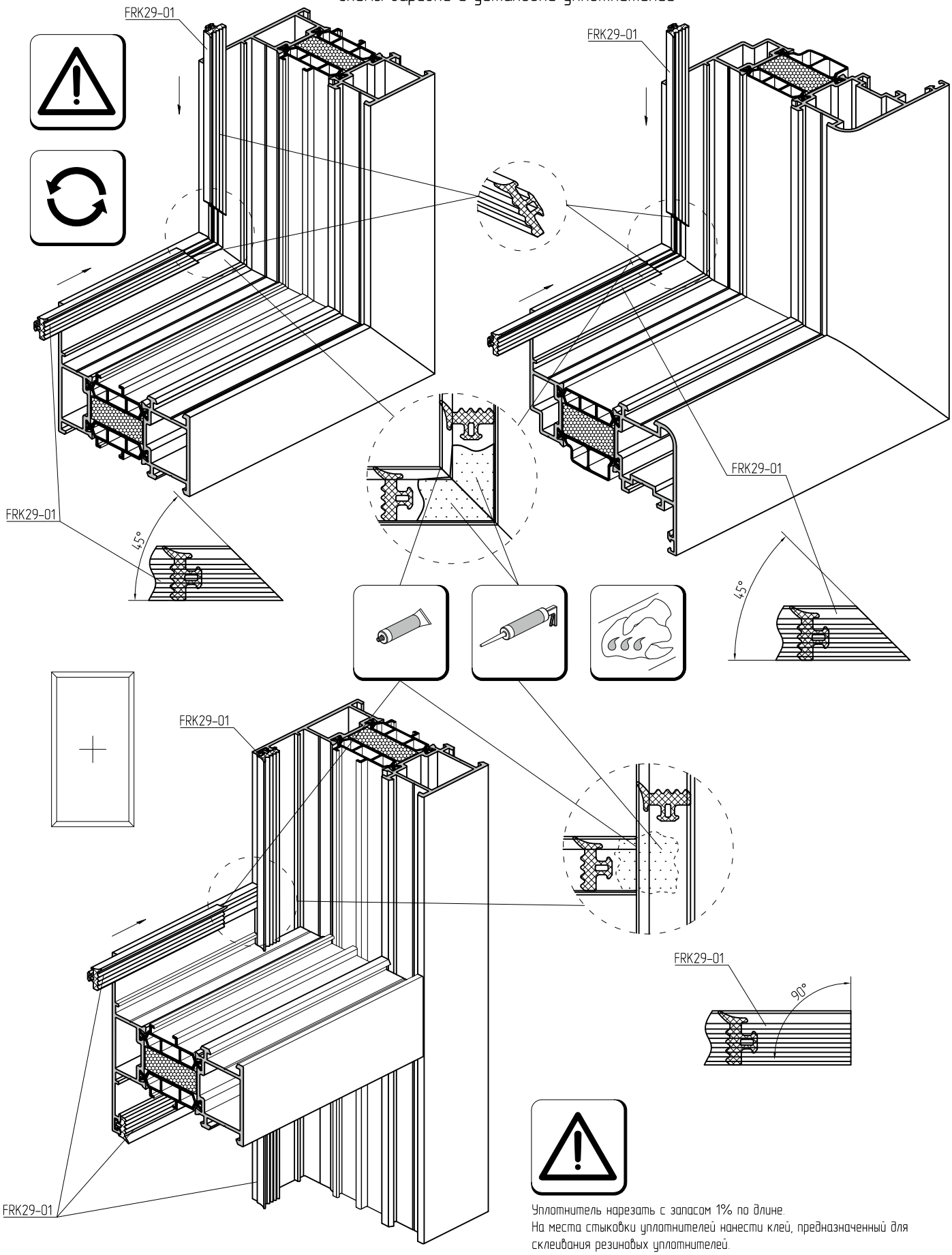

Уплотнитель нарезать с запасом 1% по длине.
На места стыковки уплотнителей нанести клей, предназначенный для склеивания резиновых уплотнителей.
Герметизировать. Данные по герметикам предоставляются по запросу.

Схемы зарезки и установки уплотнителей

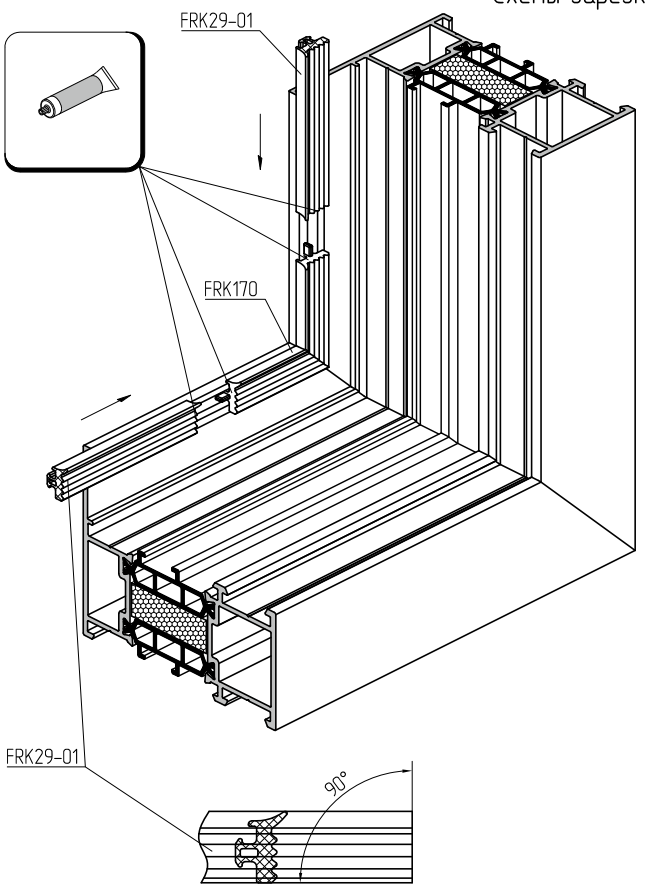

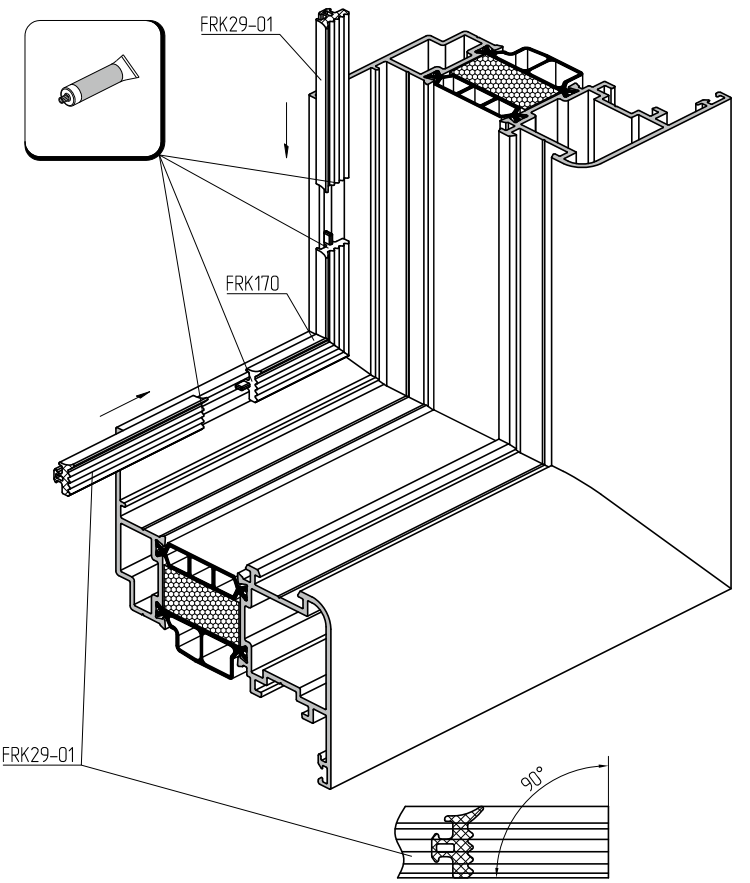

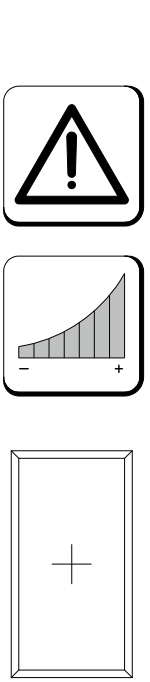

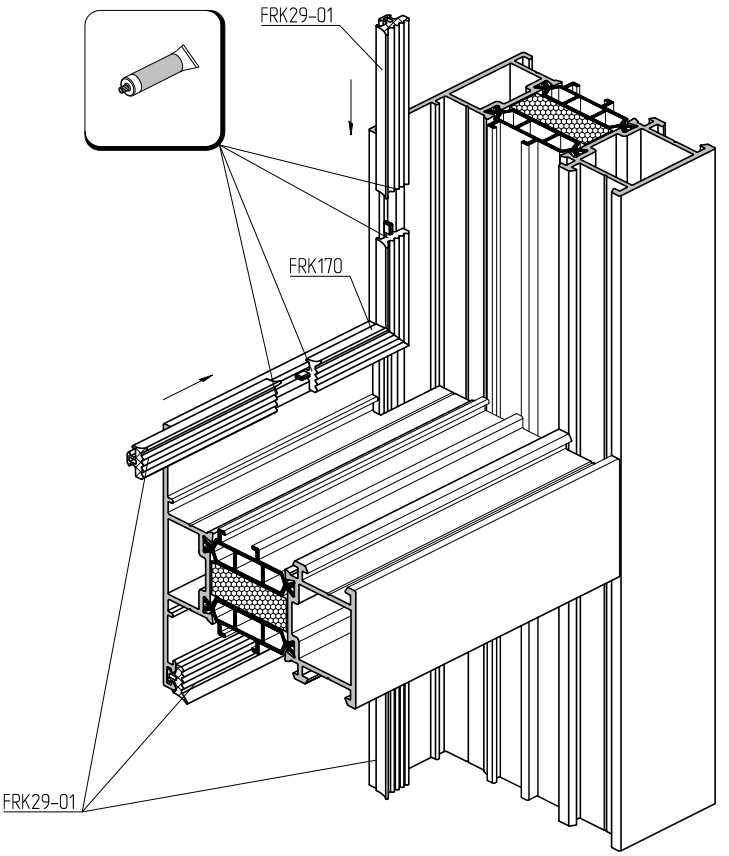

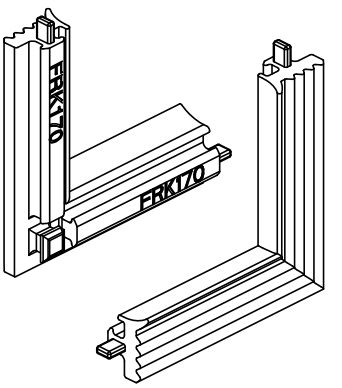

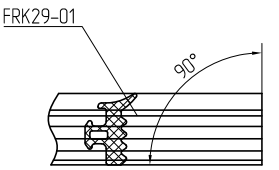

Уплотнитель нарезать с запасом 1% по длине.
На места стыковки уплотнителей нанести клей, предназначенный для склеивания резиновых уплотнителей.

Схемы зарезки и установки уплотнителей

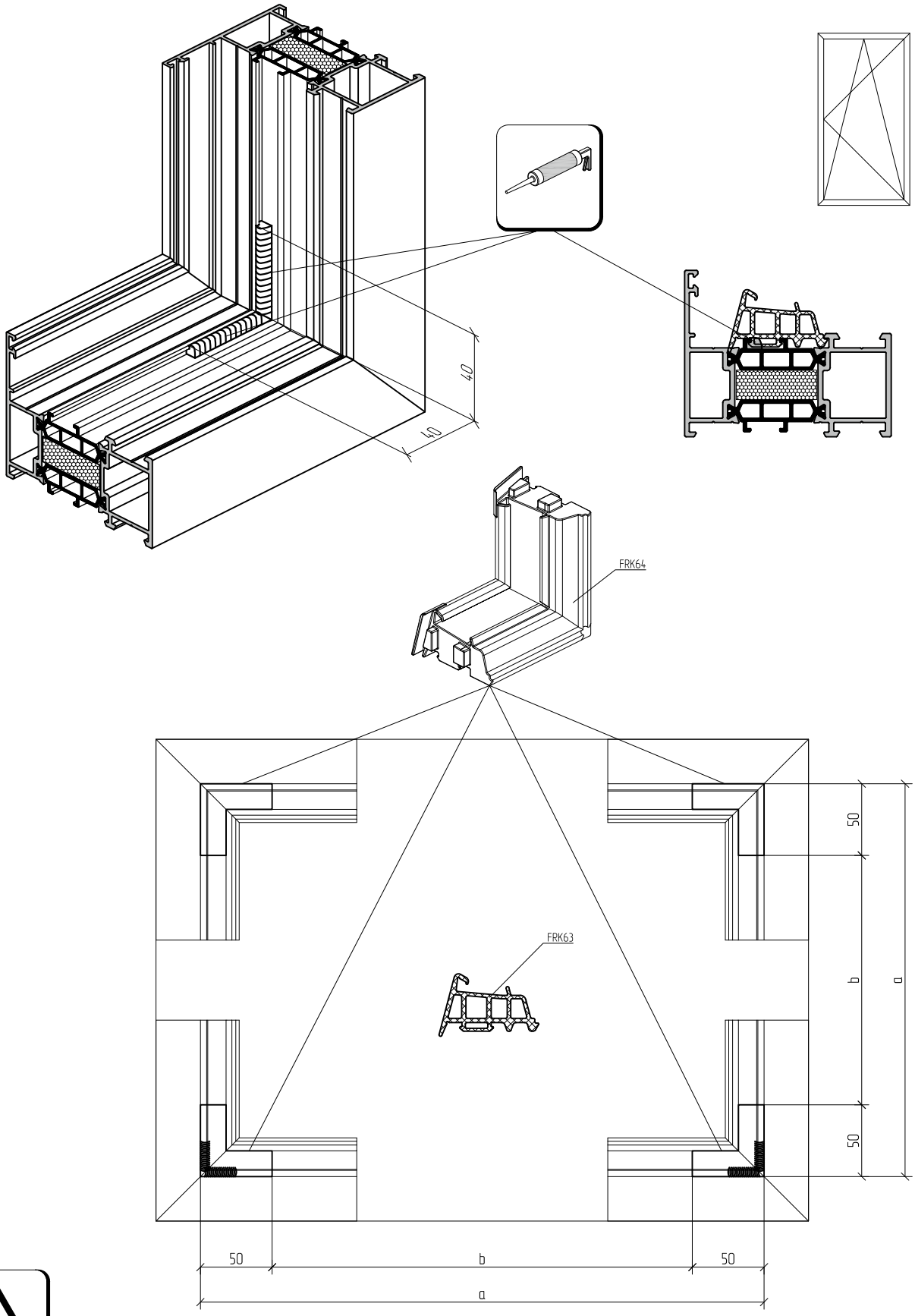

Герметизировать. Данные по герметикам предоставляются по запросу.

Схемы зарезки и установки уплотнителей

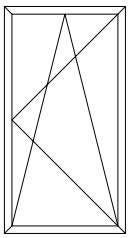

А. Зона нанесения герметика. Данные по герметикам предоставляются по запросу.

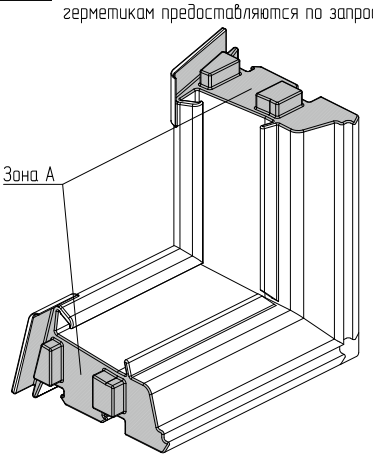

Герметизировать. Данные по герметикам предоставляются по запросу.

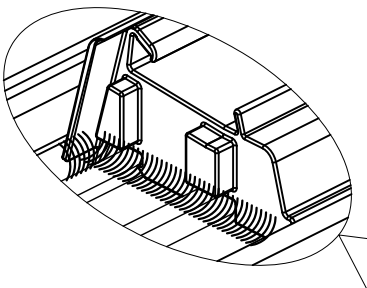

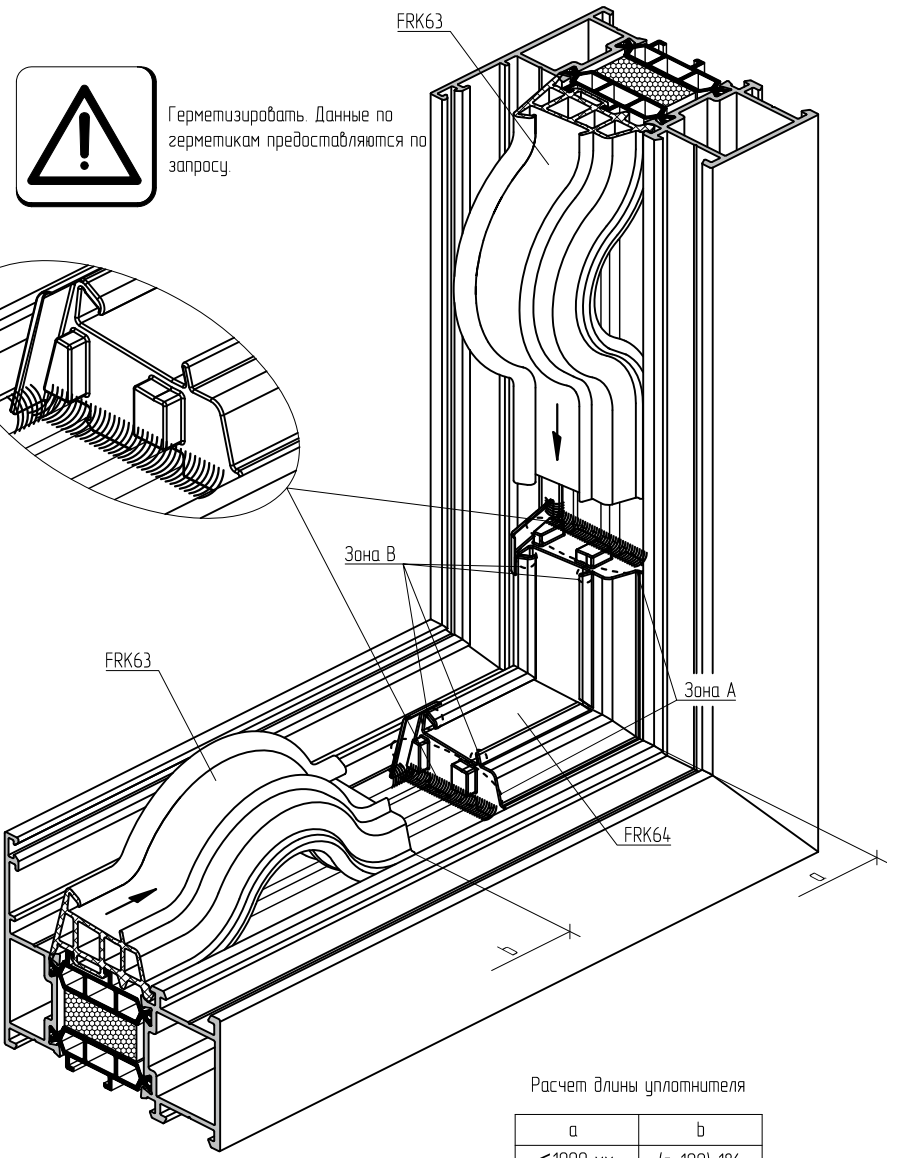

В. Зона нанесения клея для склеивания резиновых уплотнителей.

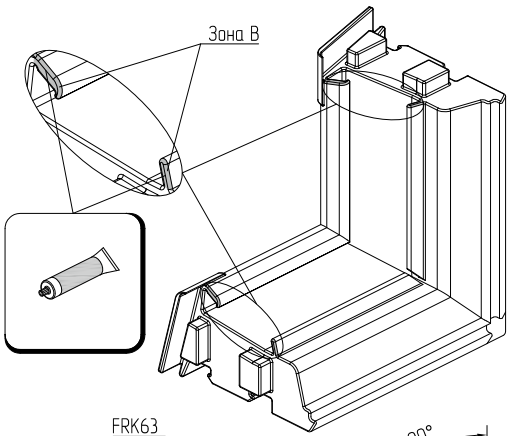

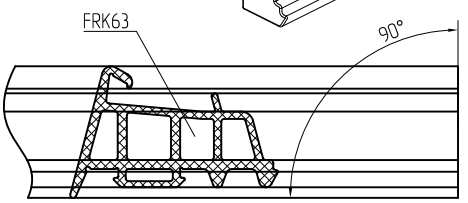

Расчет длины уплотнителя

a	b
≤1000 мм	(a–100)+1%
>1000 мм	(a–100)+0,5%

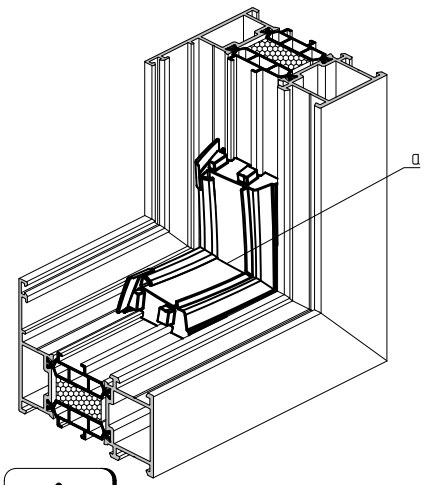

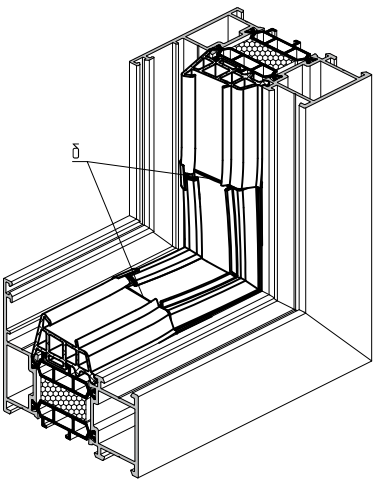

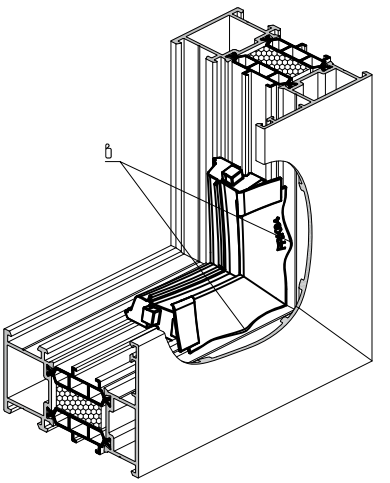

При установке уголка FRK64 не допускать продавливания (а), выпуклости стыка уголка с уплотнителем FRK63(б), деформации (в).

Схемы зарезки и установки уплотнителей

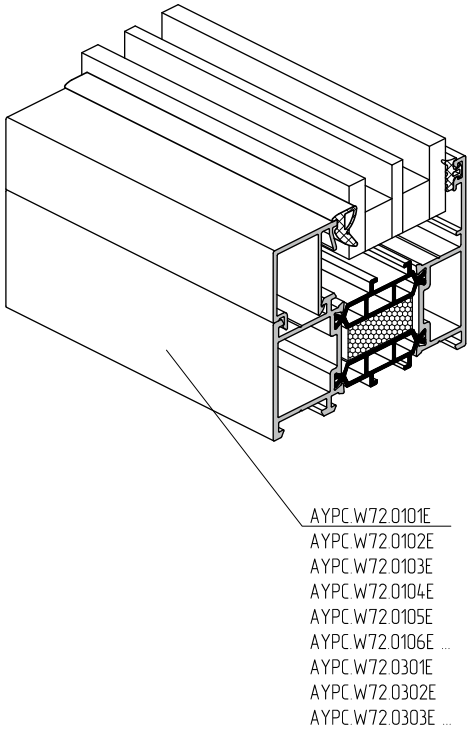

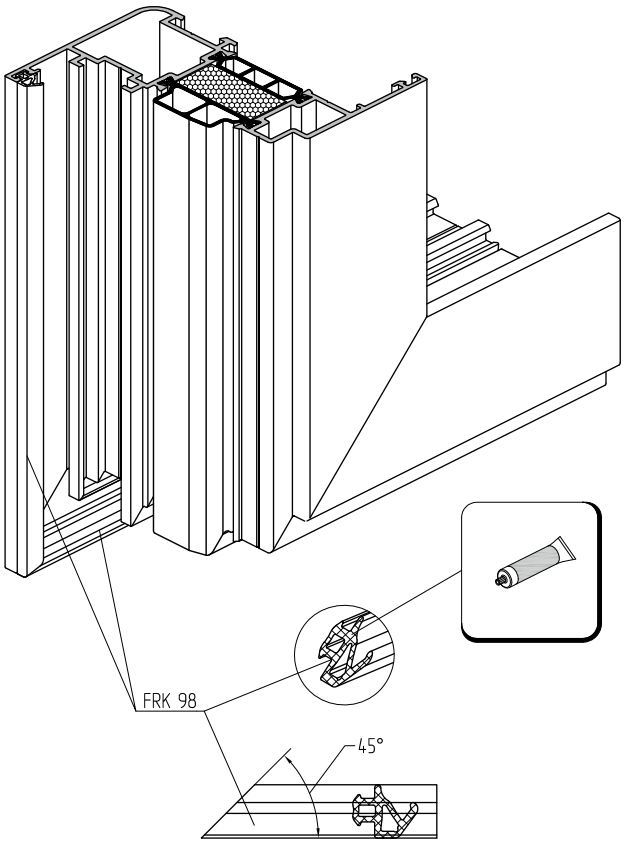

Схема установки уплотнителей

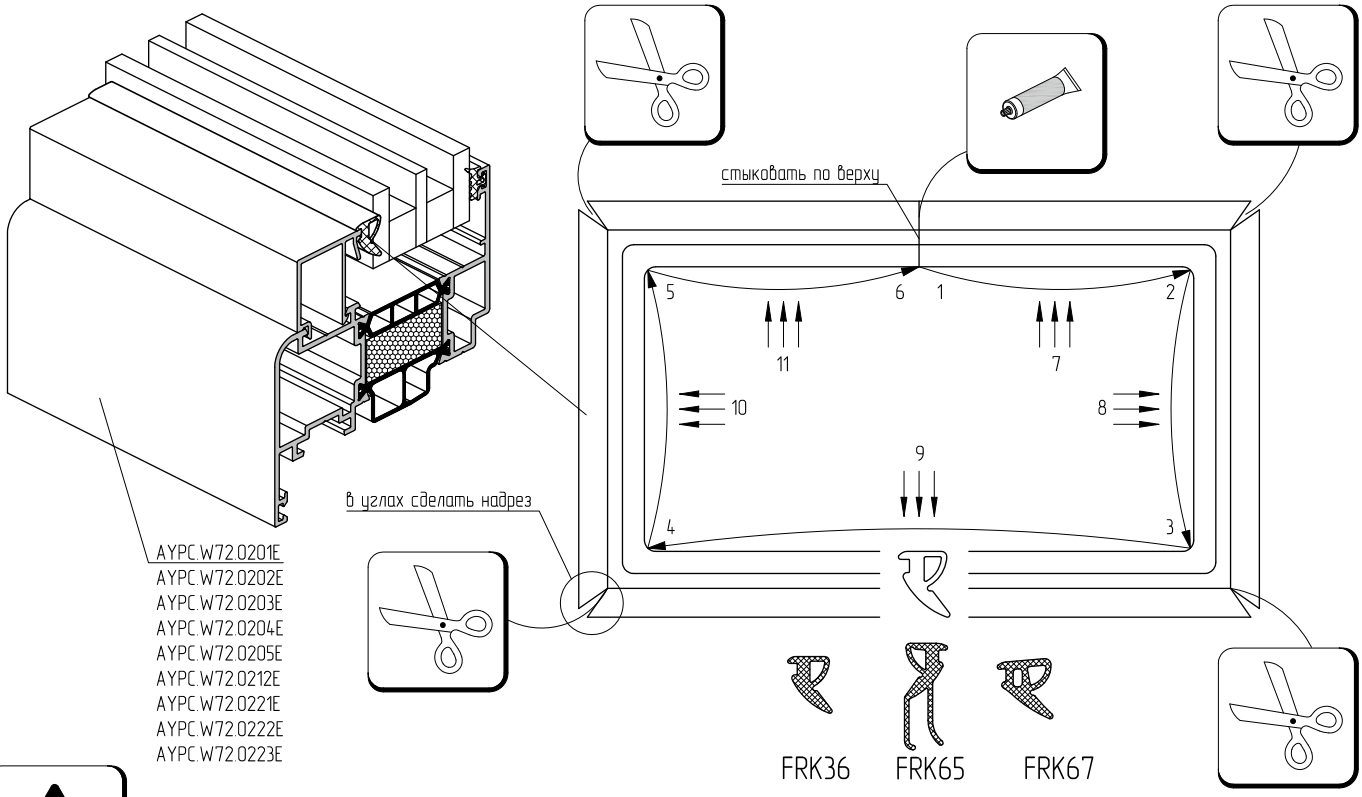

Уплотнитель нарезать с запасом 1% по длине.
На места стыковки уплотнителей нанести клей, предназначенный для склеивания резиновых уплотнителей.

Схемы зарезки и установки уплотнителей

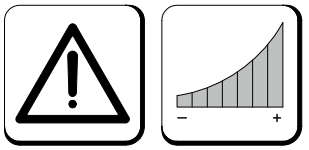

Уплотнитель FRK101 применяется для окон с улучшенными характеристиками.
Возможна установка после сборки и монтажа конструкции.

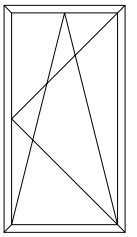

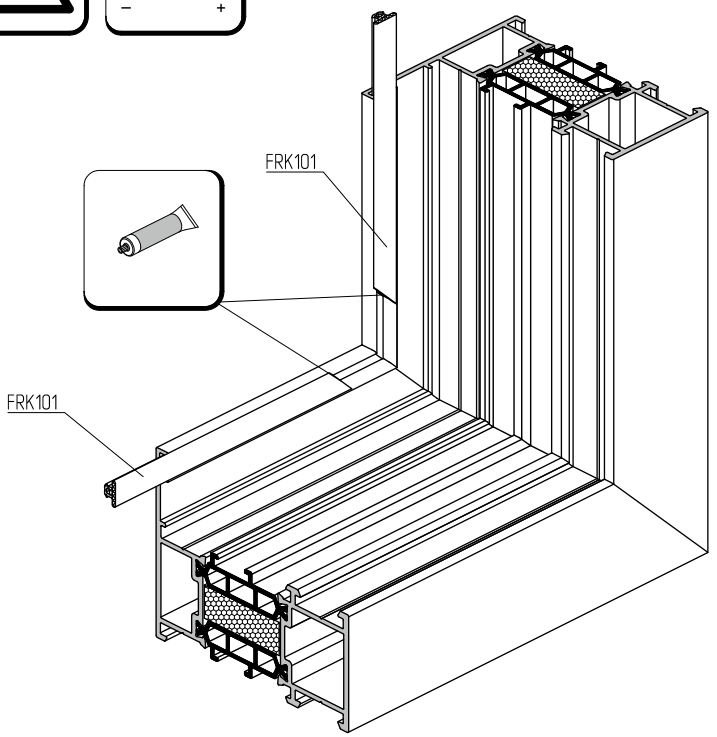

Схема зарезки уплотнителя FRK101

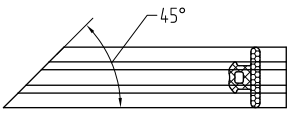

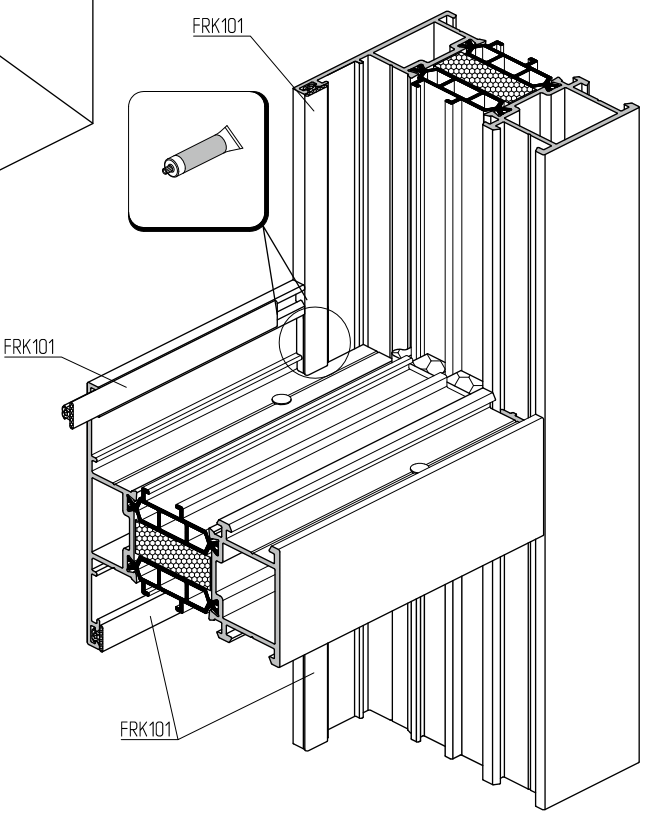

Схема зарезки уплотнителя FRK101

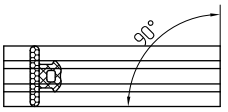

Схема установки уплотнителя FRK101

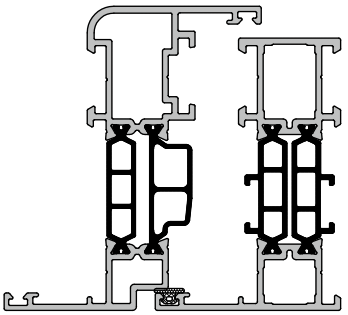

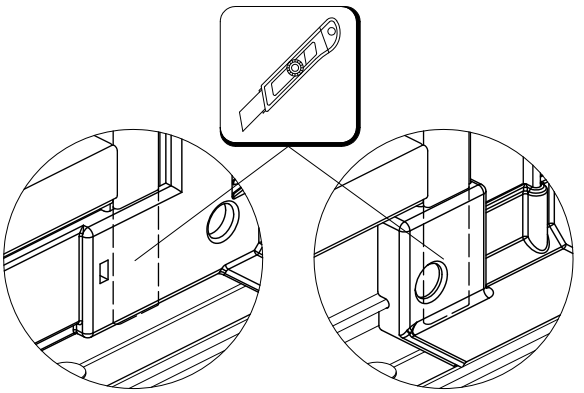

При установке уголка пластикового AYPC.W62.0913 или комплекта заглушек угловых AYPC.W62.0914 необходимо локально удалить часть уплотнителя FRK101.
На места стыковки уплотнителей нанести клей, предназначенный для склеивания резиновых уплотнителей.
Уплотнитель нарезать с запасом 1% по длине.

ТАБЛИЦА ОСТЕКЛЕНИЯ

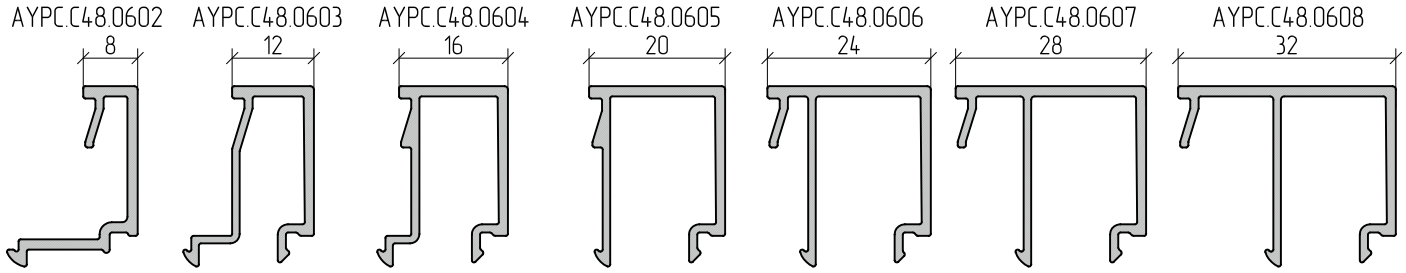

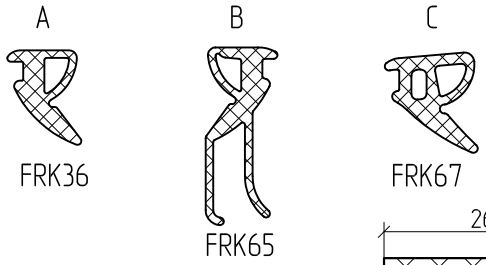

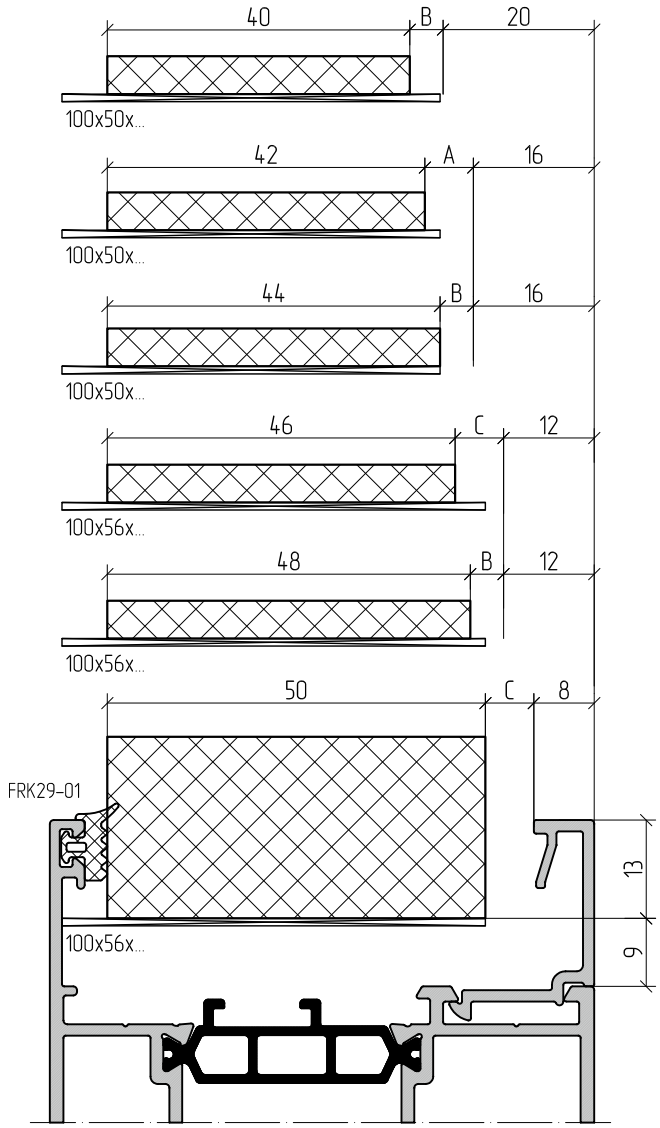

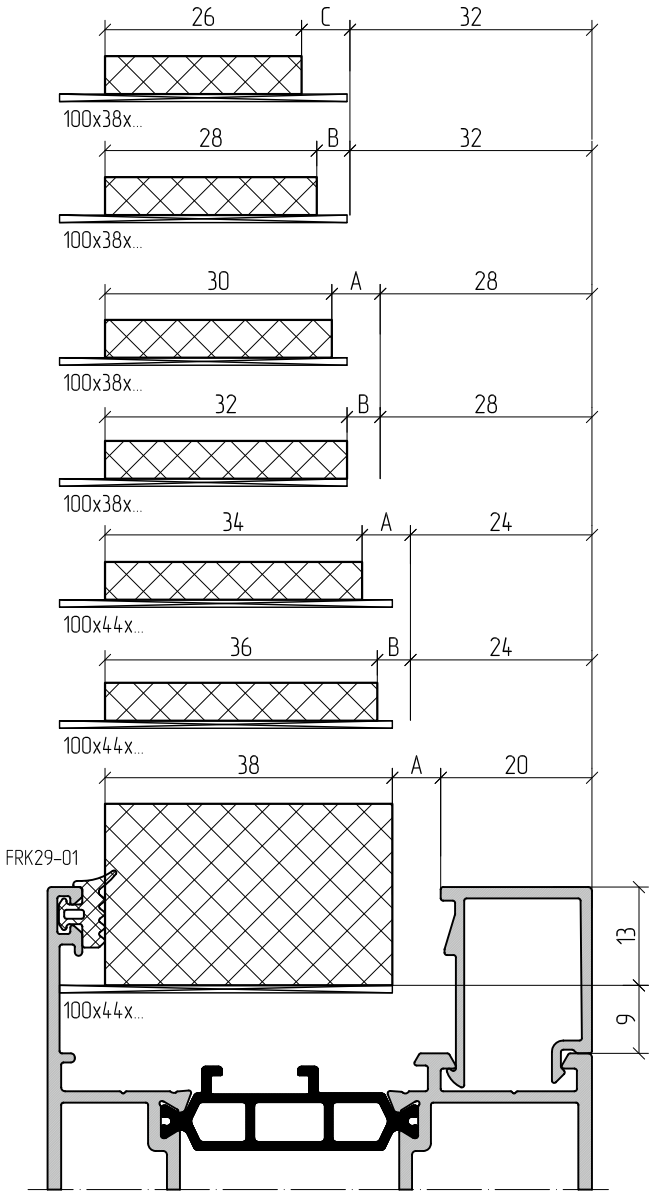

Примечание:

1 – Установочная база под заполнение одинакова во всех рамных и створочных профилях системы.

2 – Данные, приведенные в таблице, являются справочными, их значения не являются единственно верными и предназначены для предварительных расчетов. При практическом использовании этих данных требуется проводить проверку правильности исходя из действительных параметров: точность изготовления заполнения (допуски); точность изготовления уплотнителей (допуски); условия установки уплотнителей и сборки конструкции; допуск профиля штапика и допуск на сборку комбинированного профиля

Для правильного функционирования конструкции уплотнитель необходимо устанавливать с натягом.

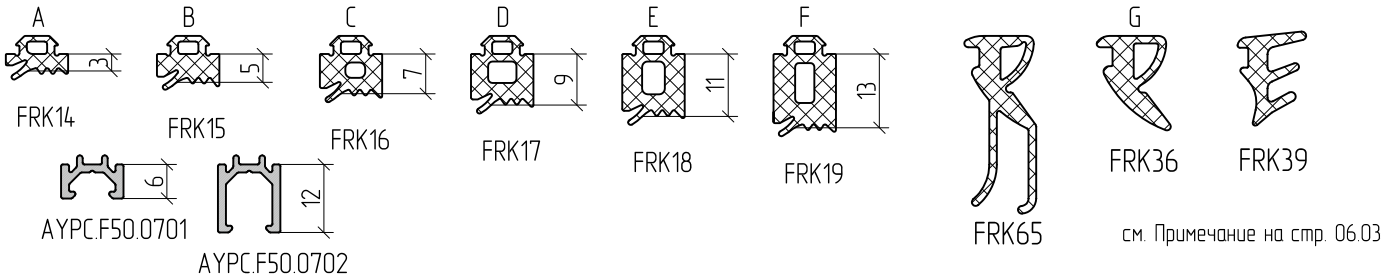

см. Примечание на стр. 06.03

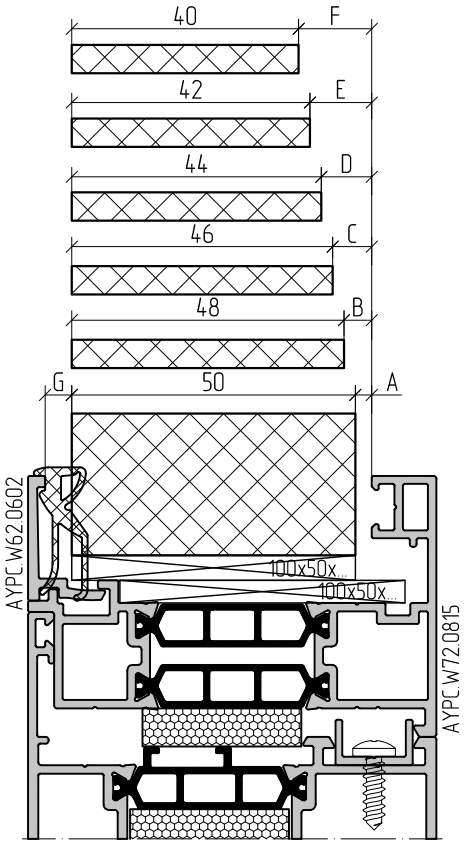

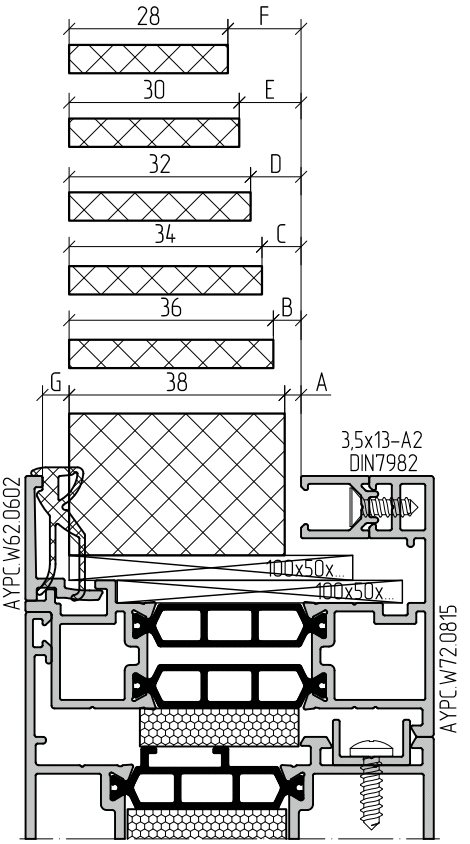

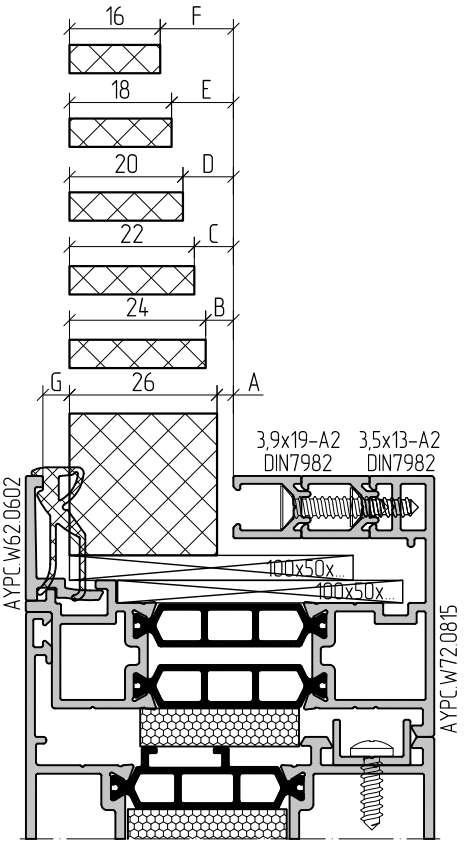

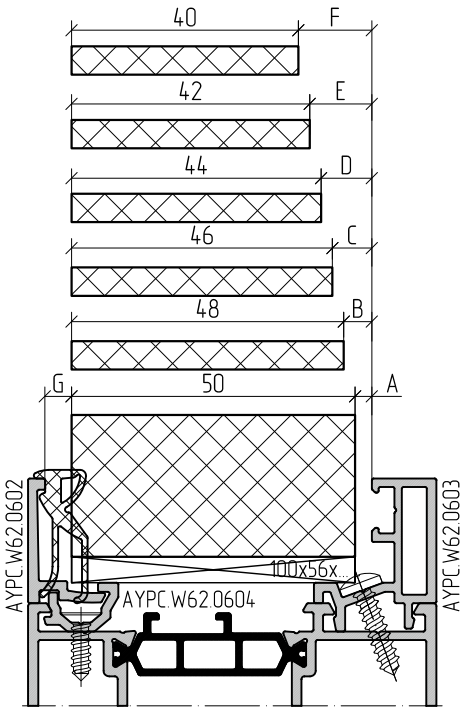

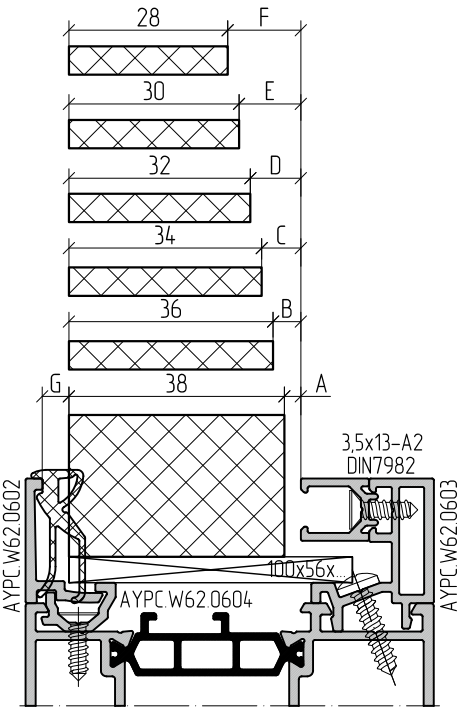

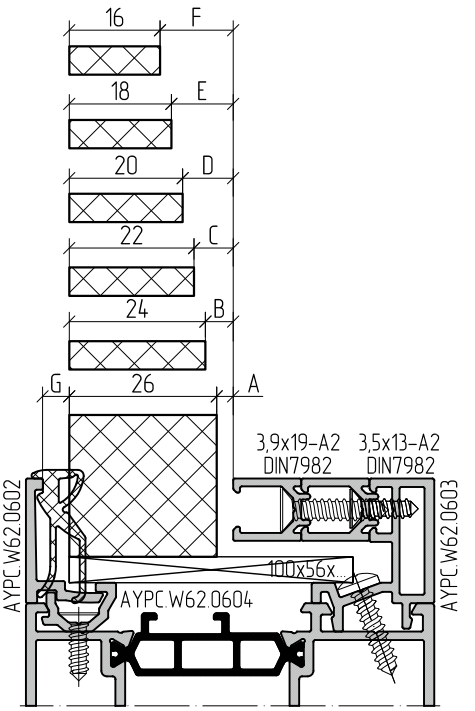

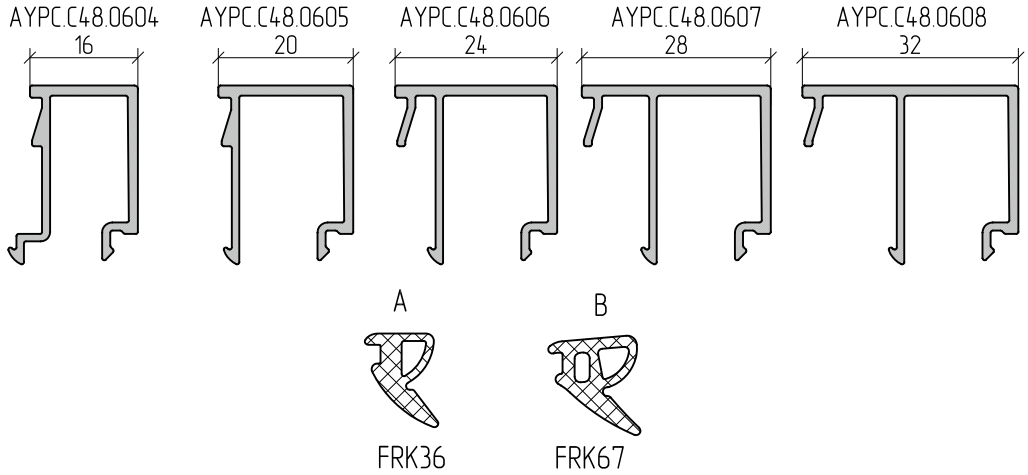

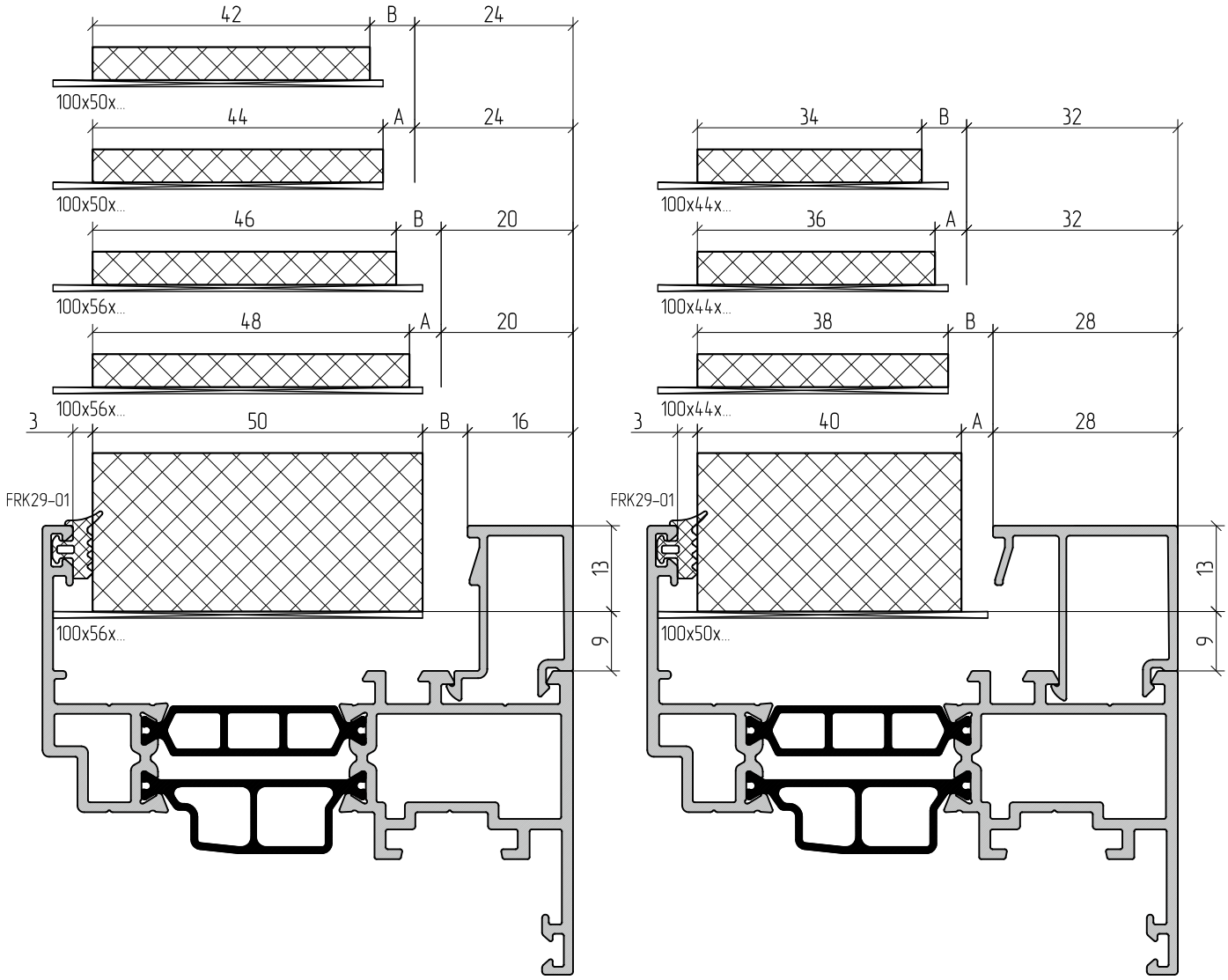

Примечание:

1 – Данные, приведенные в таблице, являются справочными, их значения не являются единственно верными и предназначены для предварительных расчетов. При практическом использовании этих данных требуется проводить проверку правильности исходя из действительных параметров: точность изготовления заполнения (допуски); точность изготовления уплотнителей (допуски); условия установки уплотнителей и сборки конструкции; допуск профиля штапика и допуск на сборку комбинированного профиля.

2 – Данные по уплотнителям FRK14–FRK19, профилям AYPC.F50.0701 и AYPC.F50.0702 предоставлены в каталоге серии ALT F50.

Для правильного функционирования конструкции уплотнитель необходимо устанавливать с натягом.

ALUTECH ALT W72
Система рамного остекления с терморазрывом

ОКНА. СЕЧЕНИЯ И УЗЛОВЫЕ РЕШЕНИЯ

Узел А

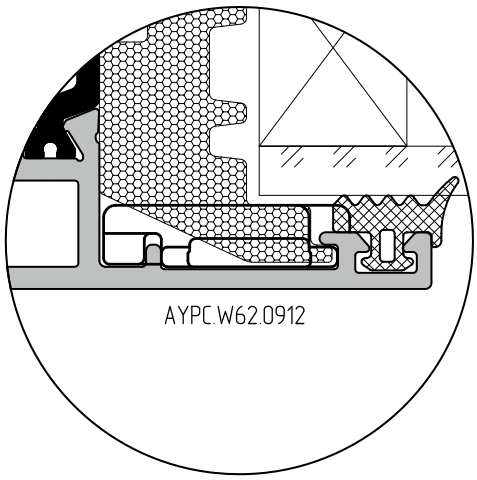

Узел В

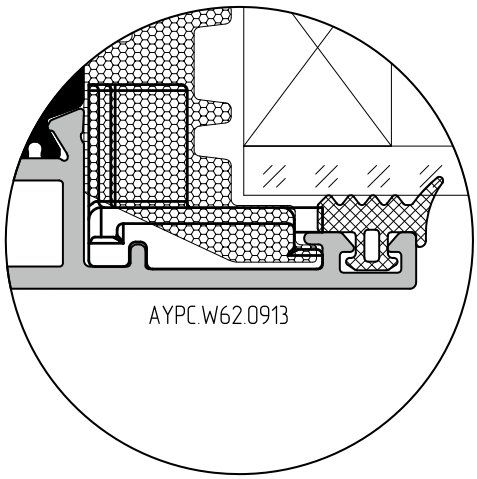

Узел С

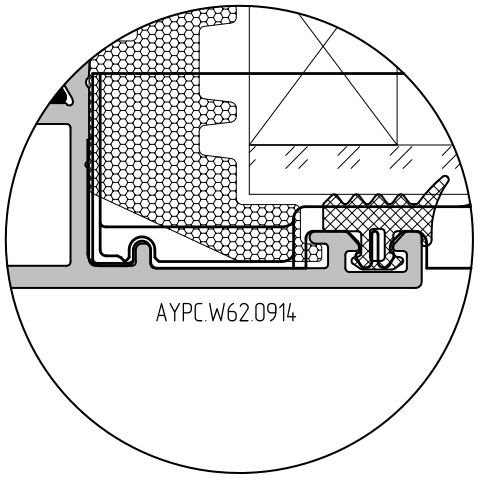

В целях улучшения характеристик конструкций, в некоторых типах соединений профилей рекомендуется заменять или добавлять комплектующие изделия. В представленных далее сечениях, уголок выравнивающий AYPC.W62.0957 предлагается заменить на уголок пластиковый AYPC.W62.0912, а также дополнительно устанавливать уголок пластиковый AYPC.W62.0913 и комплект заглушек угловых AYPC.W62.0914. Узлы возможной замены обозначены "Узел А", "Узел В" и "Узел С" для уголков AYPC.W62.0912, AYPC.W62.0913 и комплекта AYPC.W62.0914 соответственно.

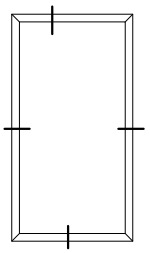

AYPC.W72.0101

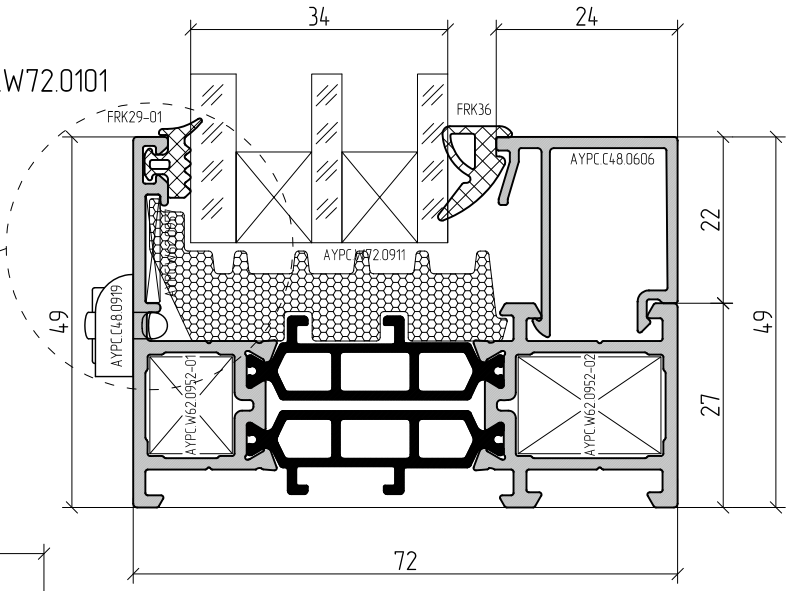

Узел А

AYPC.W72.0102

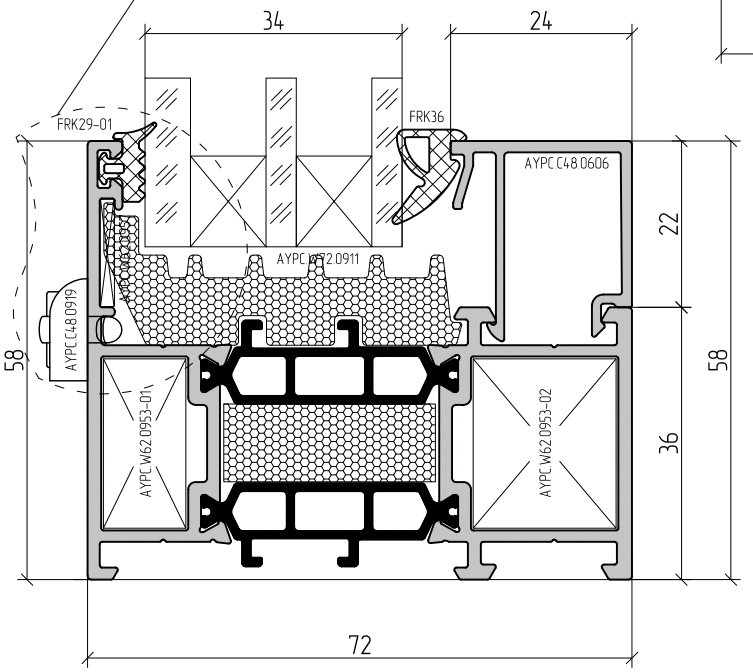

AYPC.W72.0103

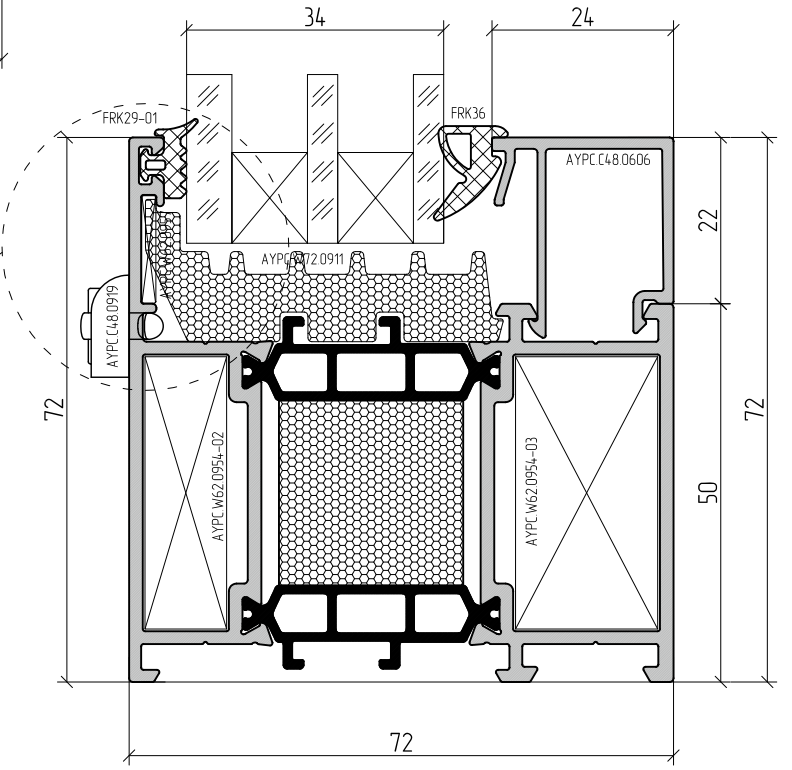

Узел А

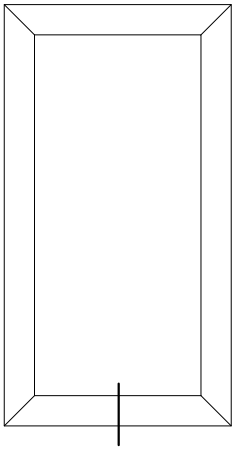

AYPC.W72.0106

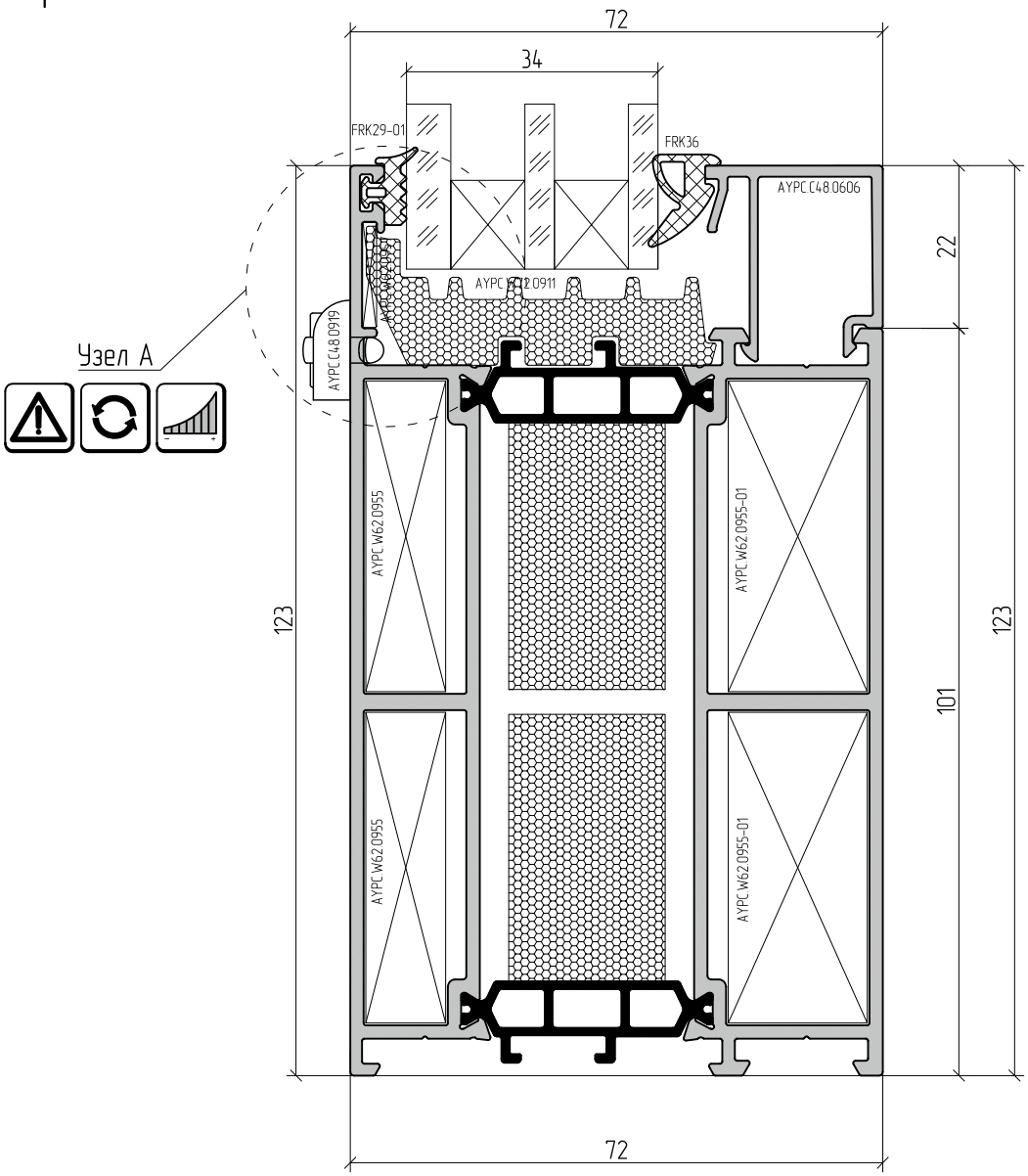

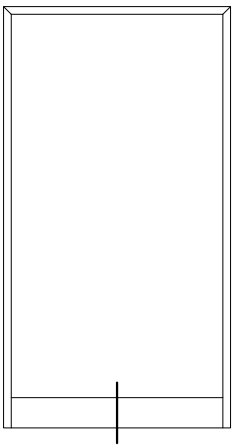

AYPC.W72.0106

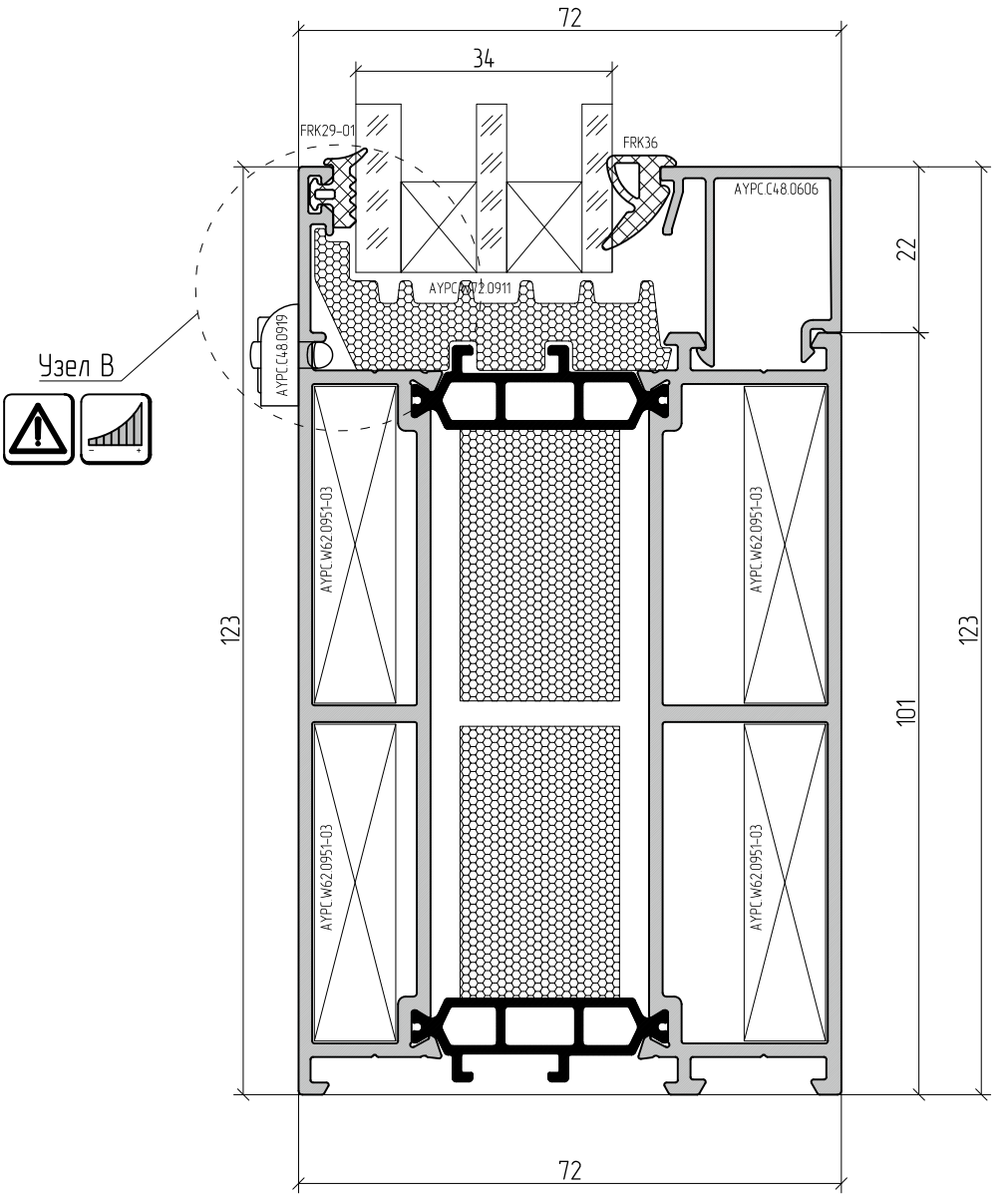

01 02 03 04 05 06 07 08 09 10 11 12 13 14

AYPC.W72.0301

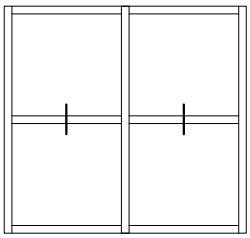

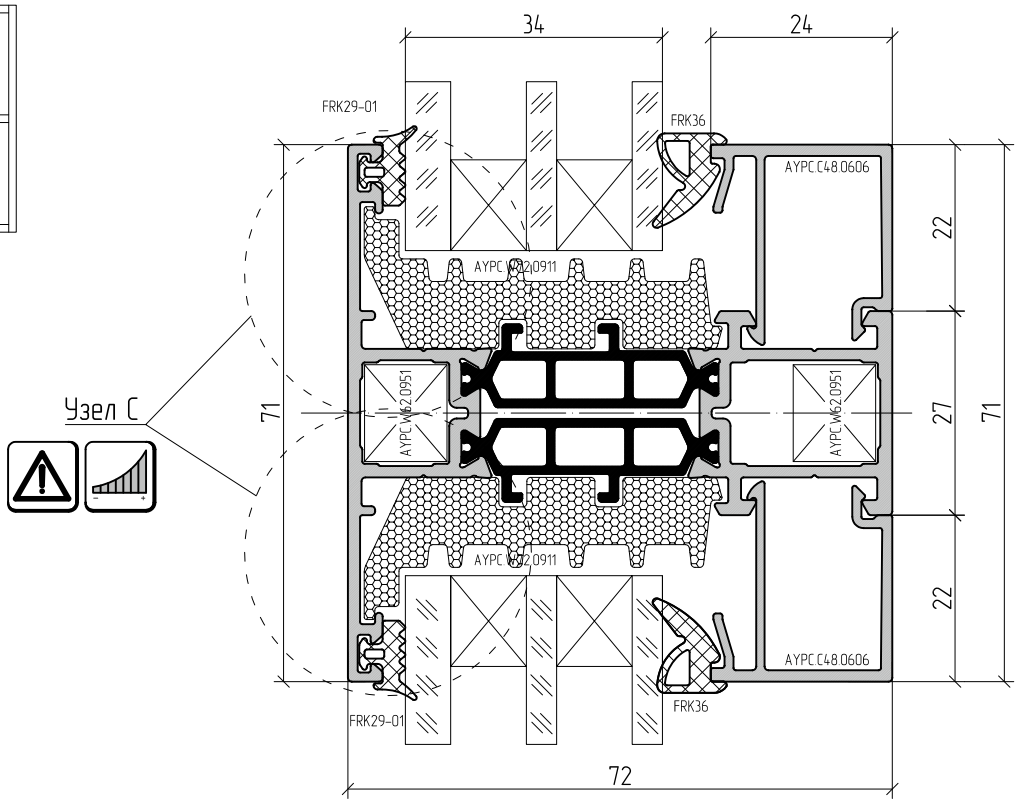

AYPC.W72.0302

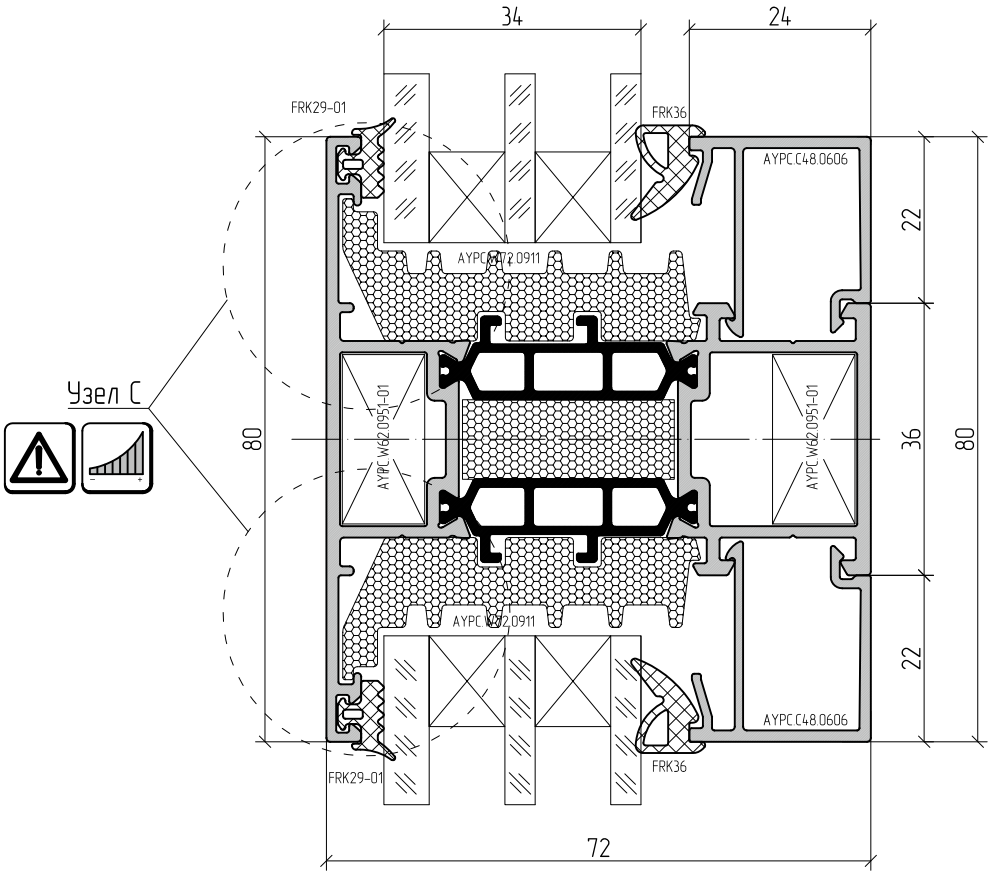

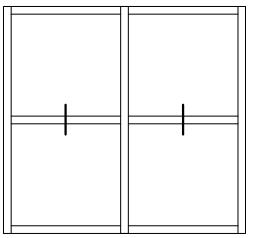

AYPC.W72.0303

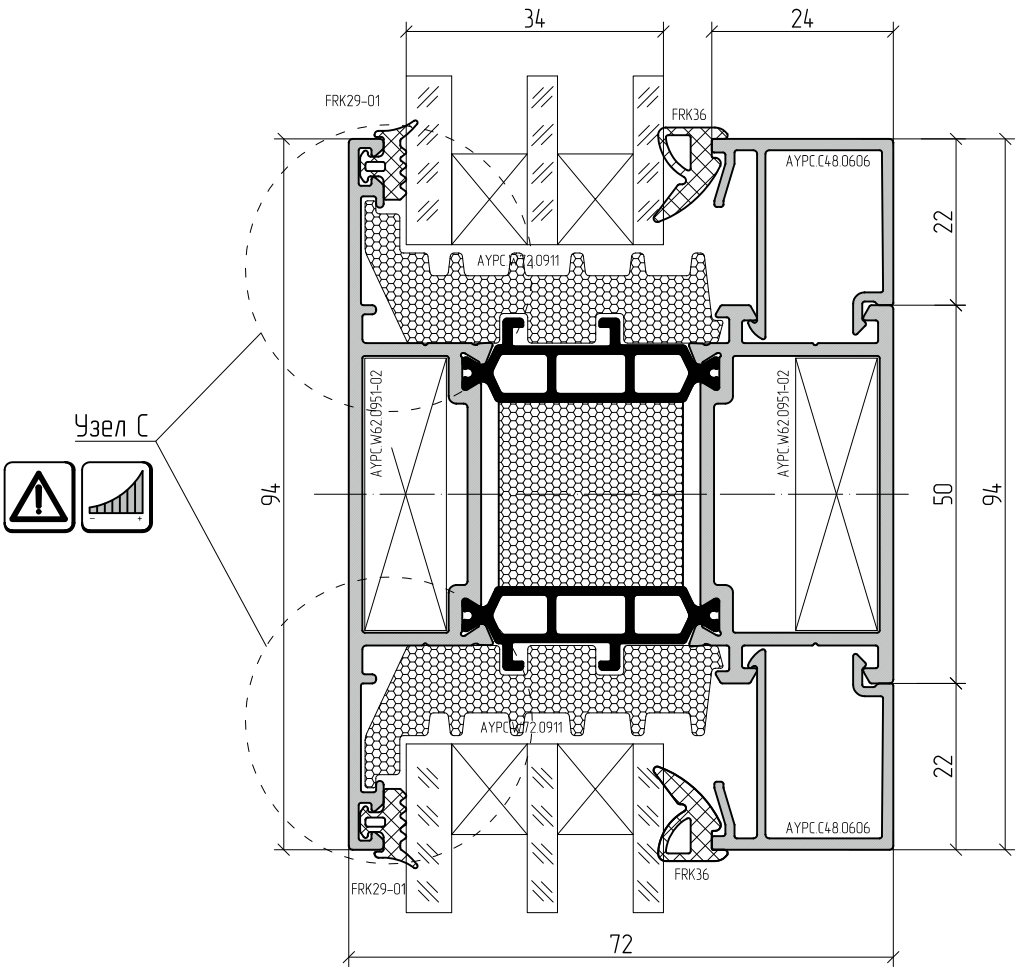

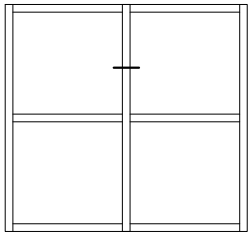

AYPC.W72.0303

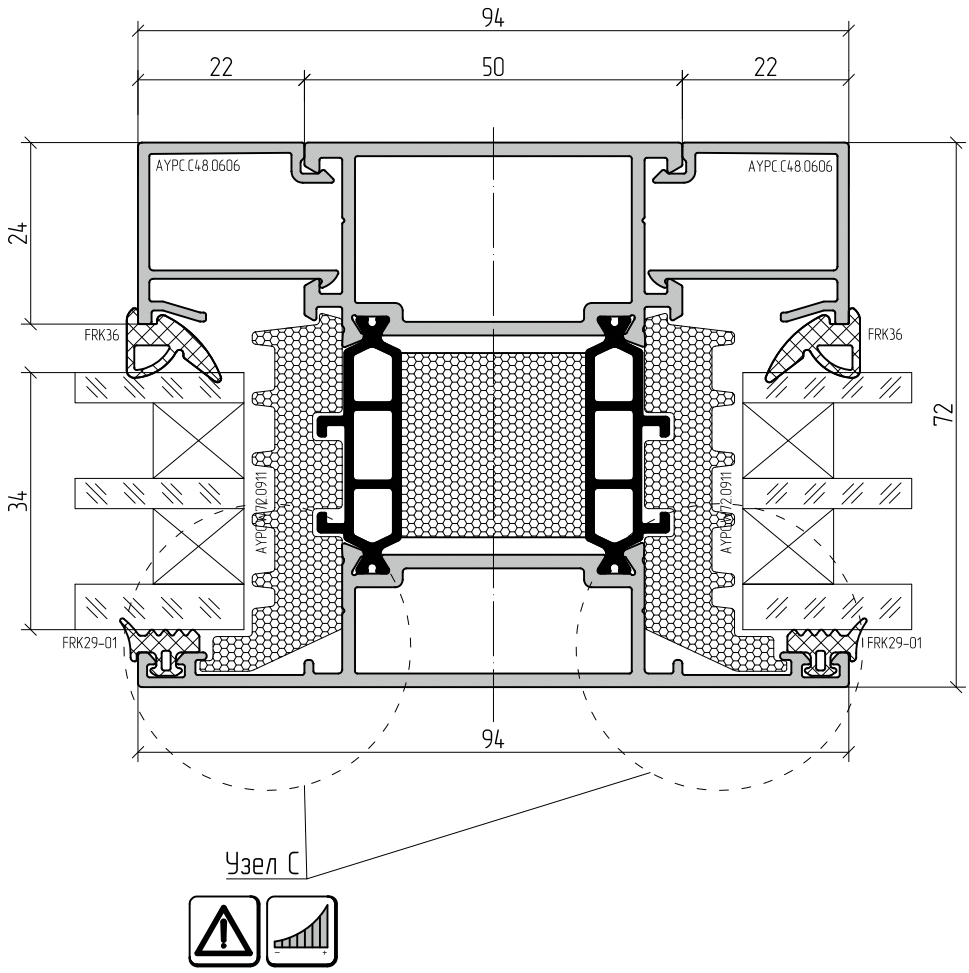

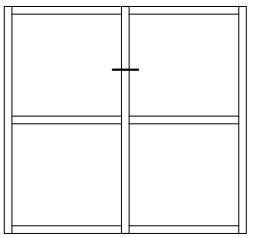

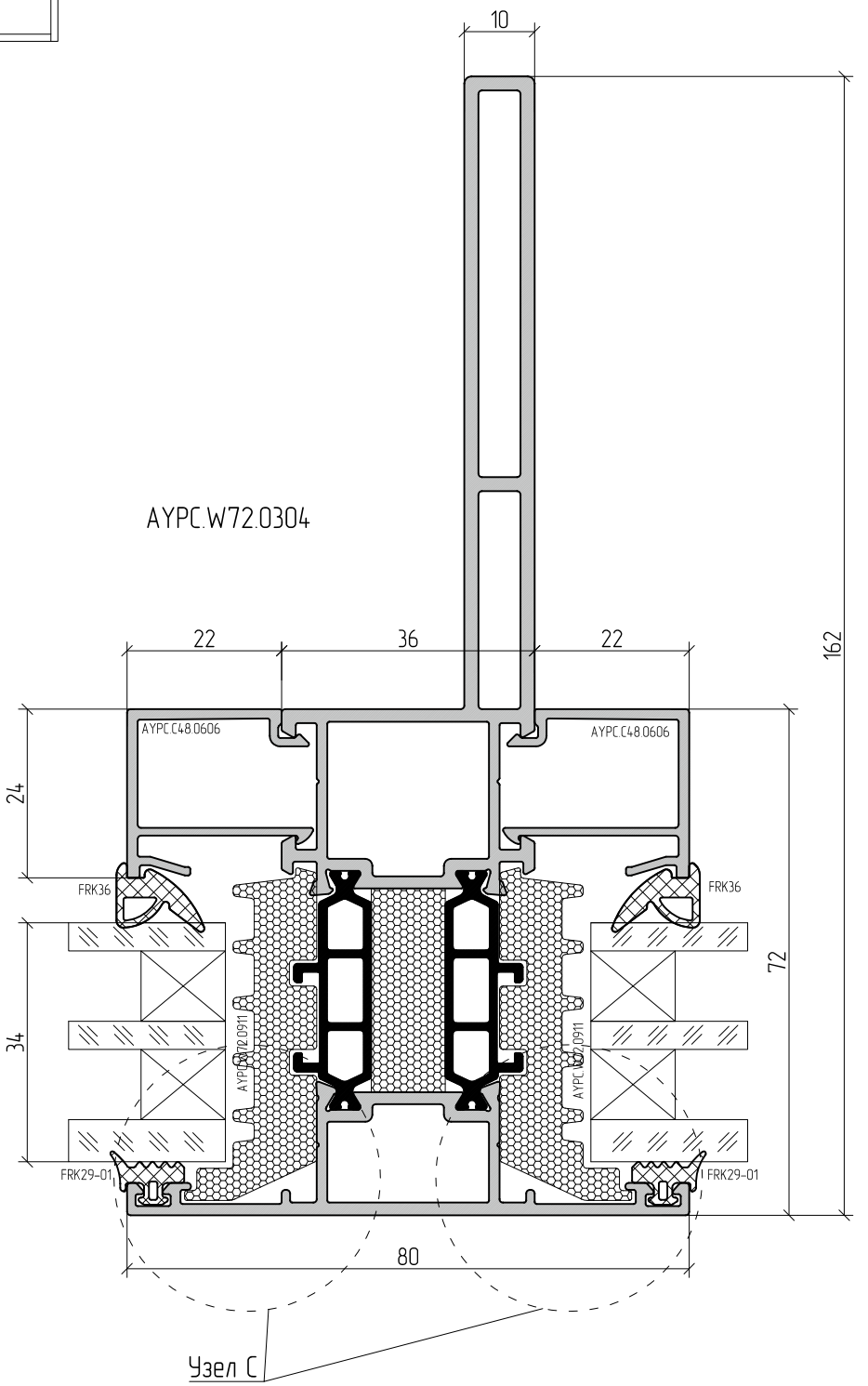
10
AYPC.W72.0304
22
36
22
162
AYPC.C48.0606
AYPC.C48.0606
24
FRK36
FRK36
72
34
AYPC.W72.0911
AYPC.W72.0911
FRK29-01
FRK29-01
80
Узел C

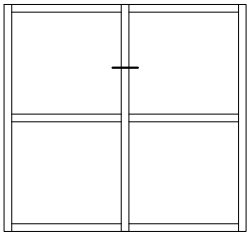

AYPC.W72.0305

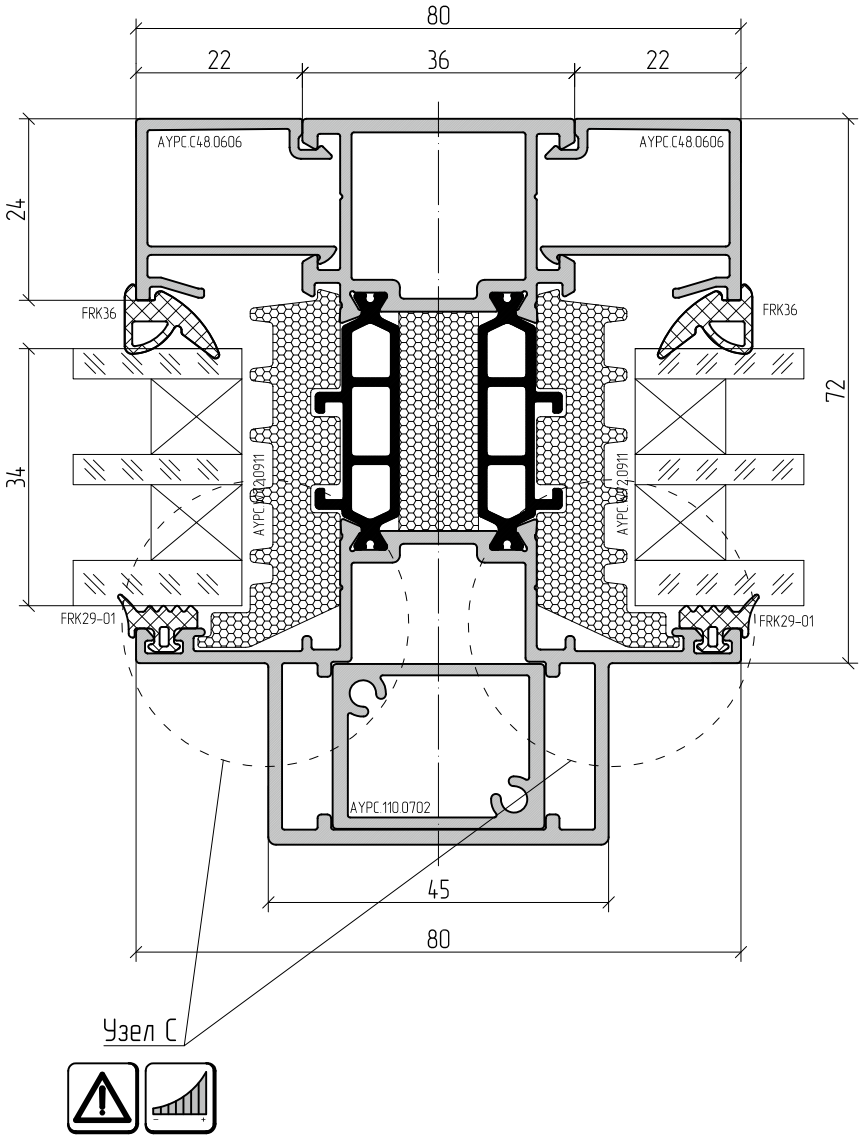

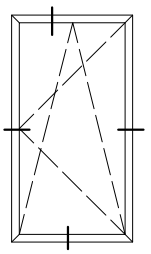

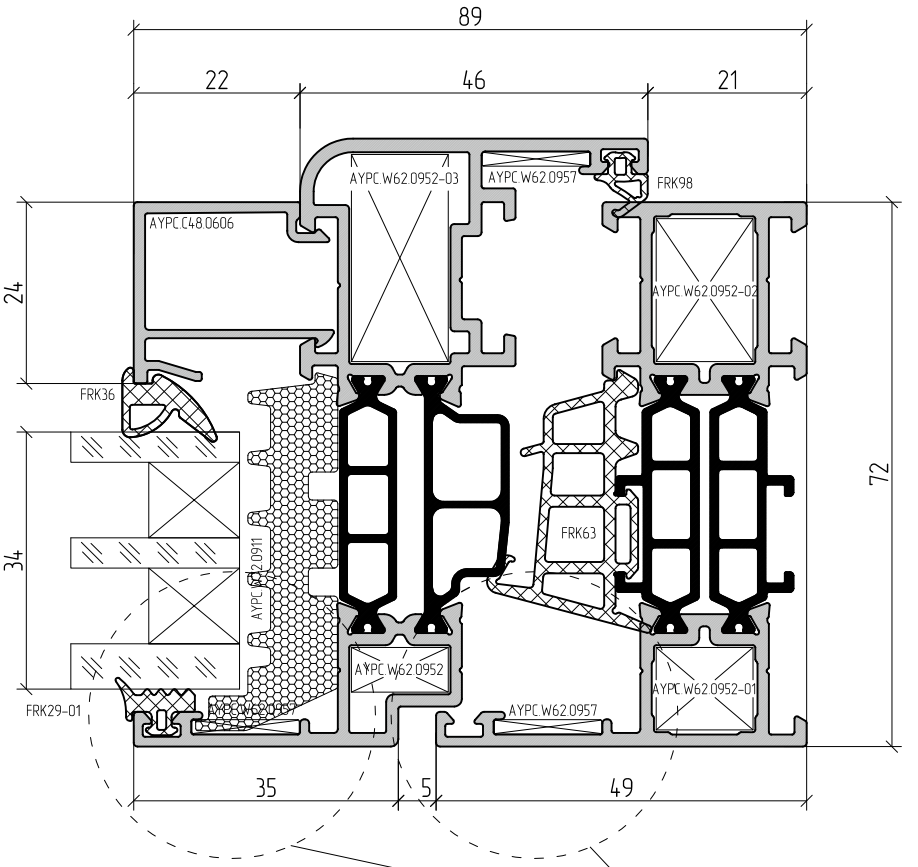

AYPC.W72.0101 + AYPC.W72.0201

Узел А

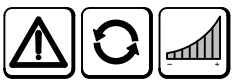

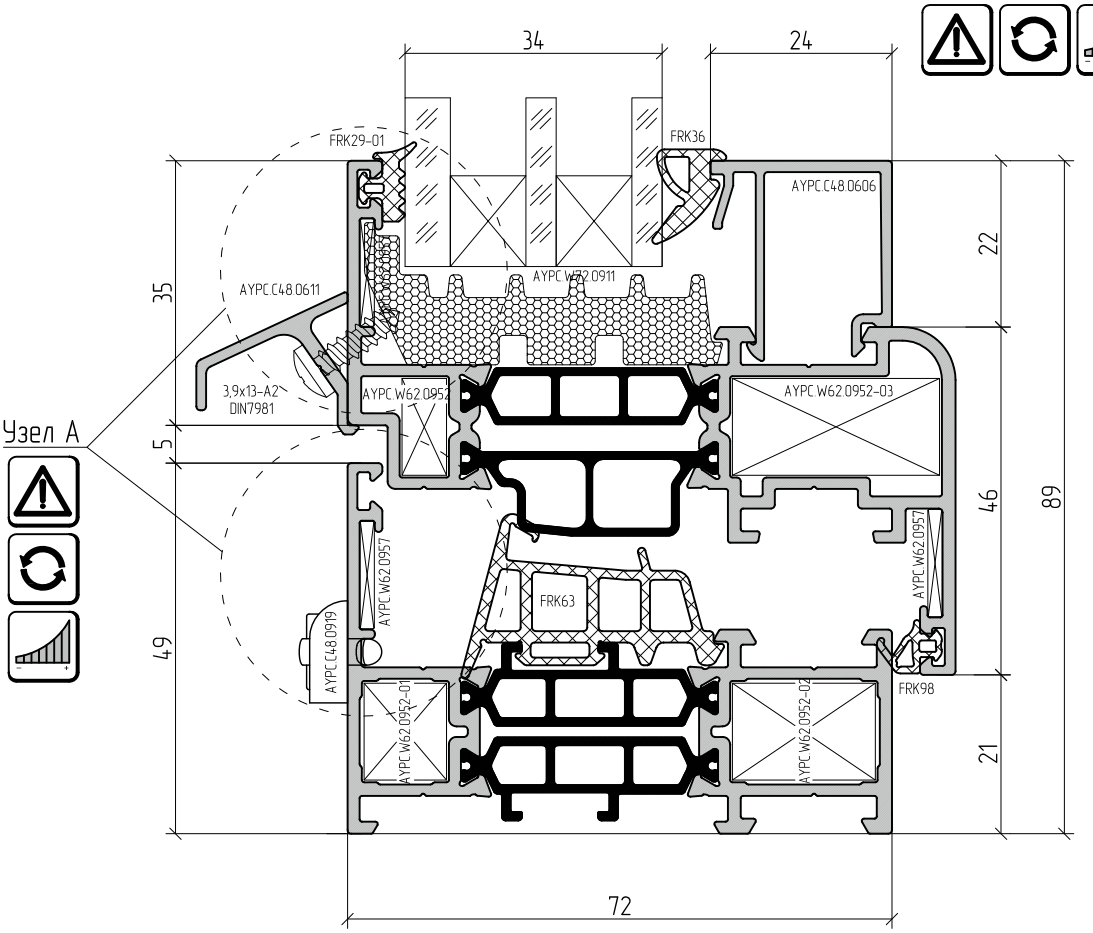

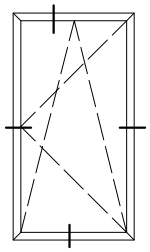

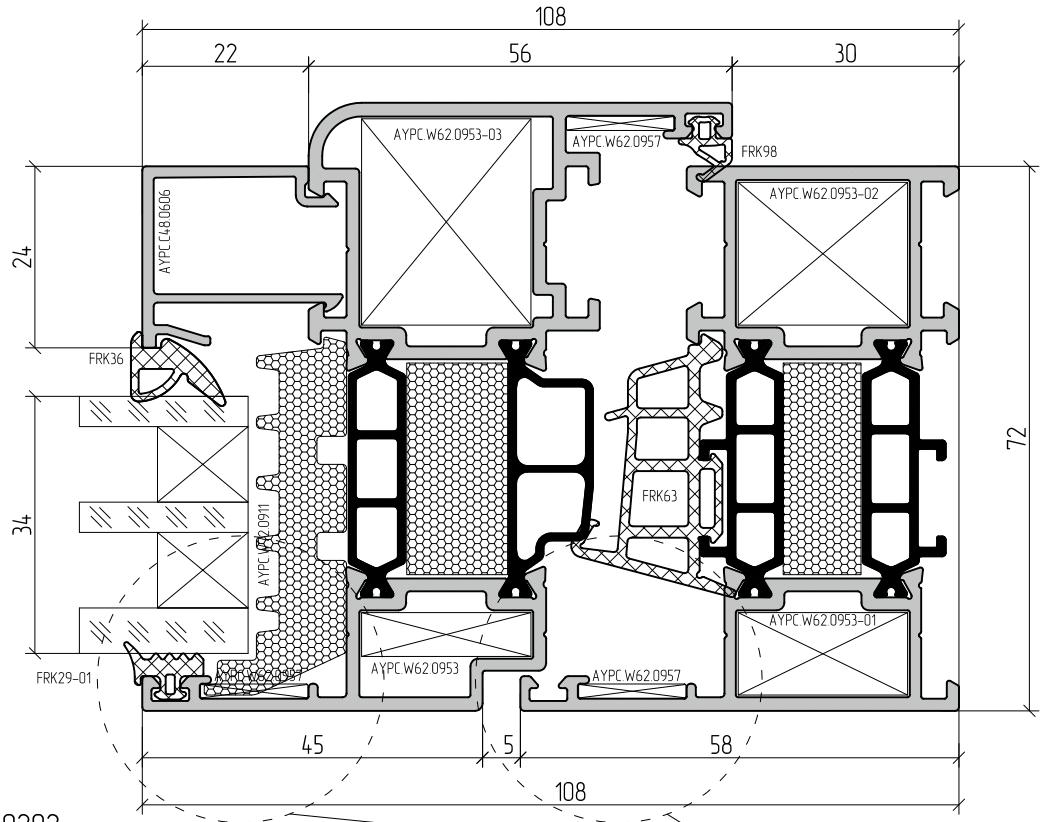

AYPC.W72.0102 + AYPC.W72.0202

Узел А

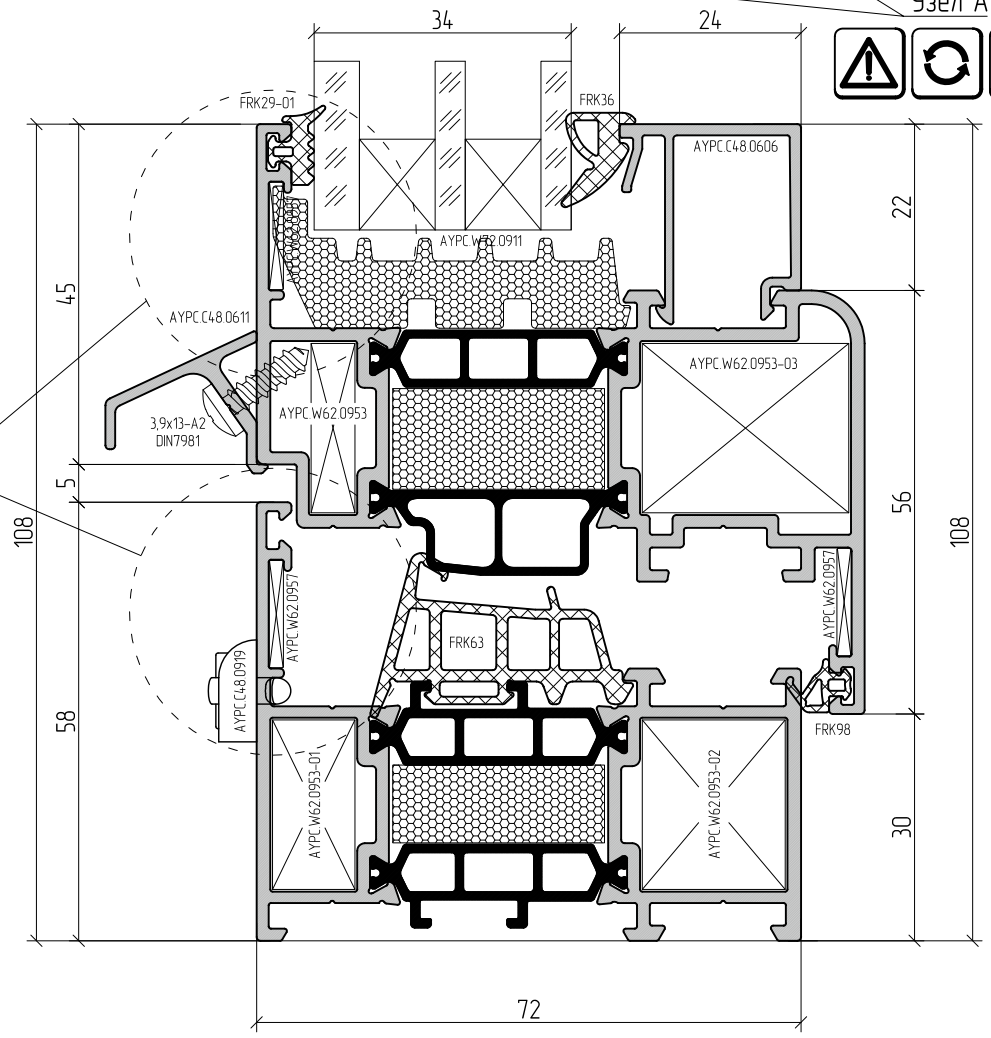

Узел А

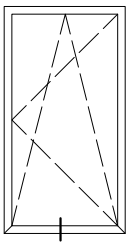

AYPC.W72.0103 + AYPC.W72.0203

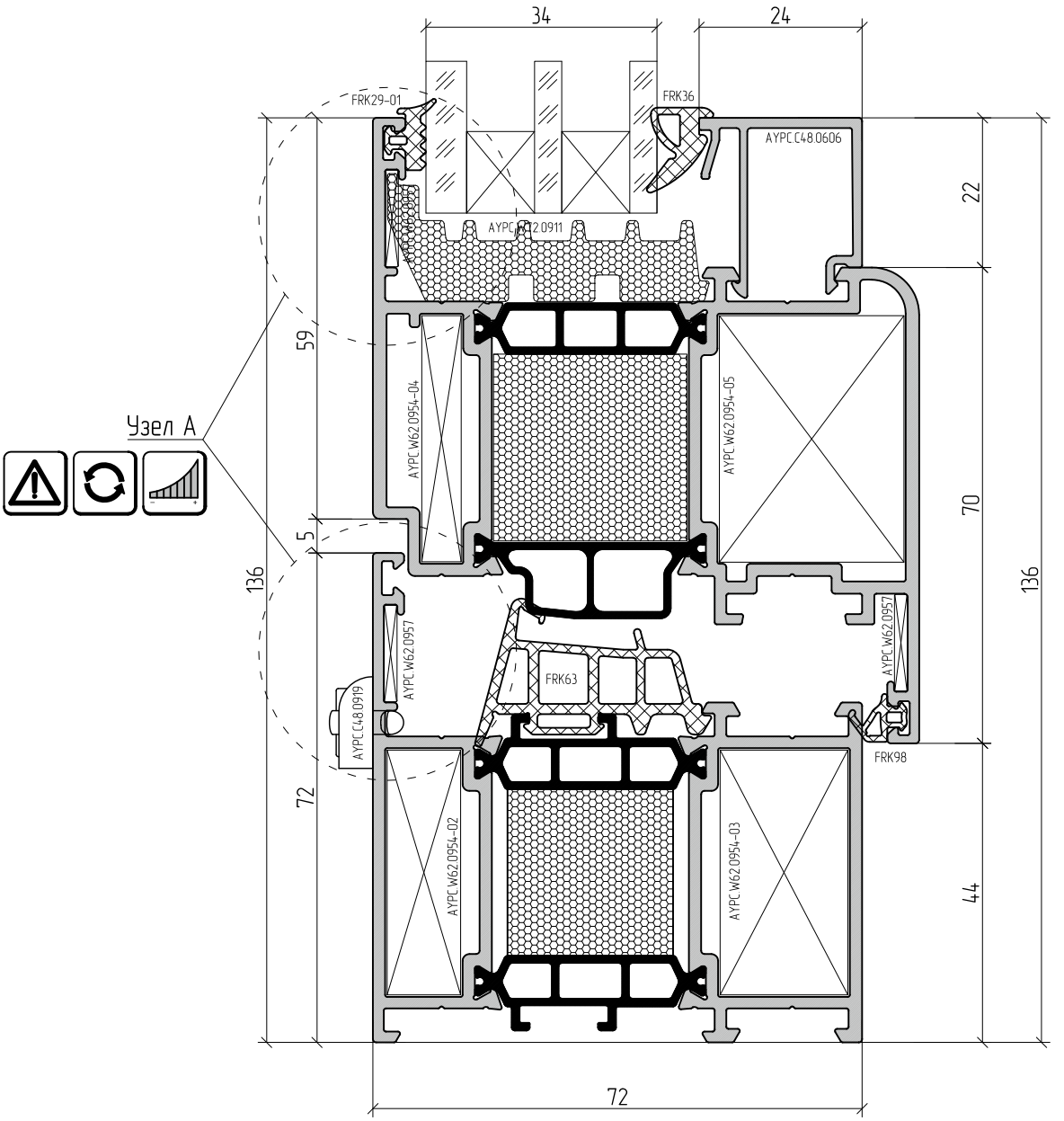

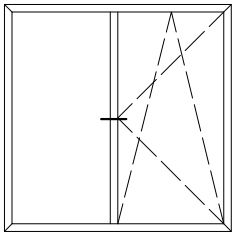

AYPC.W72.0301 + AYPC.W72.0201

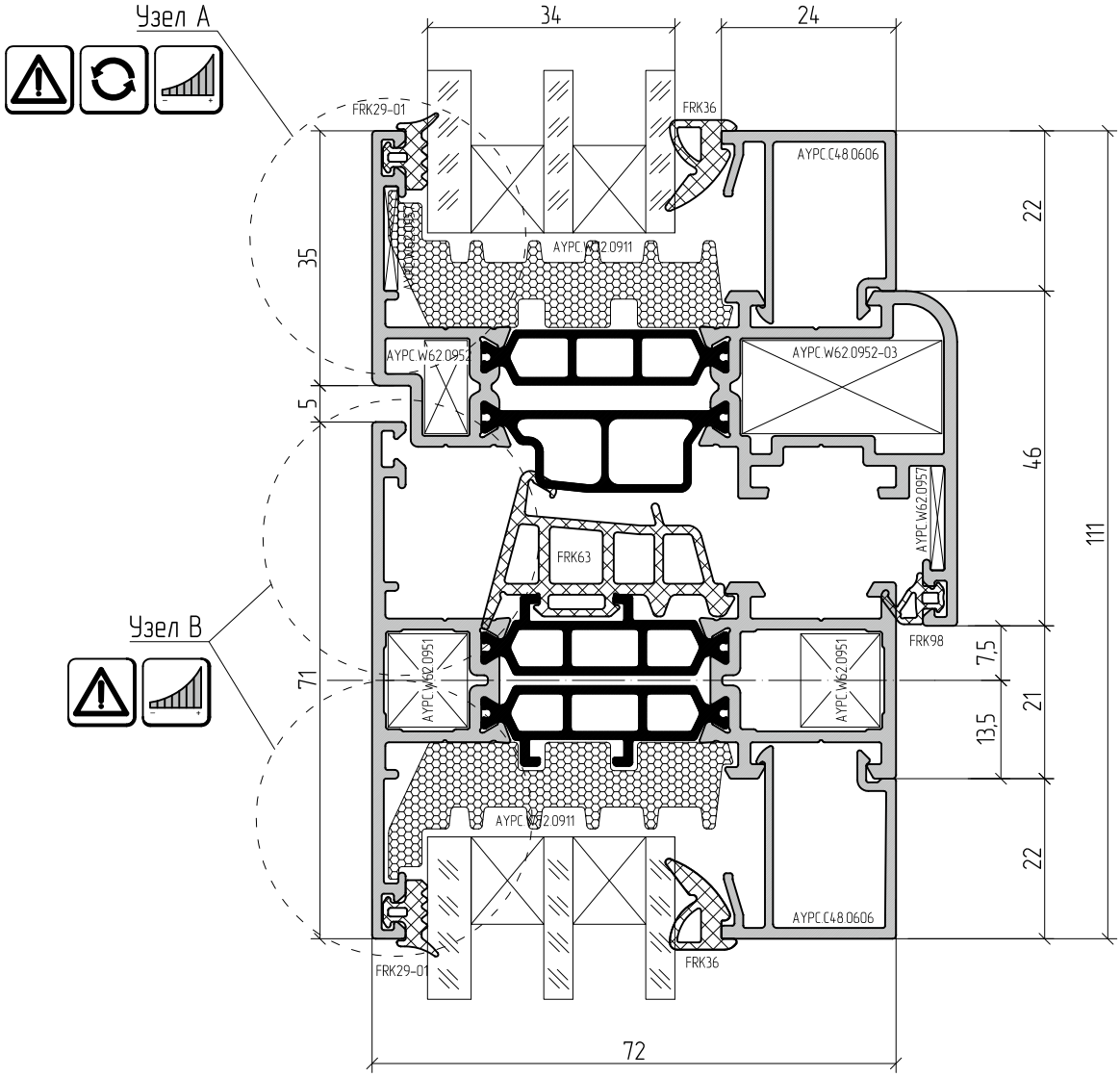

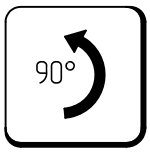

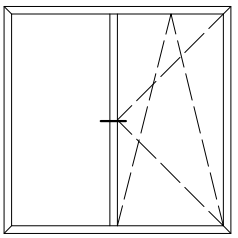

AYPC.W72.0302 + AYPC.W72.0202

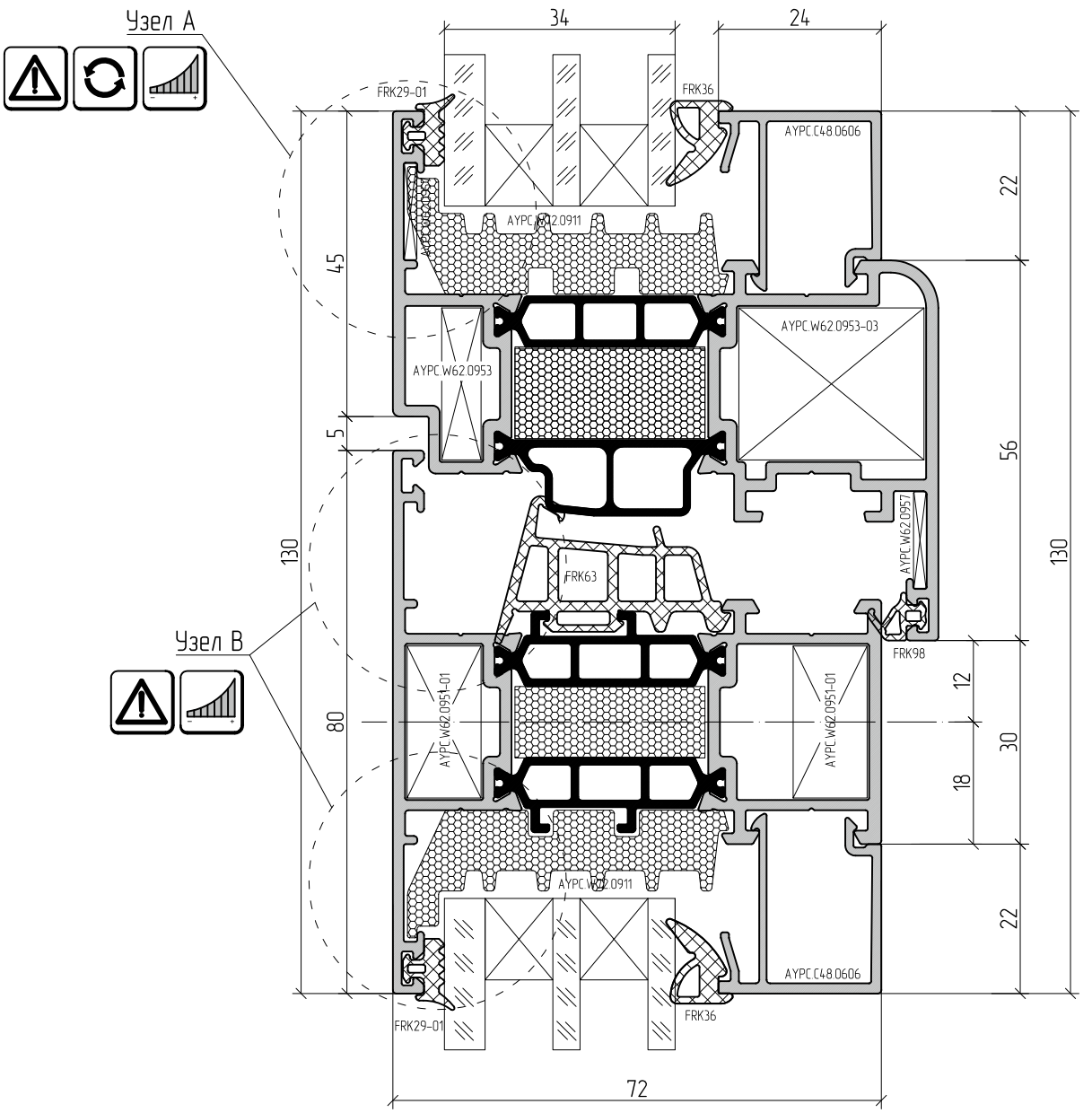

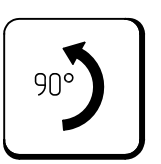

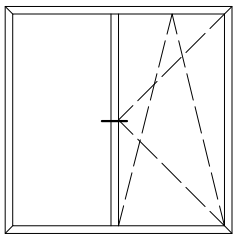

AYPC.W72.0303 + AYPC.W72.0201

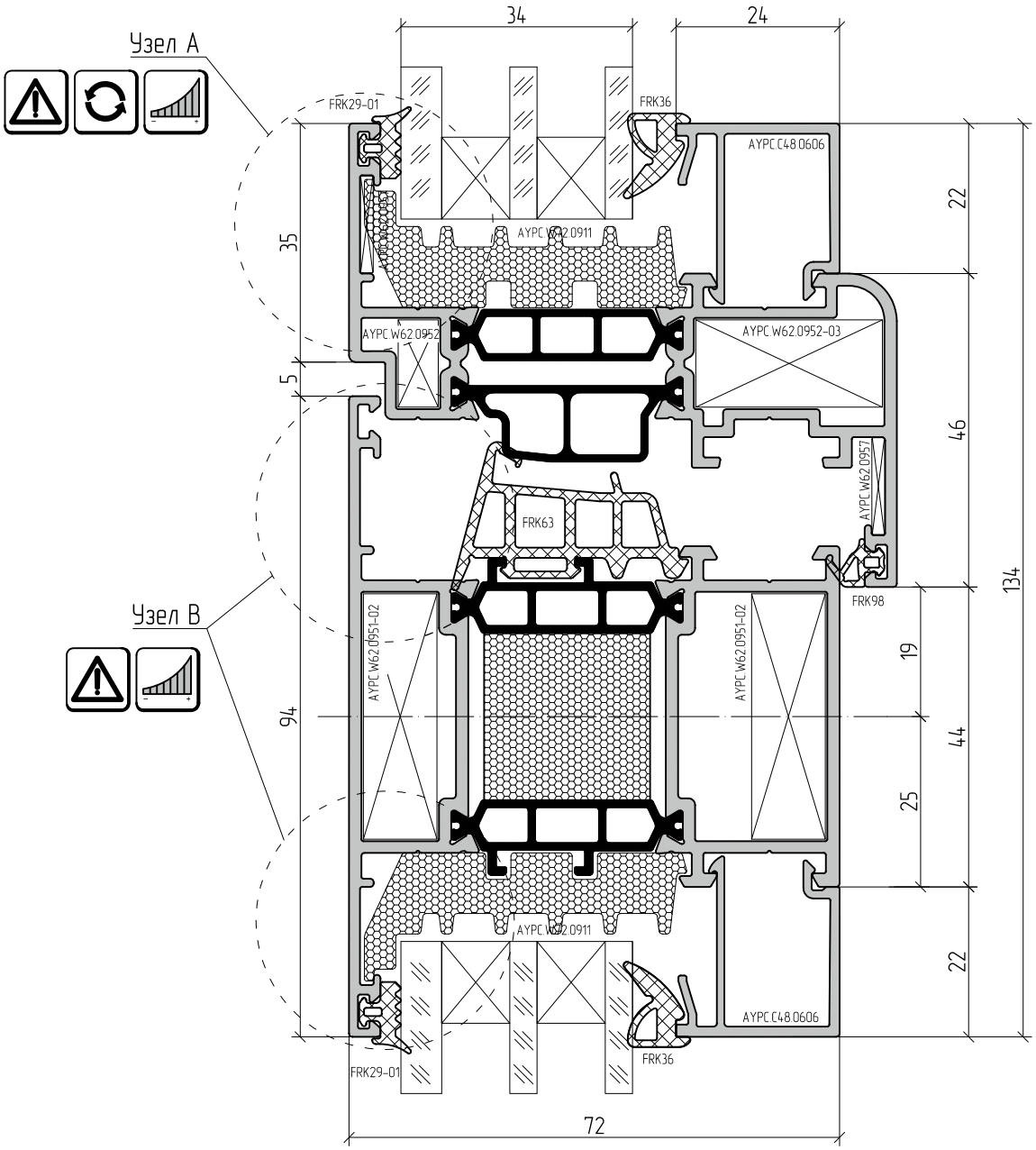

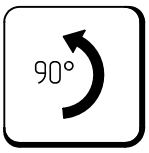

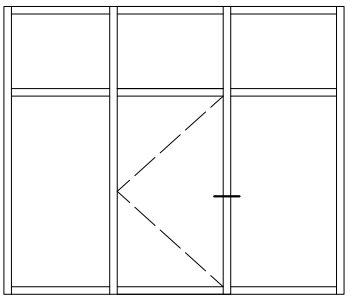

AYPC.W72.0304 + AYPC.W72.0202

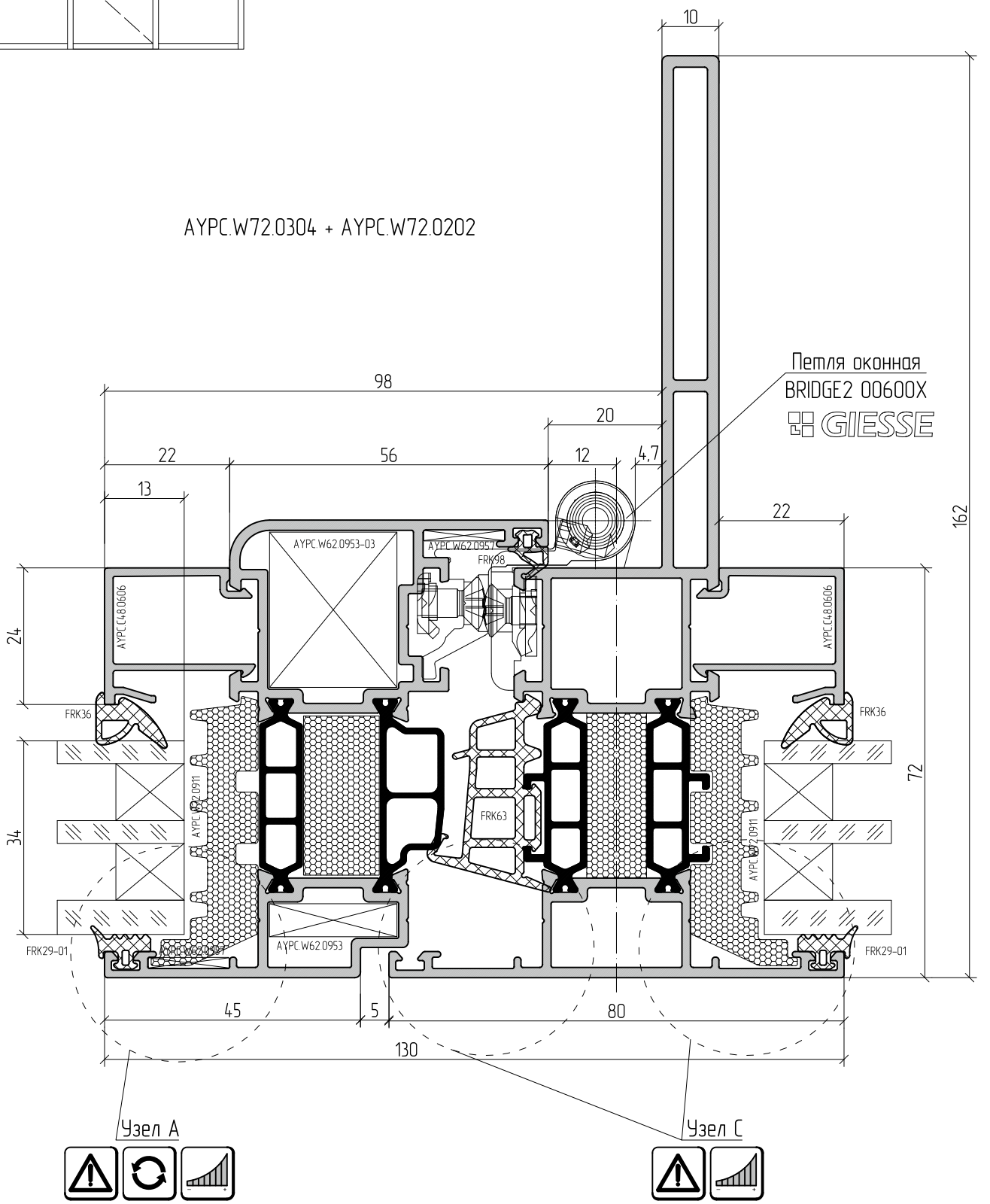

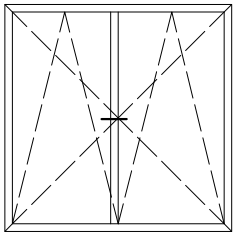

AYPC.W72.0301 + AYPC.W72.0201

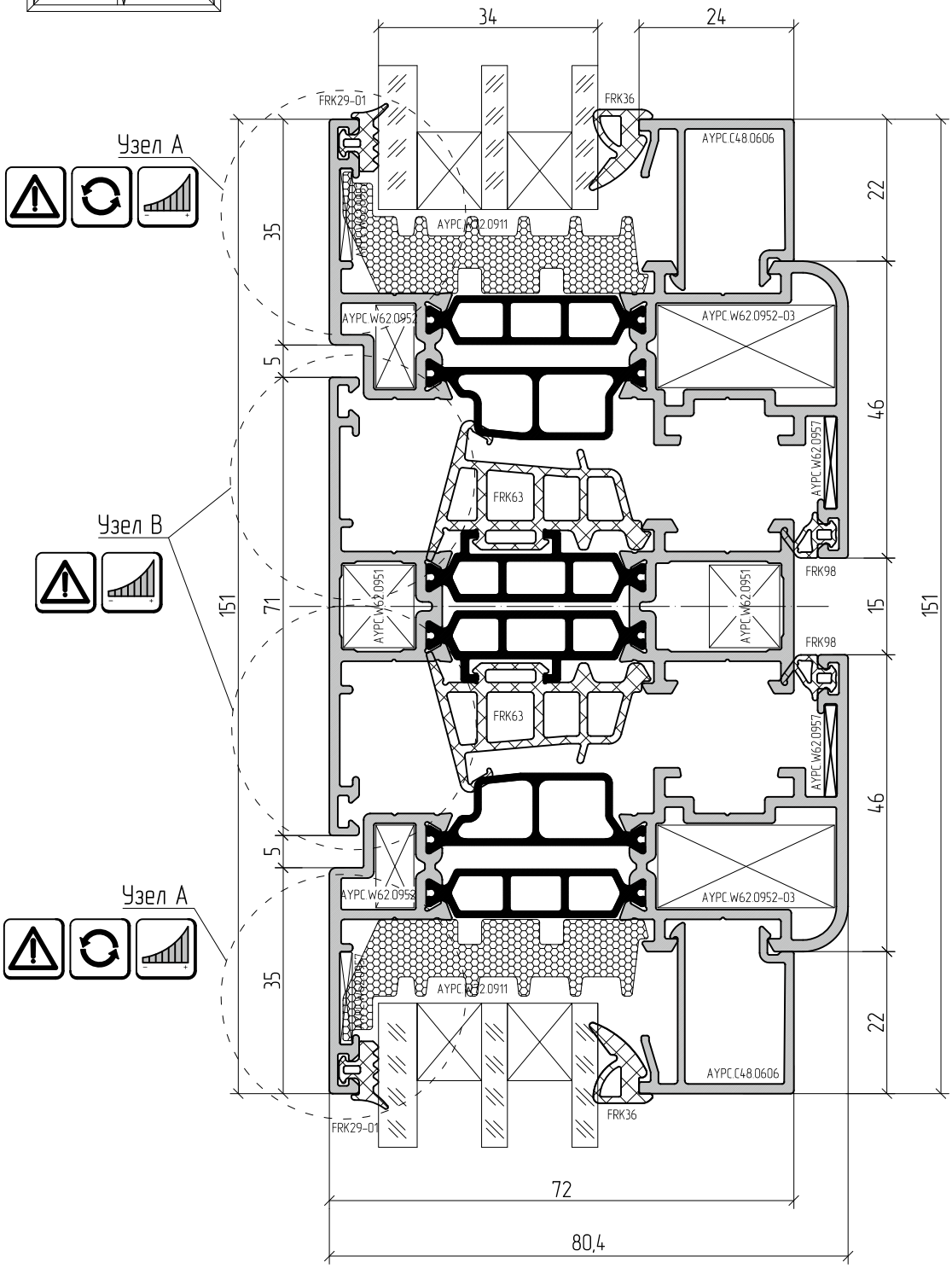

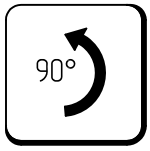

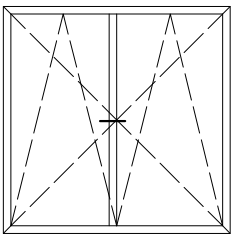

AYPC.W72.0302 + AYPC.W72.0202

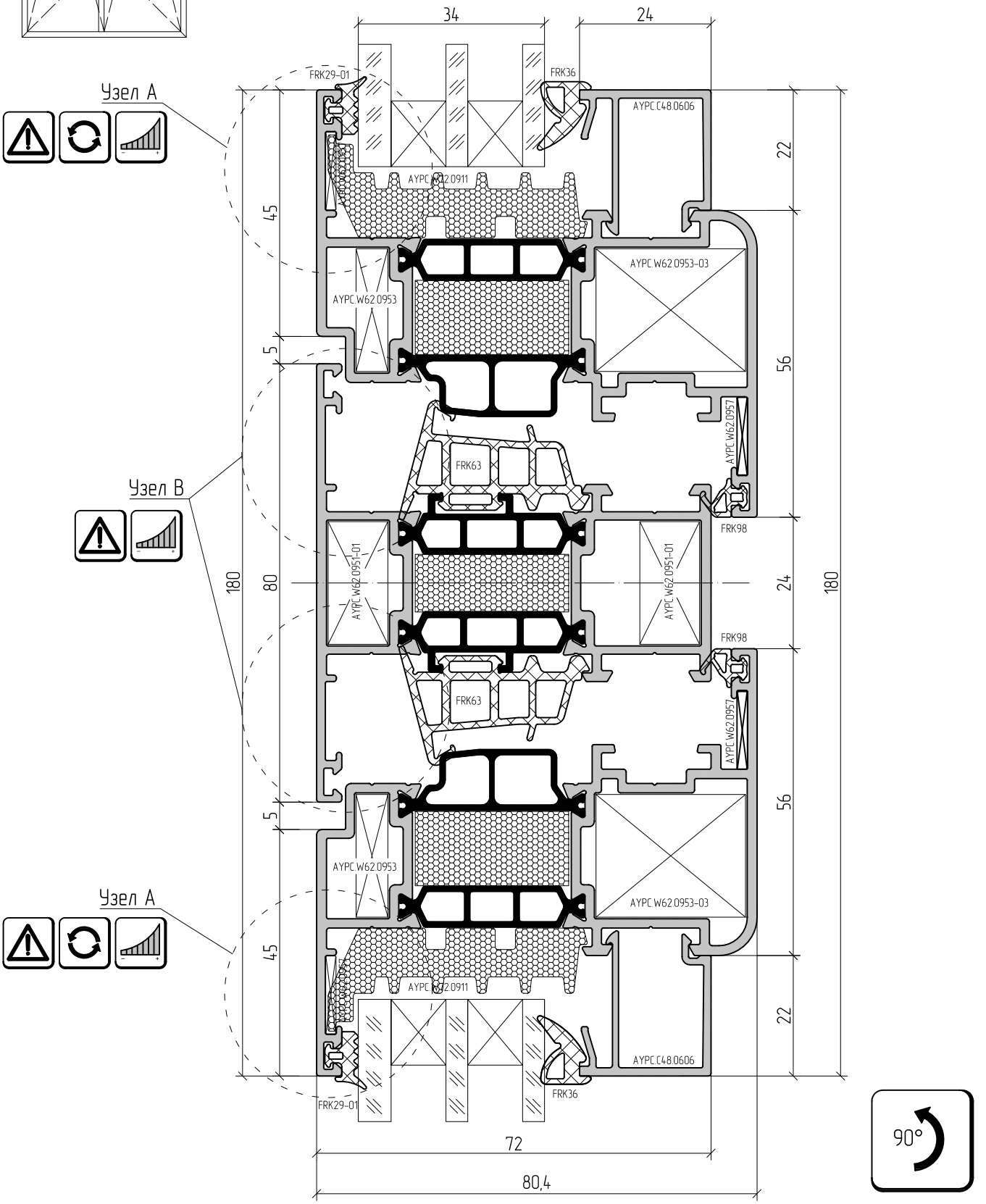

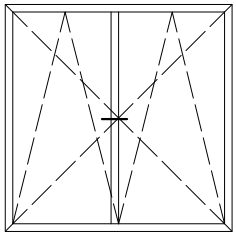

AYPC.W72.0303 + AYPC.W72.0201

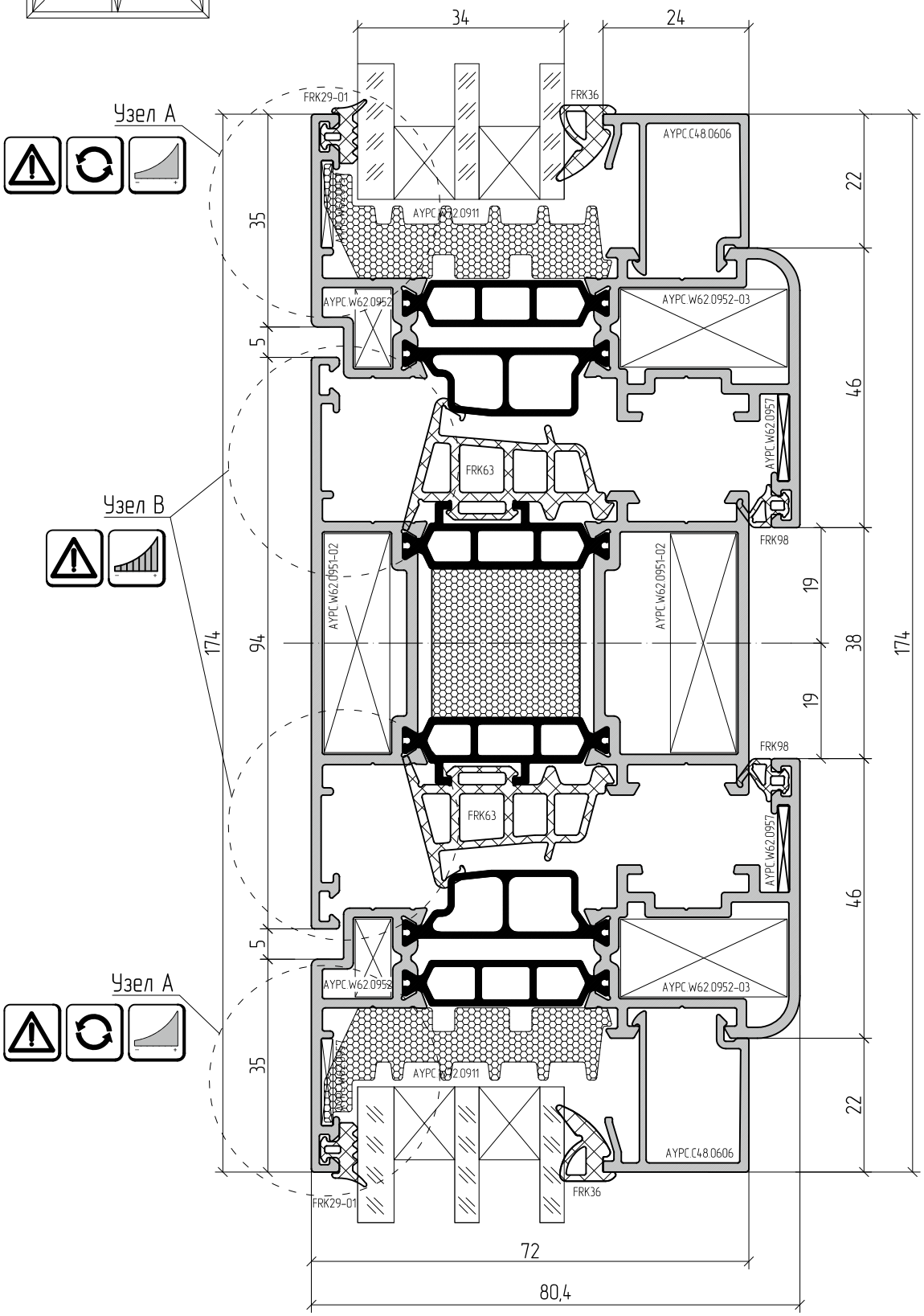

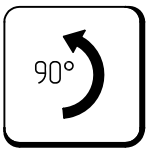

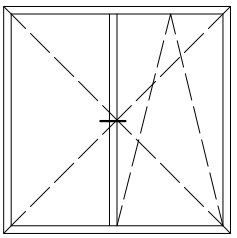

AYPC.W72.0202 + AYPC.W72.0501 + AYPC.W72.0202

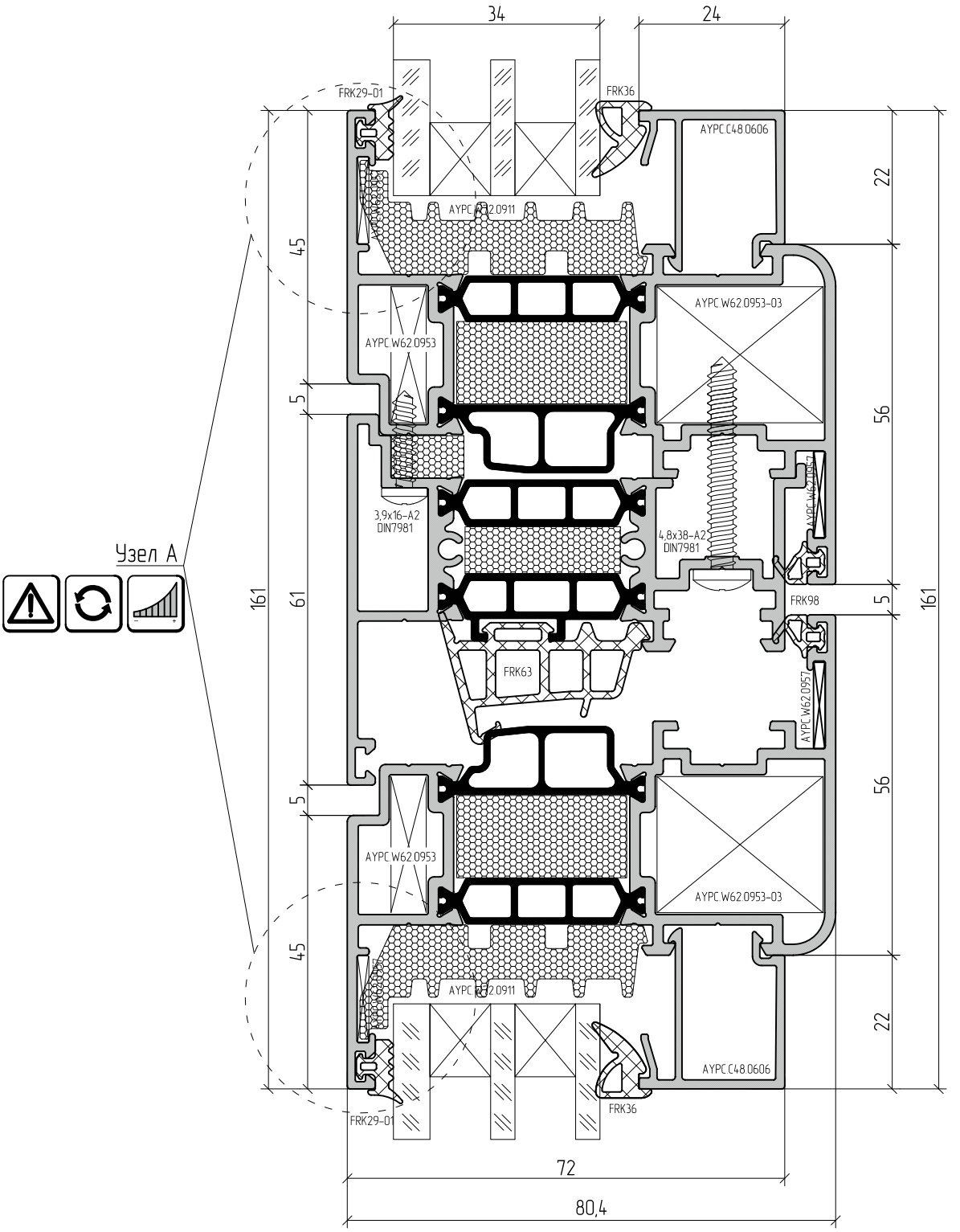

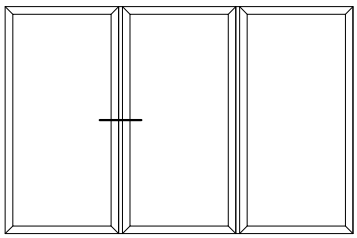

AYPC.W72.0101 + AYPC.W72.0101

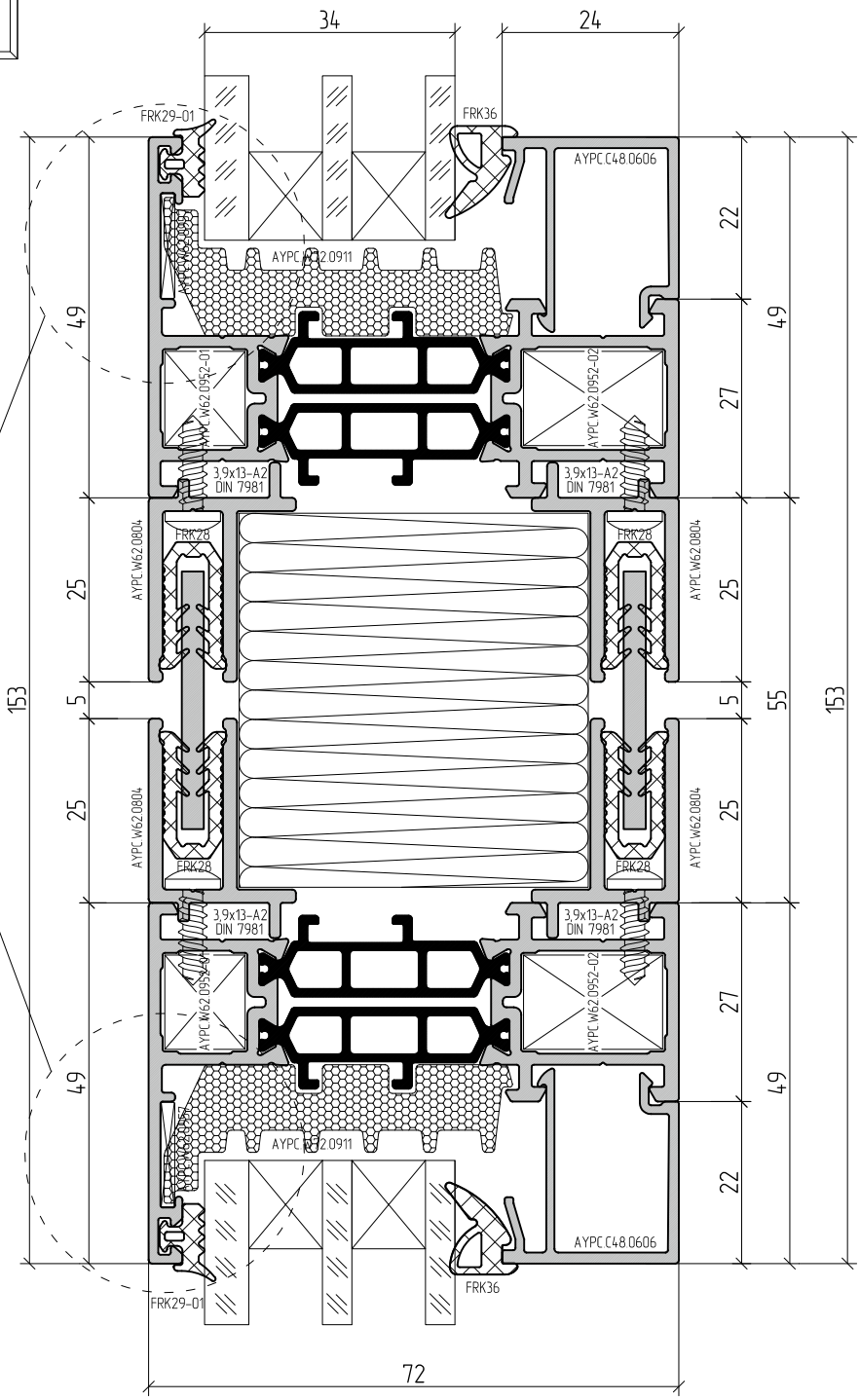

Узел А

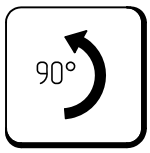

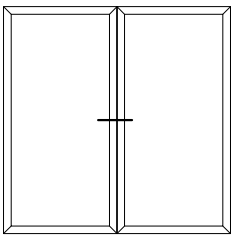

AYPC.W72.0101 + AYPC.C48.0614 + AYPC.W72.0101

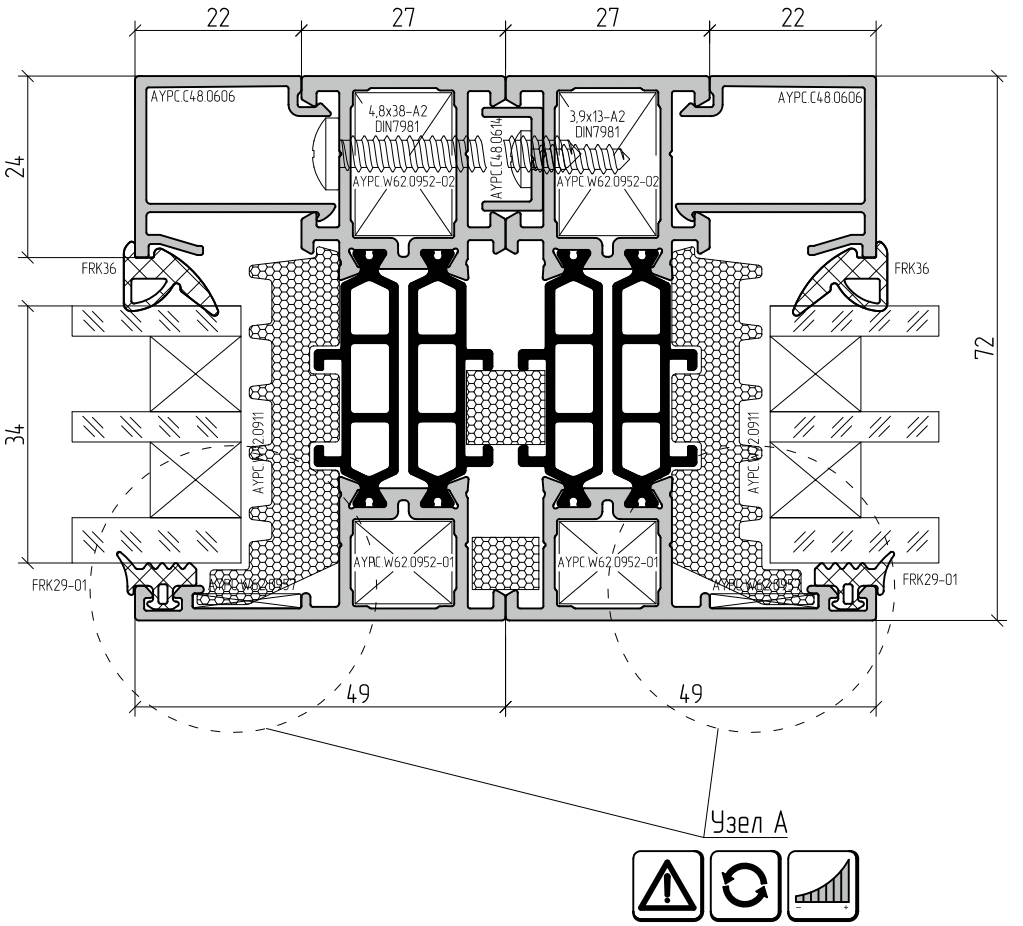

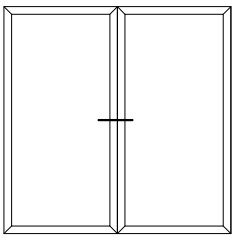

AYPC.W72.0101 + AYPC.W72.0807 + AYPC.W72.0101

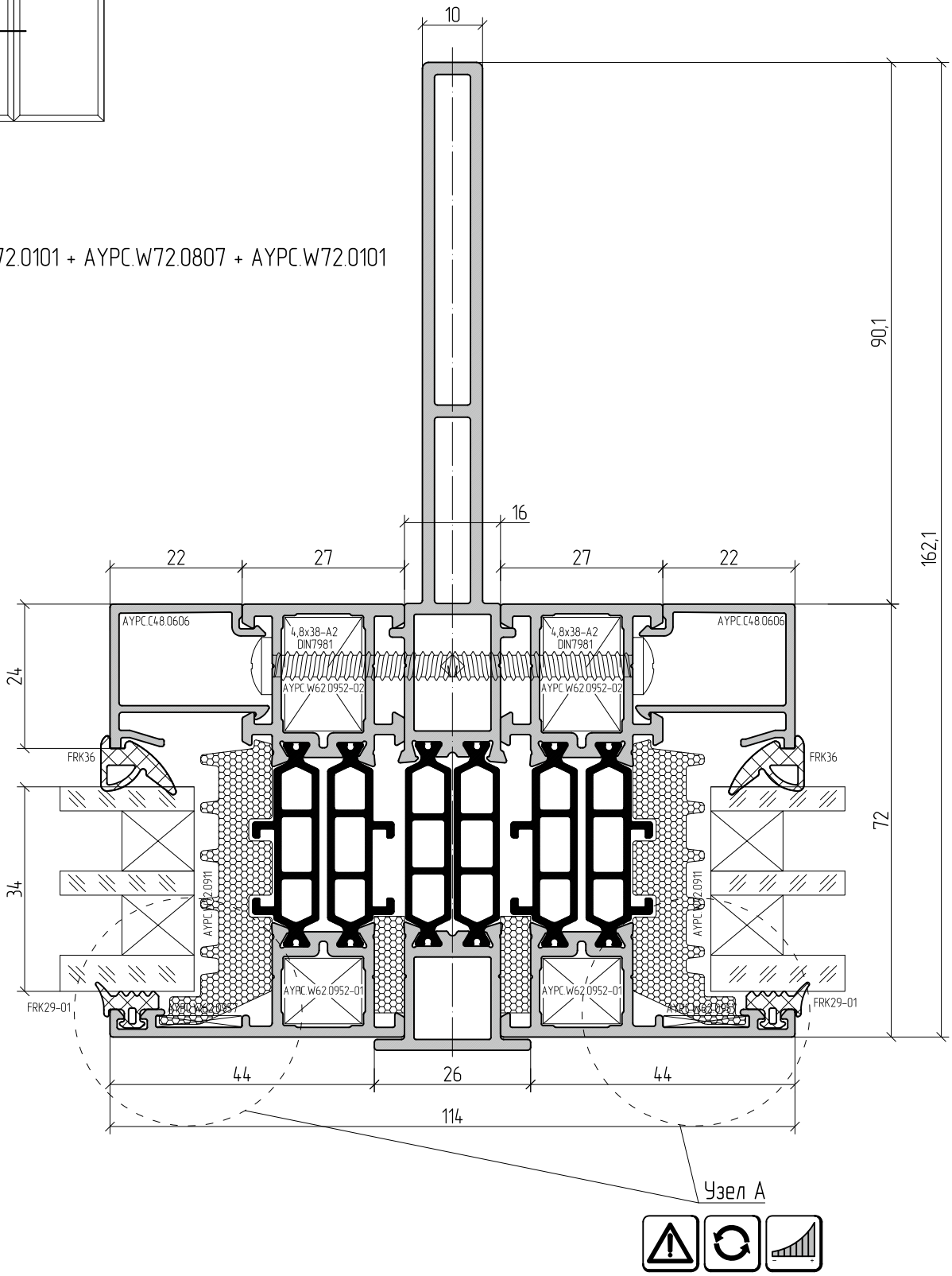

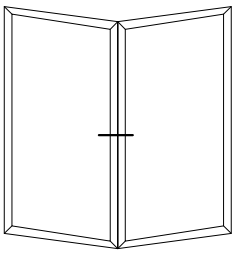

AYPC.W72.0101 + AYPC.W72.0804 + AYPC.W72.0101

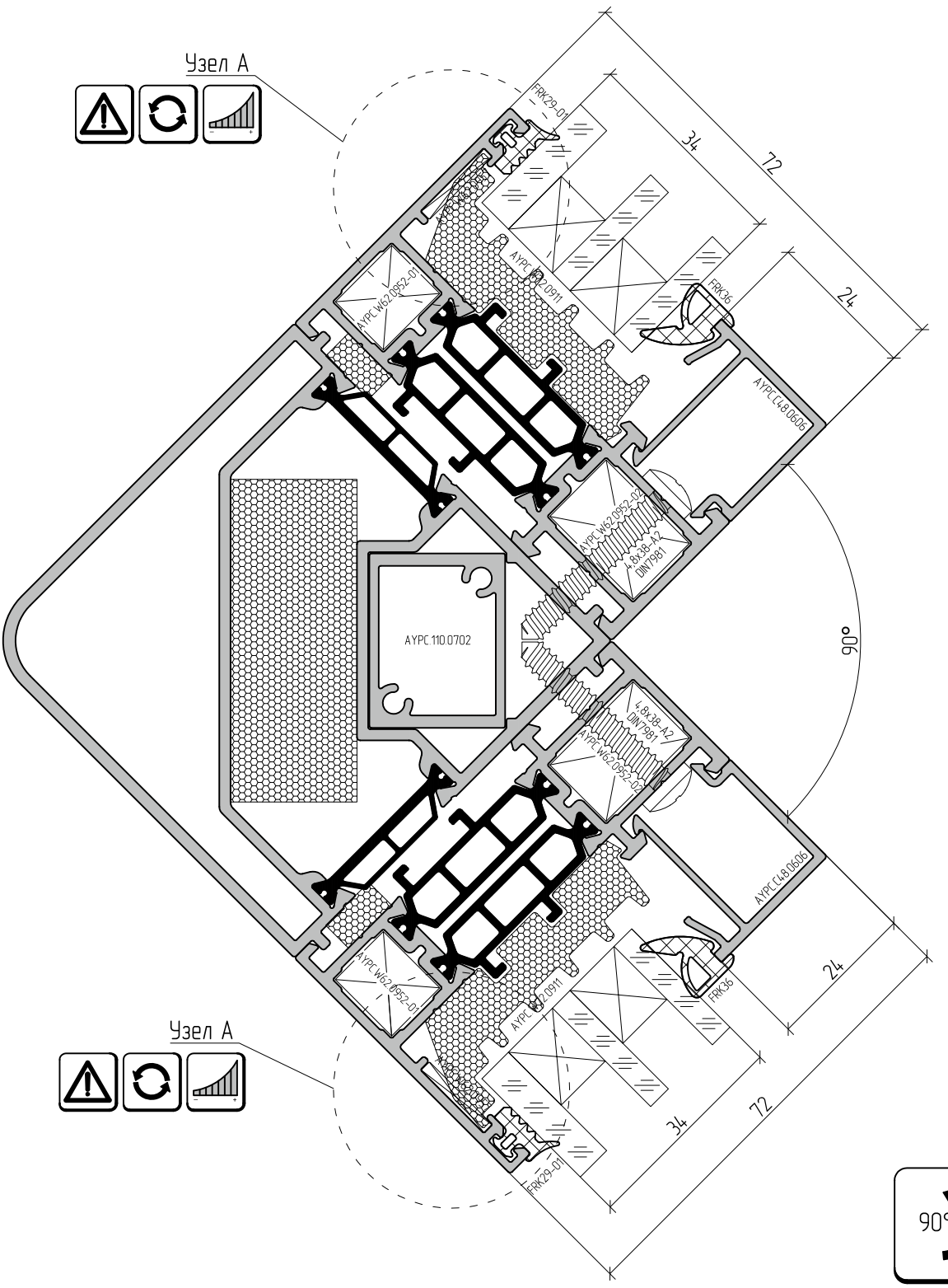

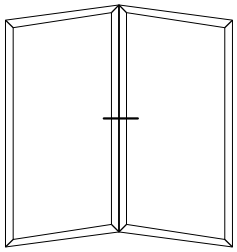

AYPC.W72.0101 + AYPC.W72.0804 + AYPC.W72.0101

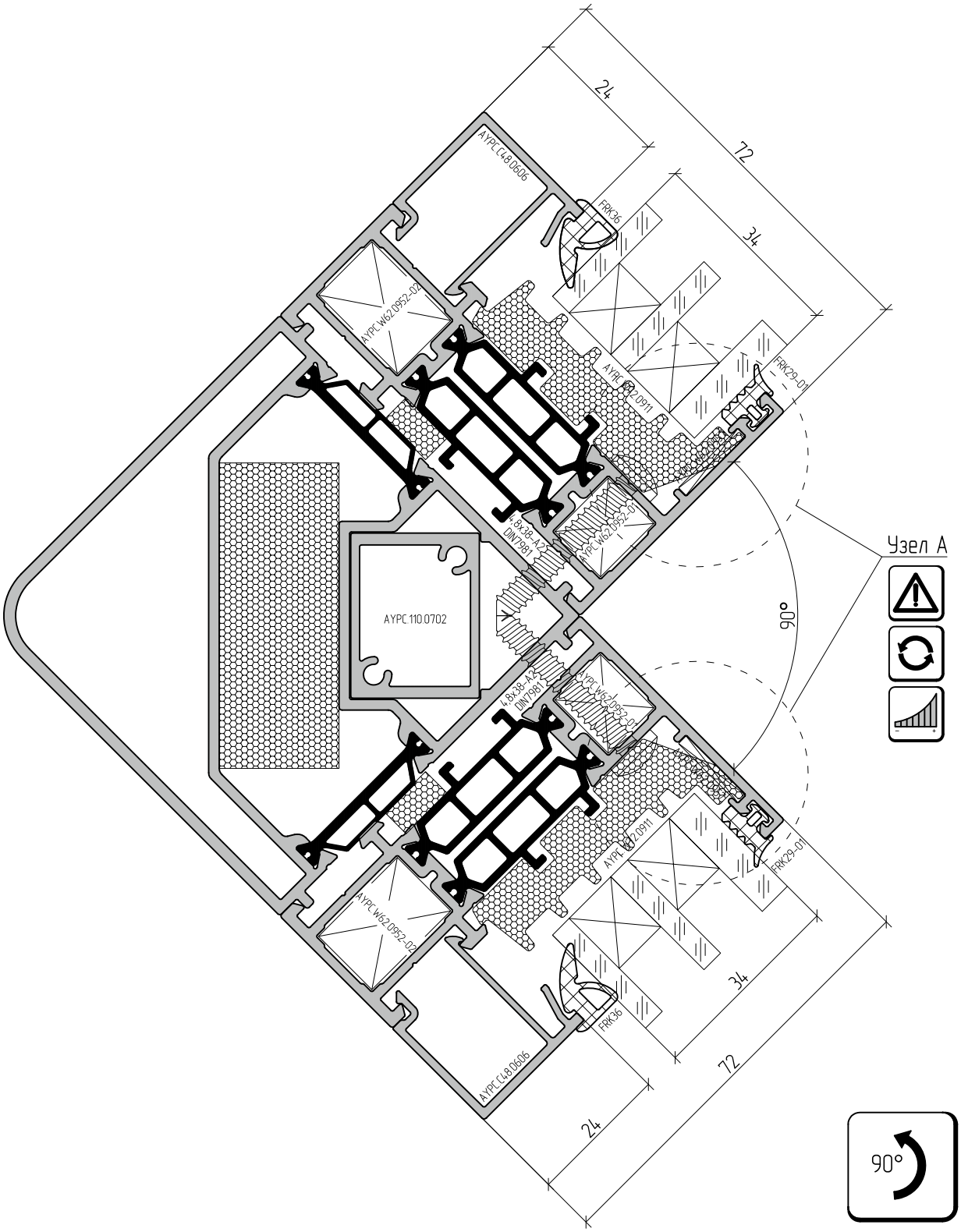

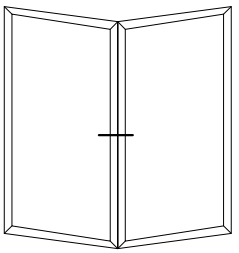

AYPC.W72.0101 + AYPC.W72.0805 + AYPC.W72.0101

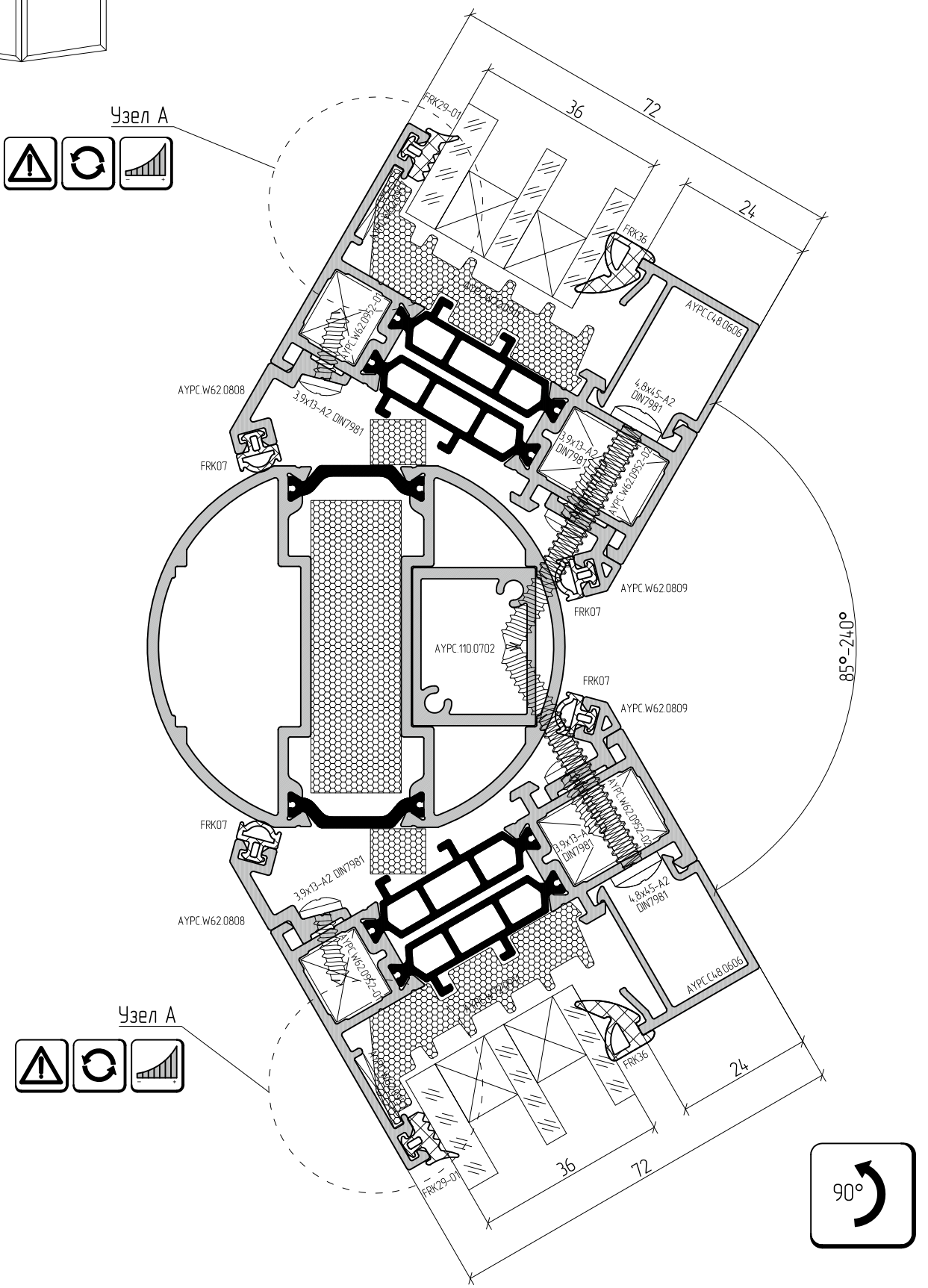

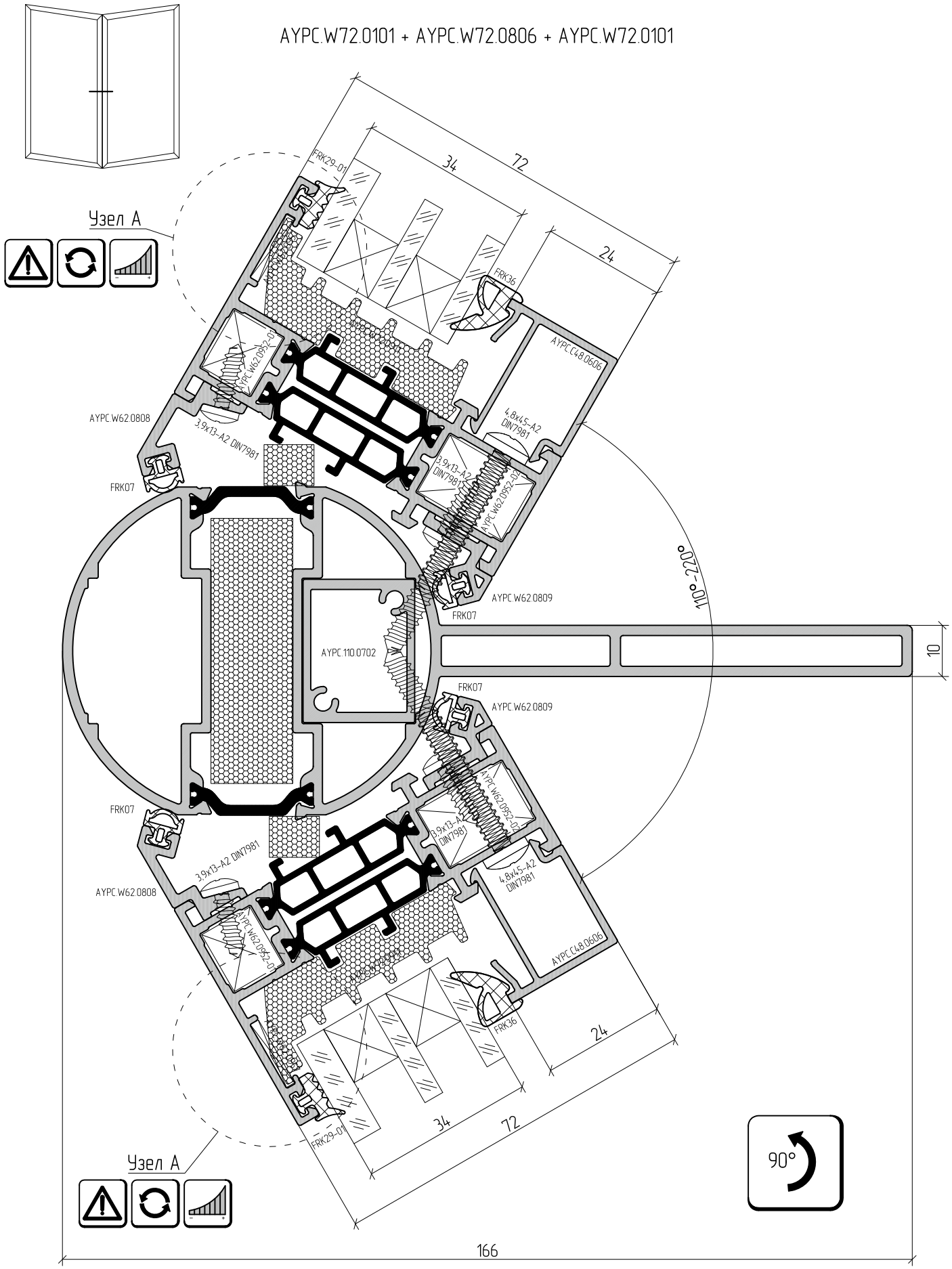
AYPC.W72.0101 + AYPC.W72.0806 + AYPC.W72.0101
Узел А
FRK29-01
34
72
24
FRK36
AYPC.C48.0606
AYPC.W62.0952-01
AYPC.W62.0808
3,9x13-A2 DIN7981
4,8x4,5-A2 DIN7981
FRK07
AYPC.W62.0809
AYPC.110.0702
110°-220°
10
166
90°

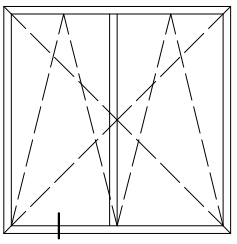

AYPC.W72.0101 + AYPC.W72.0201

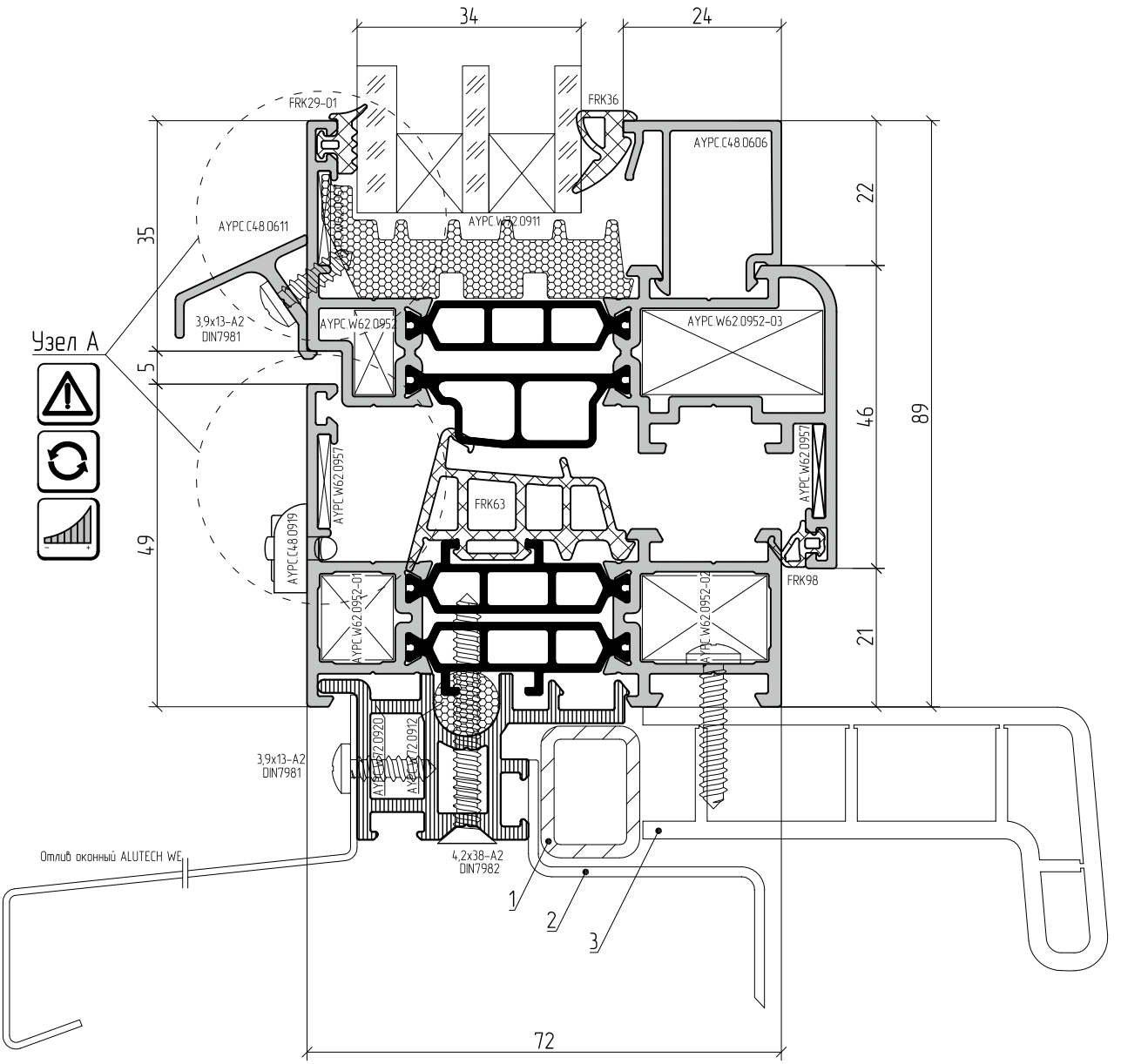

Позиции 1, 2 и 3 ГК "Алютех" не поставляются.

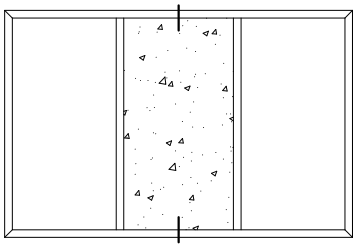

AYPC.W72.0102 + AYPC.W72.0815

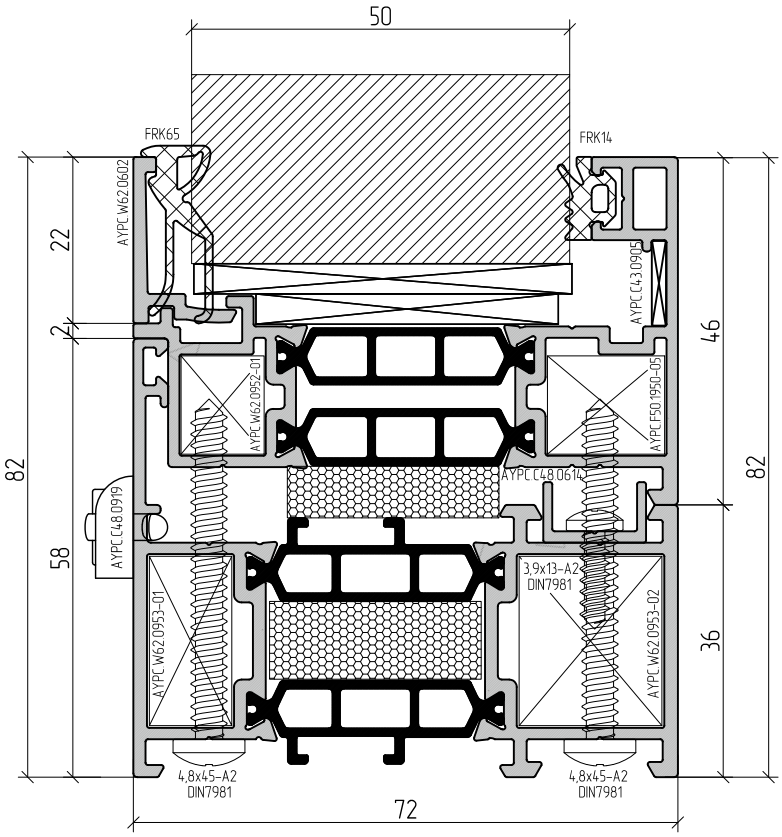

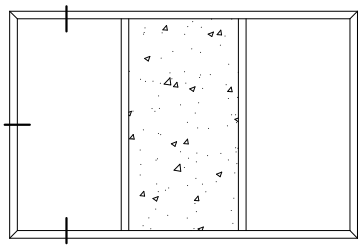

AYPC.W72.0102

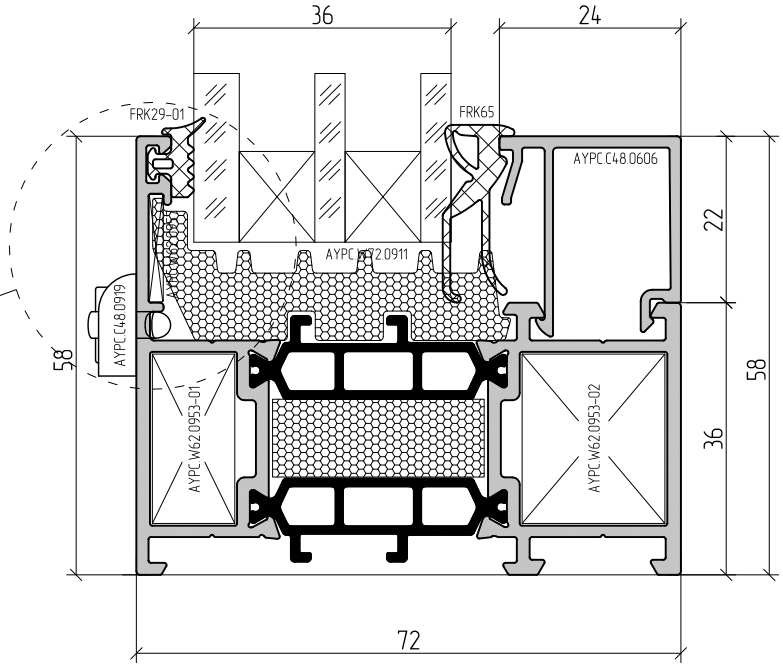

Узел А

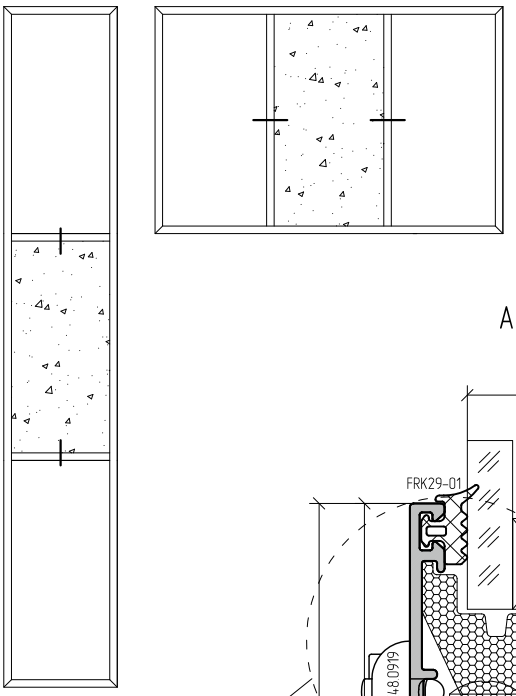

AYPC.W72.0302 + AYPC.W72.0815

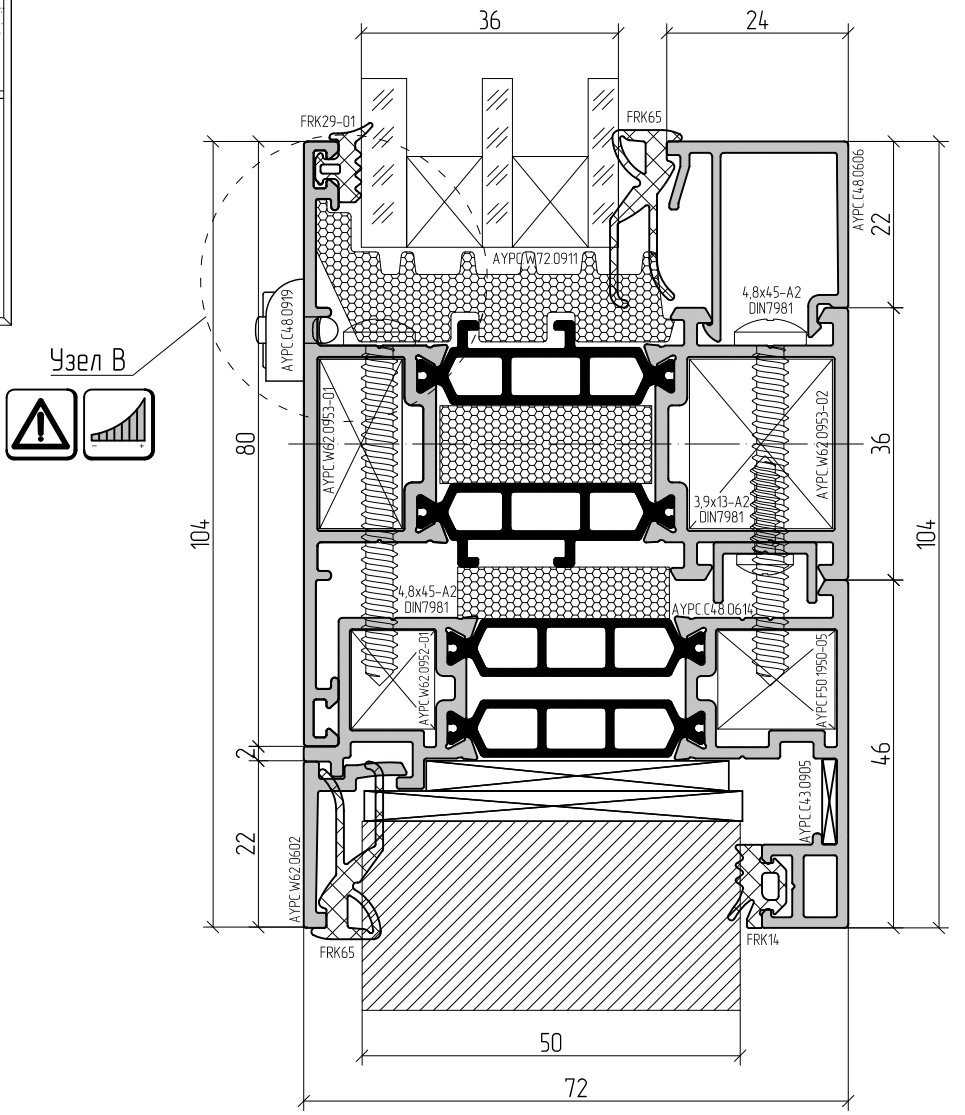

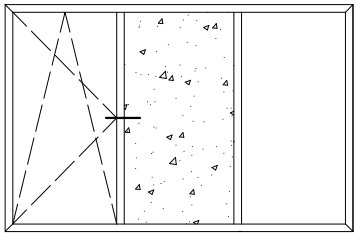

AYPC.W72.0302 + AYPC.W72.0202 + AYPC.W72.0815

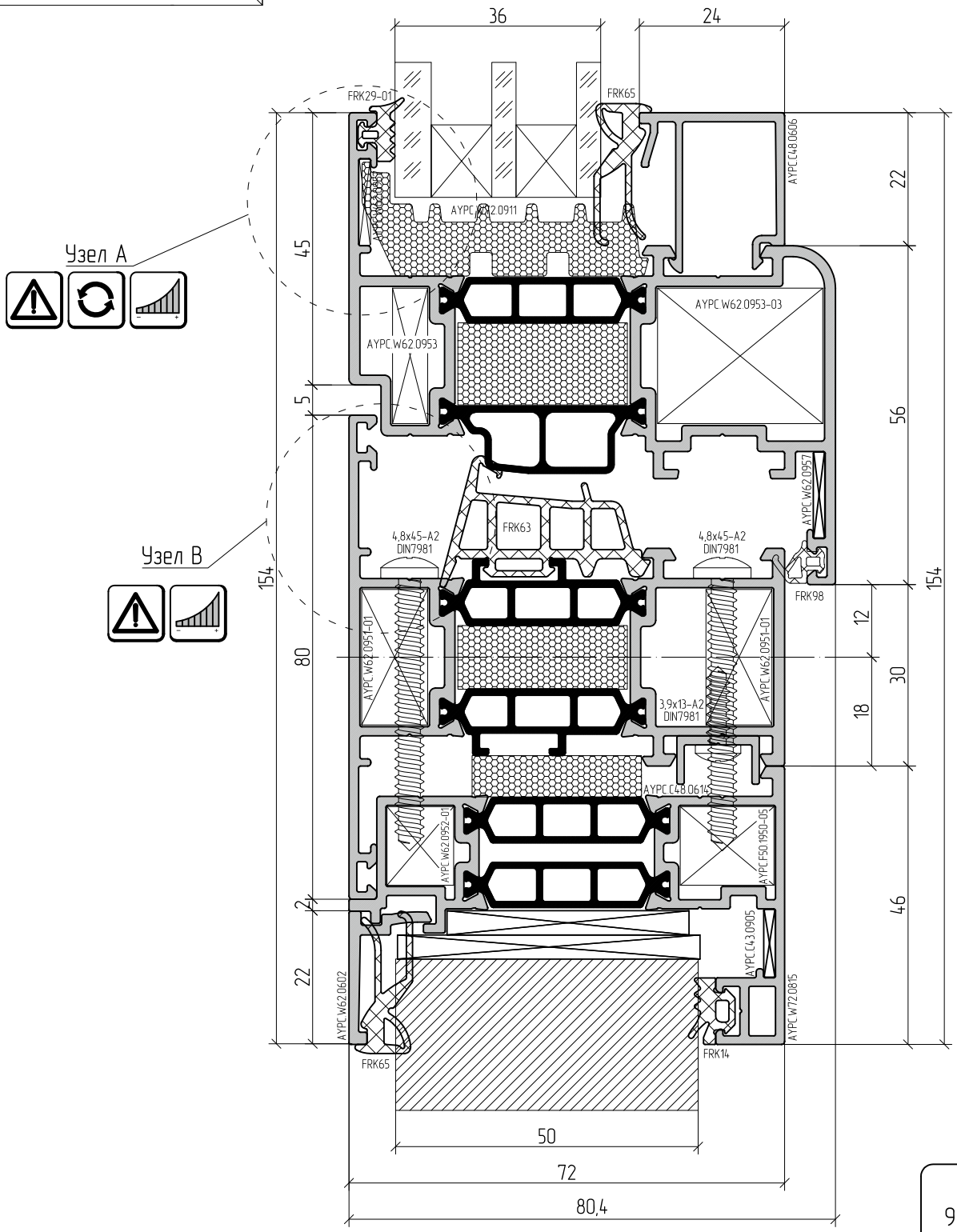

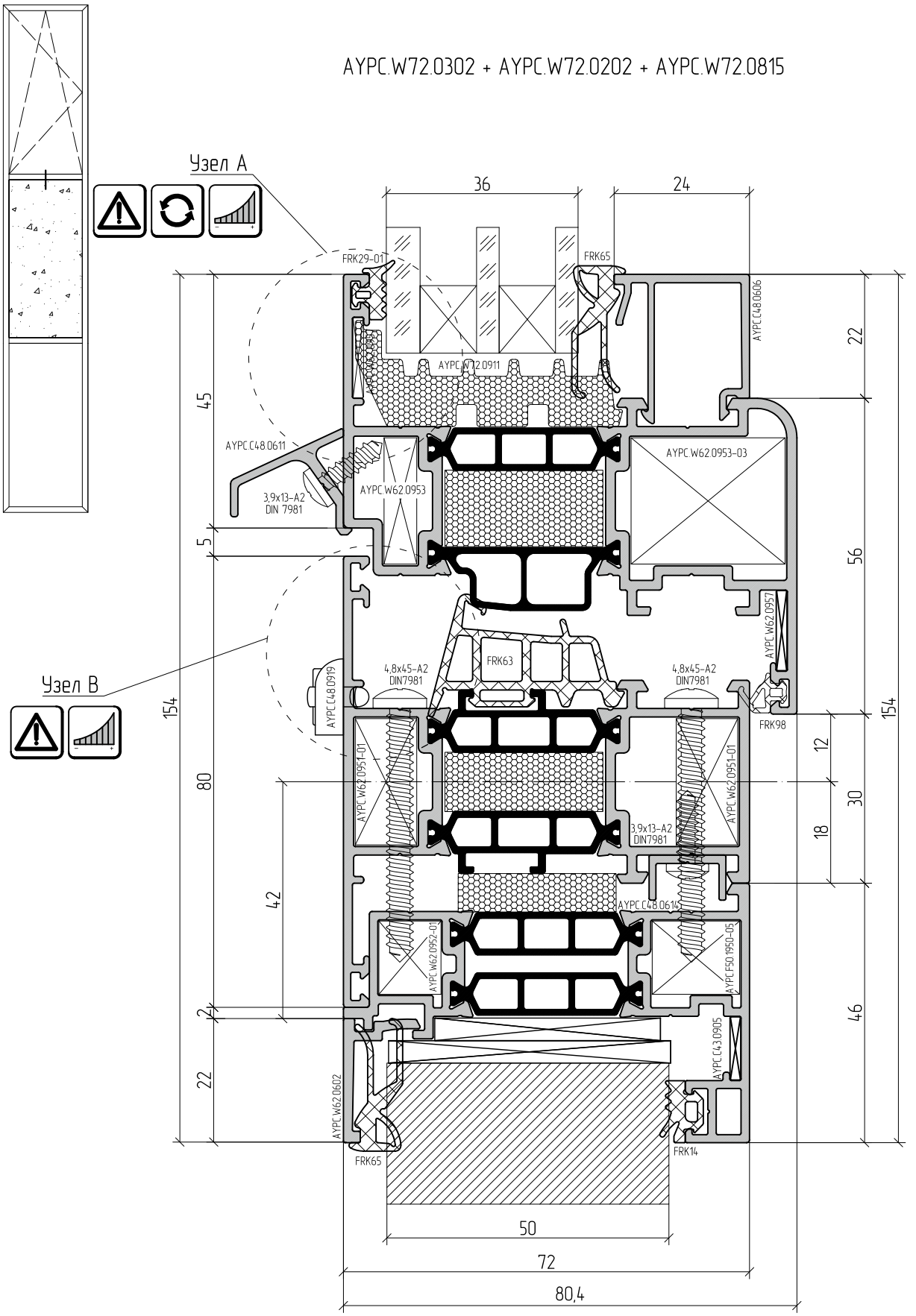
AYPC.W72.0302 + AYPC.W72.0202 + AYPC.W72.0815
Узел А
Узел В
36
24
FRK29-01
FRK65
AYPC.C48.0606
AYPC.W72.0911
AYPC.C48.0611
3,9x13-A2
DIN 7981
AYPC.W62.0953
AYPC.W62.0953-03
AYPC.W62.0957
FRK63
4,8x45-A2
DIN7981
AYPC.C48.0919
FRK98
AYPC.W62.0951-01
3,9x13-A2
DIN7981
AYPC.C48.0614
AYPC.W62.0952-01
AYPC.F50.1950-05
AYPC.C43.0905
AYPC.W62.0602
FRK14
50
72
80,4
154
45
5
80
42
2
22
56
12
30
18
46

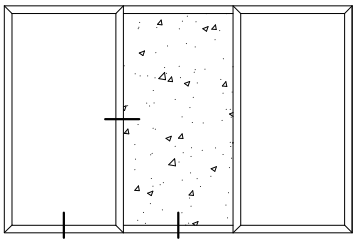

AYPC.W72.0302

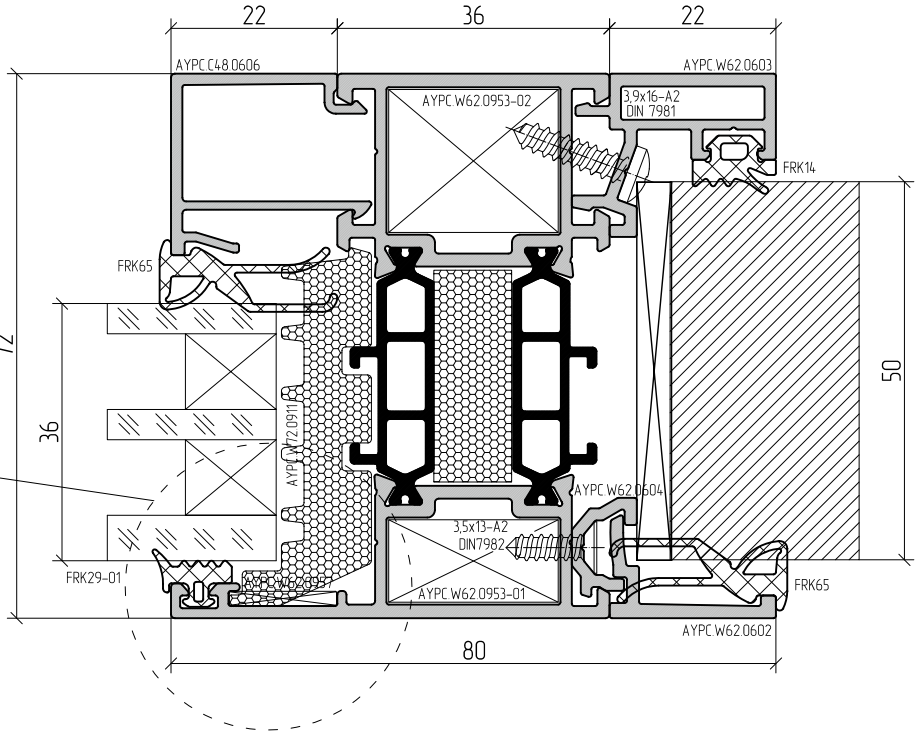

Узел А

AYPC.W72.0102

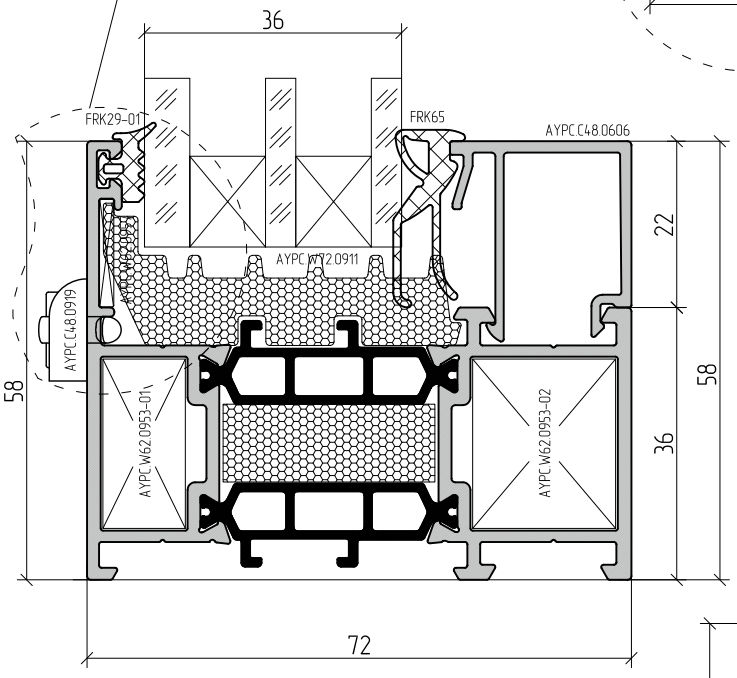

AYPC.W72.0122

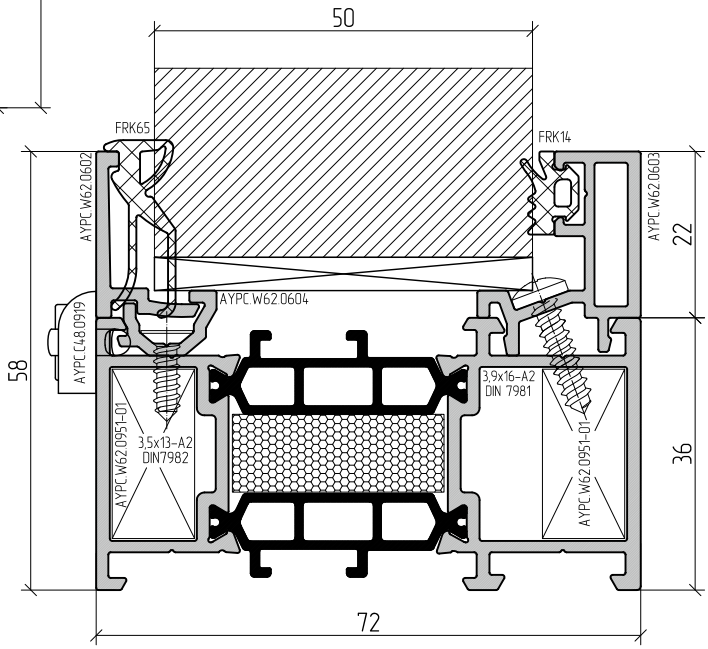

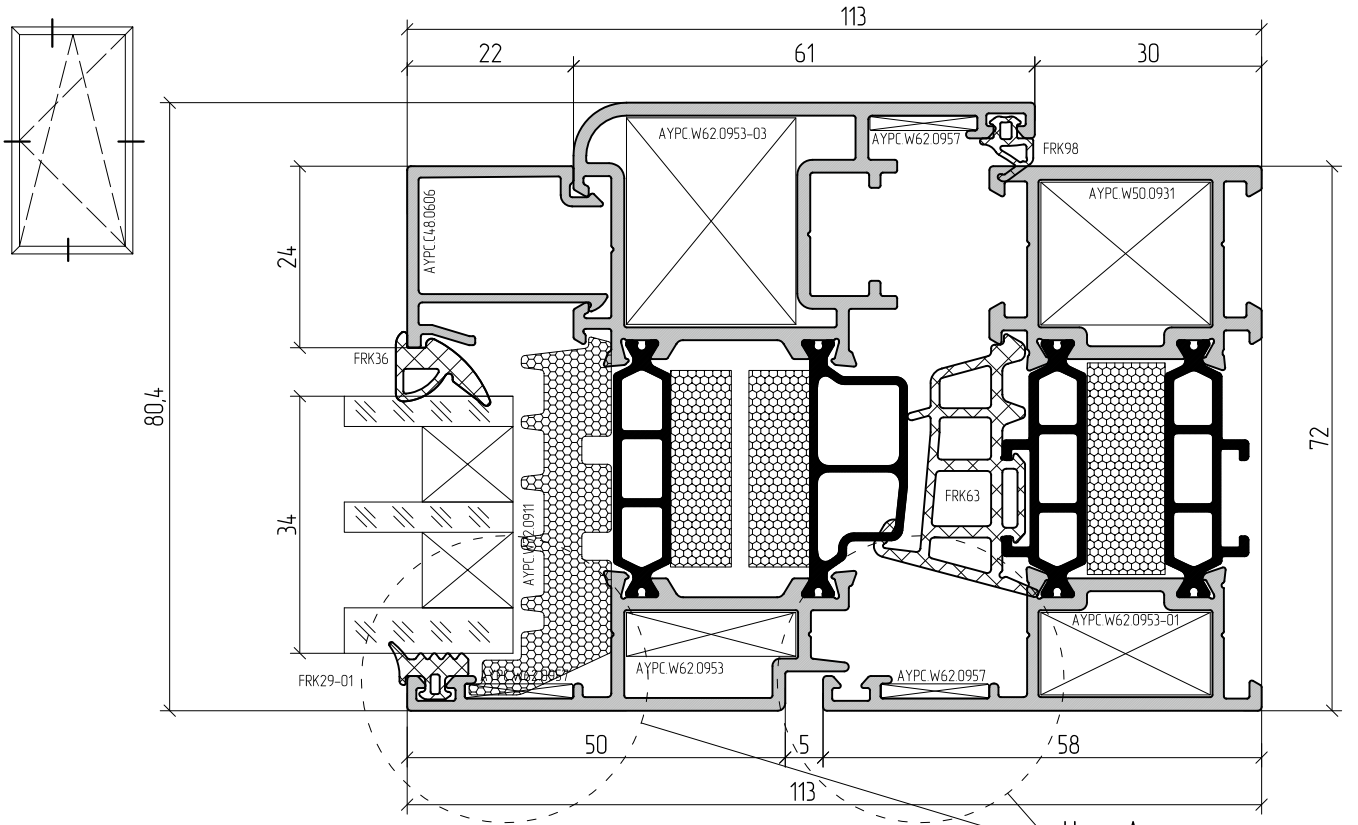

AYPC.W72.0102 + AYPC.W72.0212

Узел А

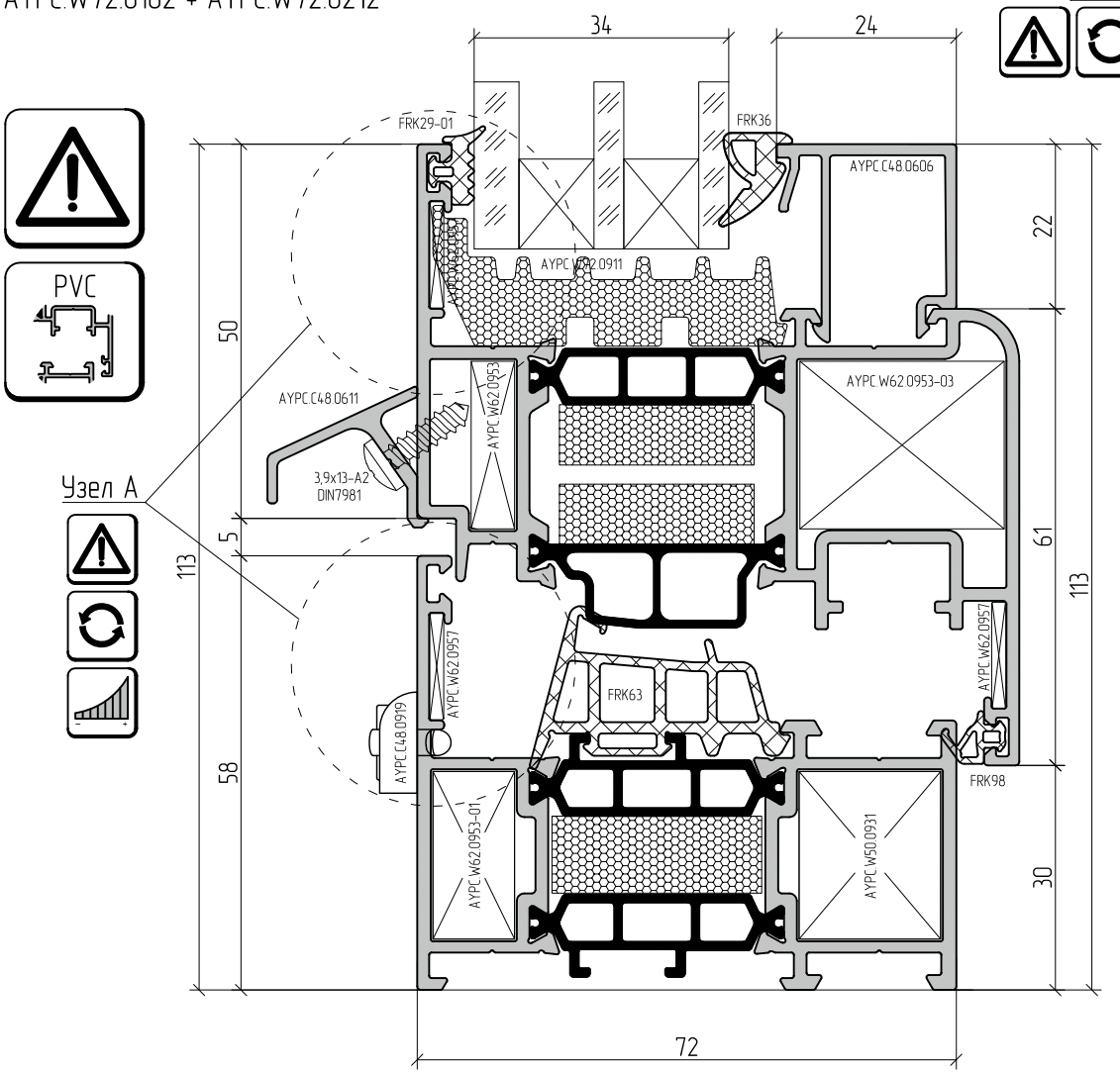

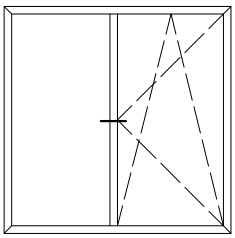

AYPC.W72.0301 + AYPC.W72.0212

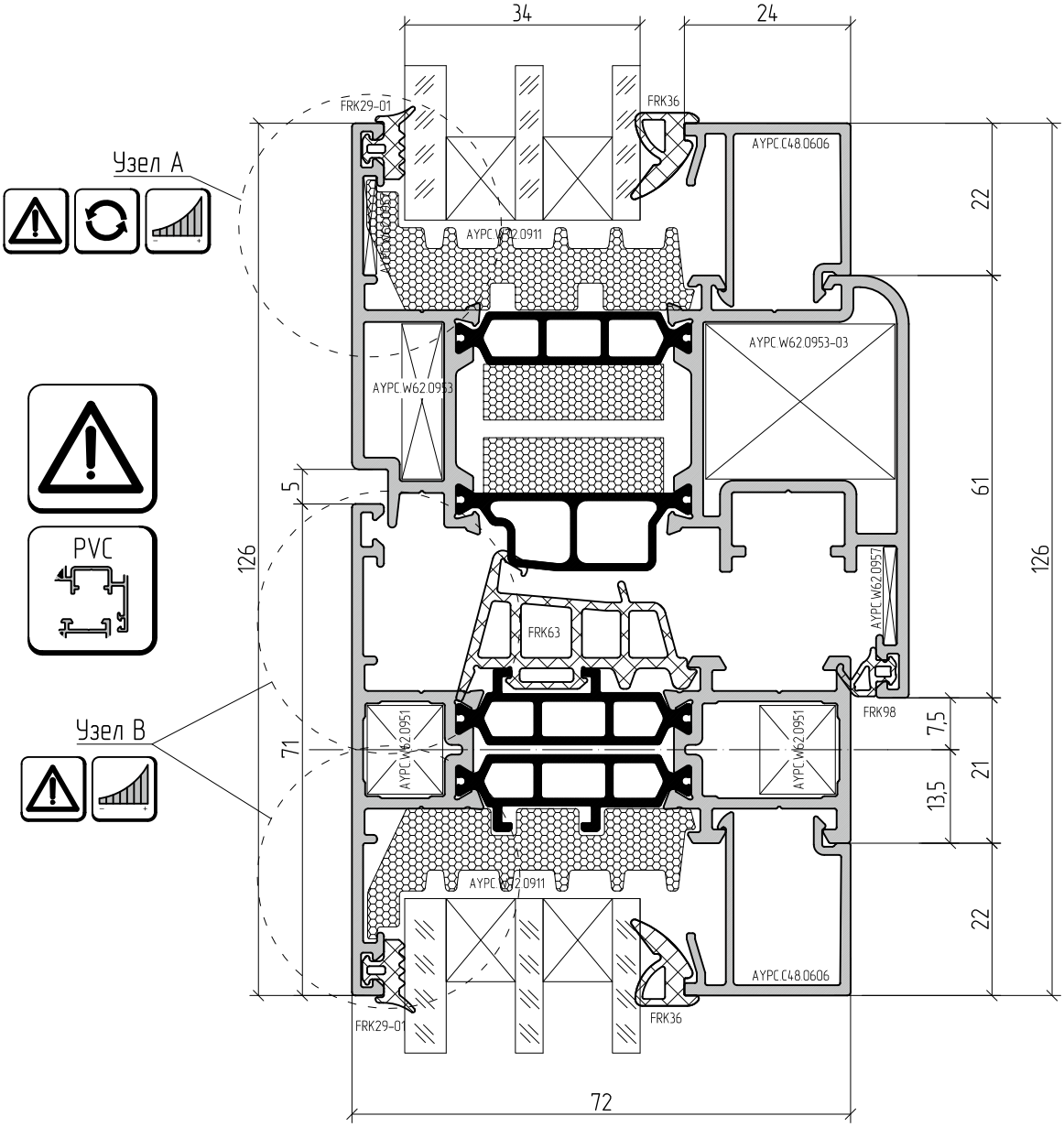

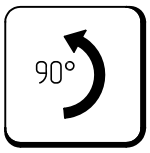

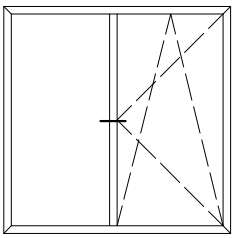

AYPC.W72.0302 + AYPC.W72.0212

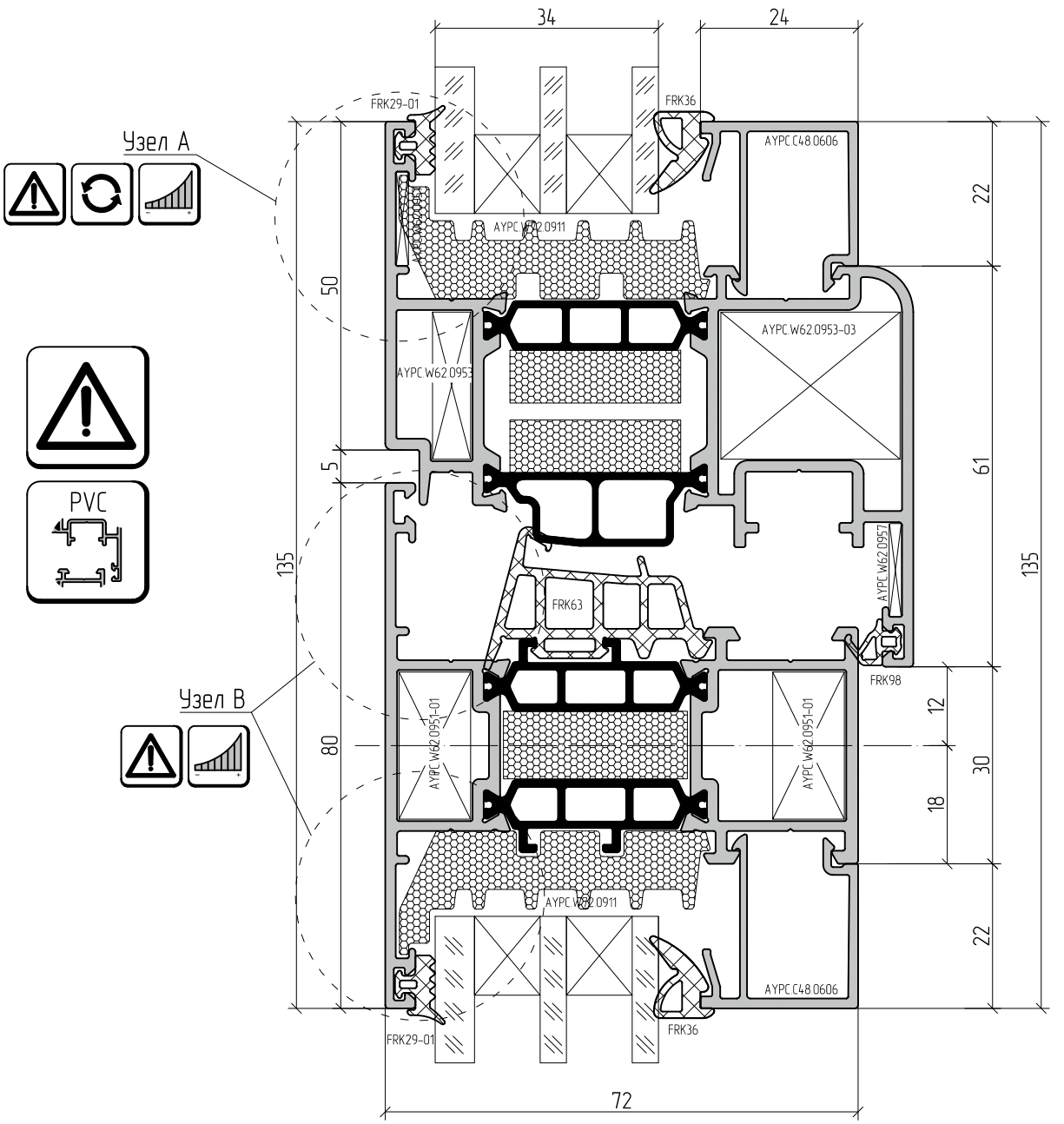

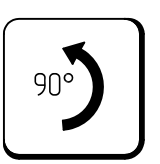

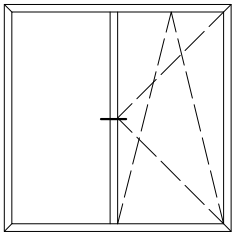

AYPC.W72.0303 + AYPC.W72.0212

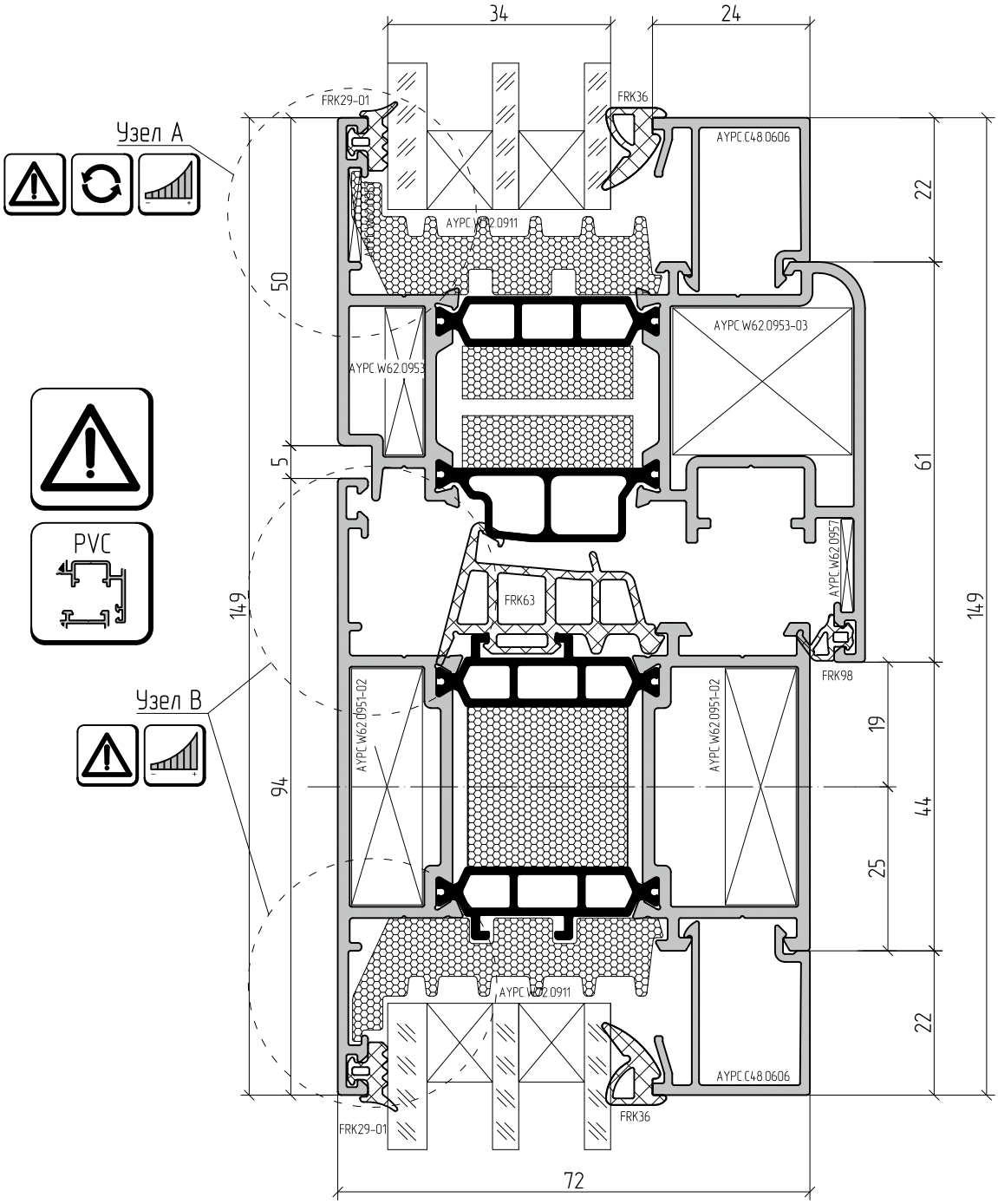

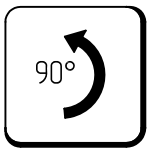

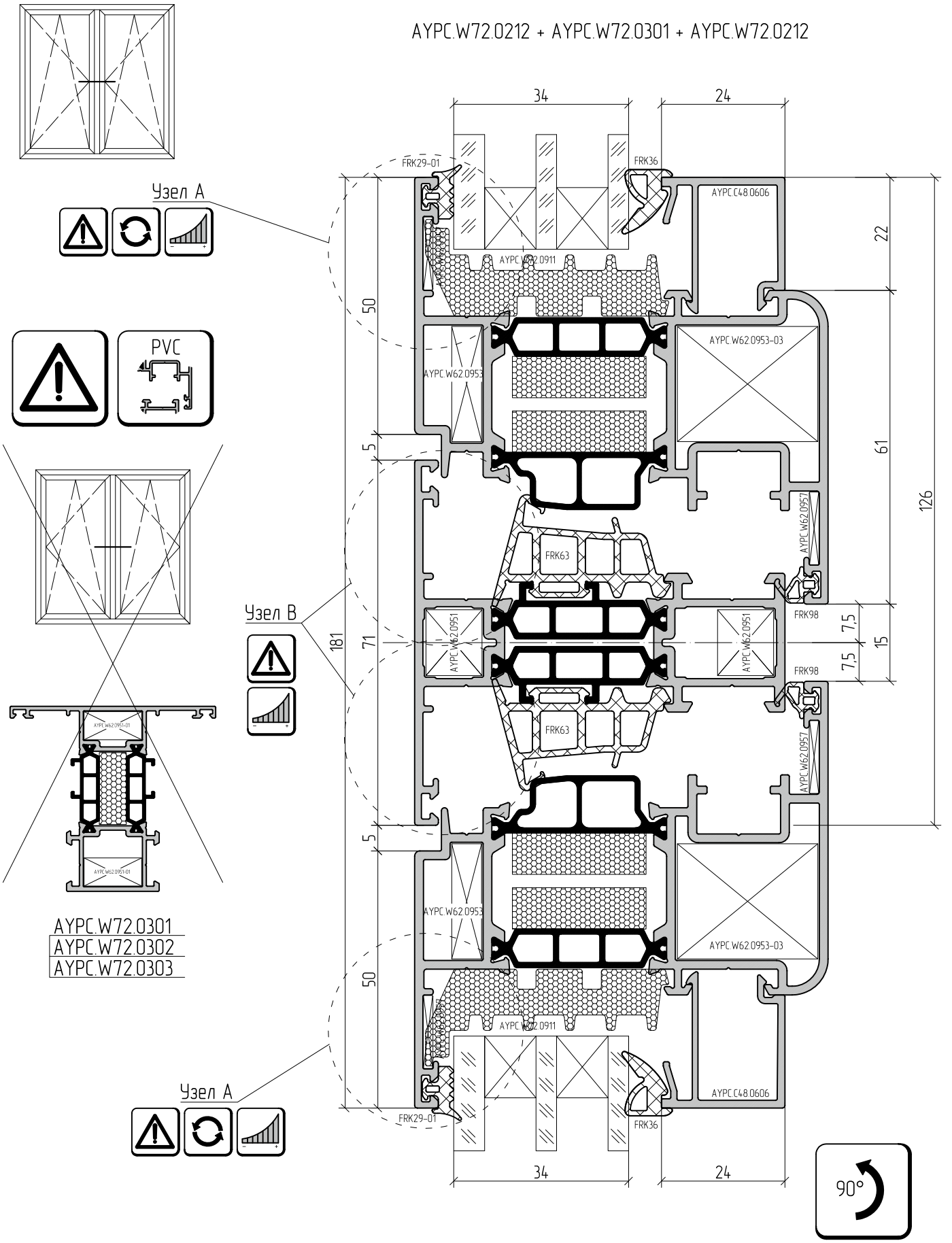
AYPC.W72.0212 + AYPC.W72.0301 + AYPC.W72.0212
Узел A
PVC
Узел B
Узел A
AYPC.W72.0301
AYPC.W72.0302
AYPC.W72.0303
34
24
FRK29-01
FRK36
AYPC.C48.0606
AYPC.W62.0911
AYPC.W62.0953
AYPC.W62.0953-03
AYPC.W62.0957
FRK63
FRK98
AYPC.W62.0951
AYPC.W62.0951-01
50
5
181
71
22
61
126
7,5
15
90°

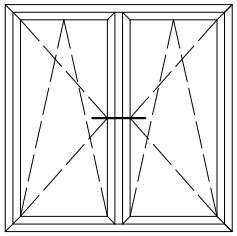

Узел А

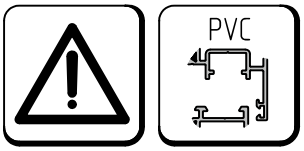

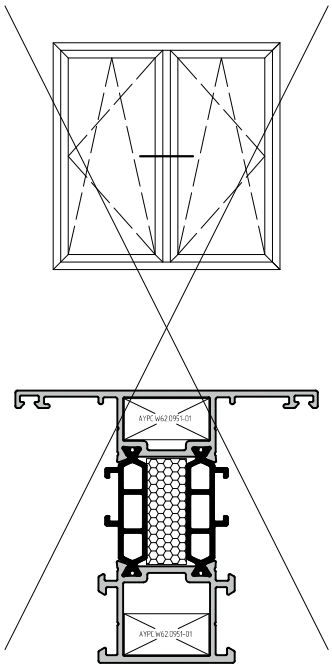

AYPC.W72.0301
AYPC.W72.0302
AYPC.W72.0303

Узел В

Узел А

AYPC.W72.0212 + AYPC.W72.0302 + AYPC.W72.0212

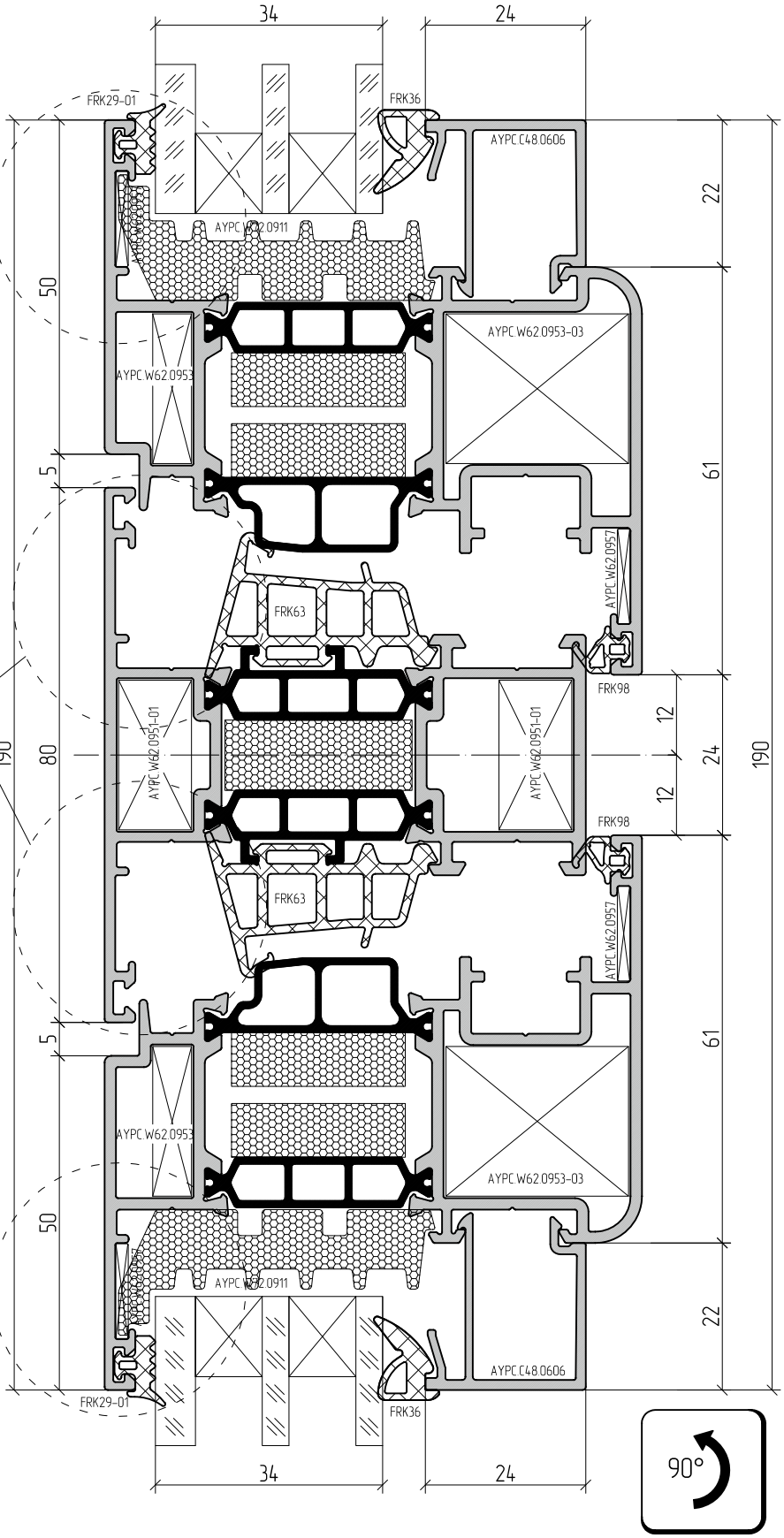

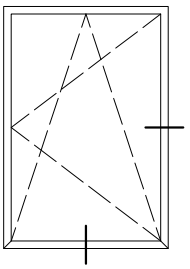

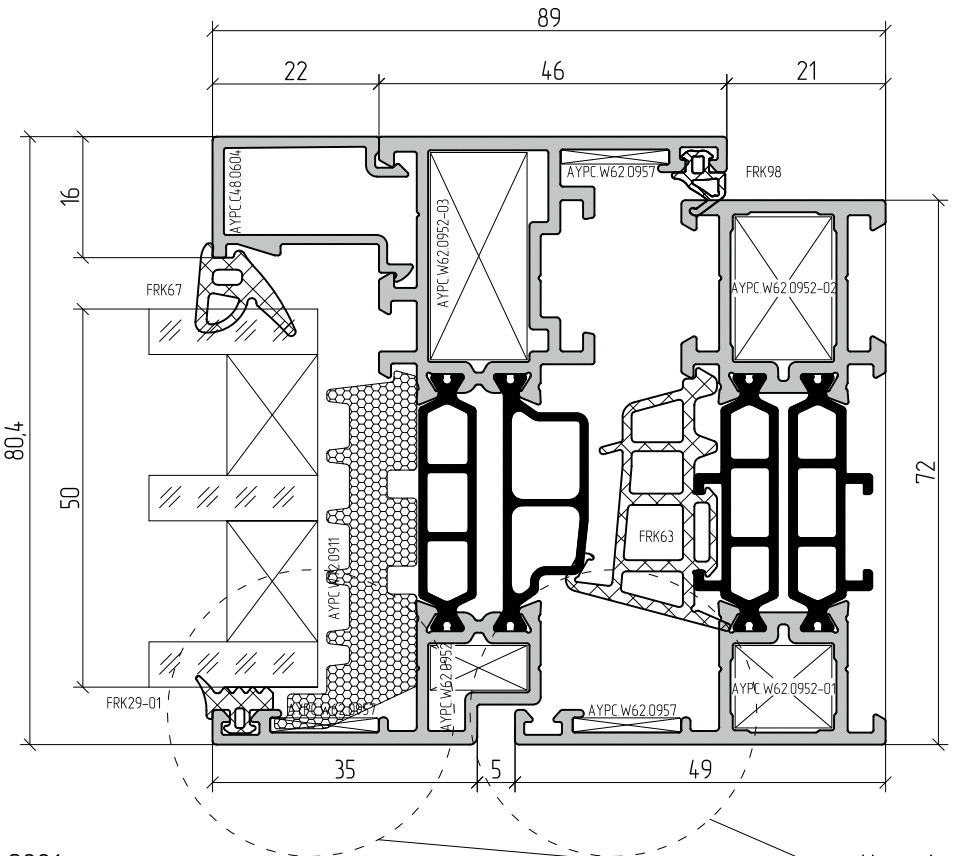

AYPC.W72.0101 + AYPC.W72.0221

Узел А

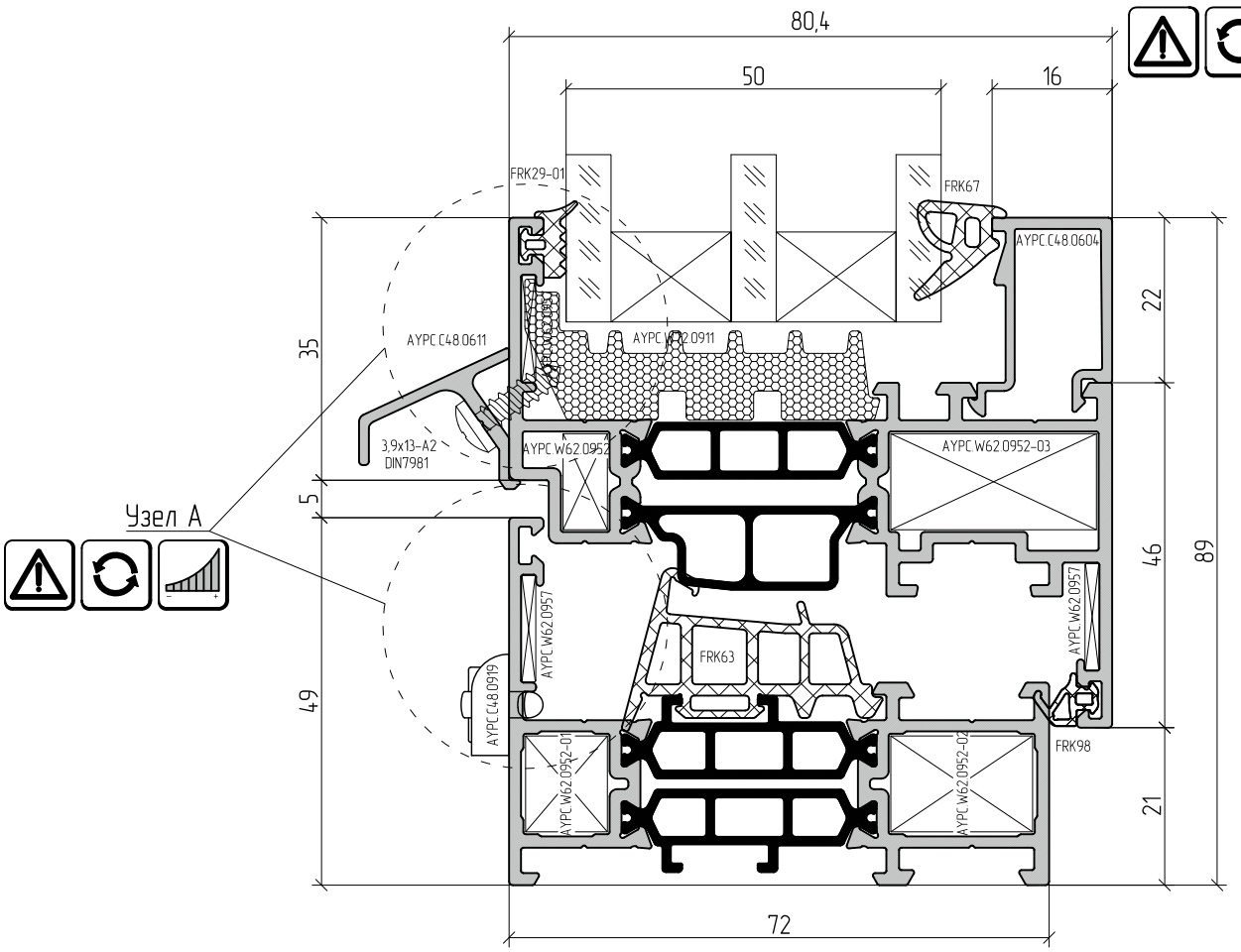

Узел А

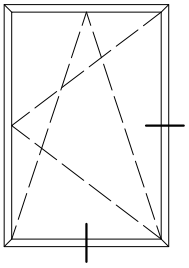

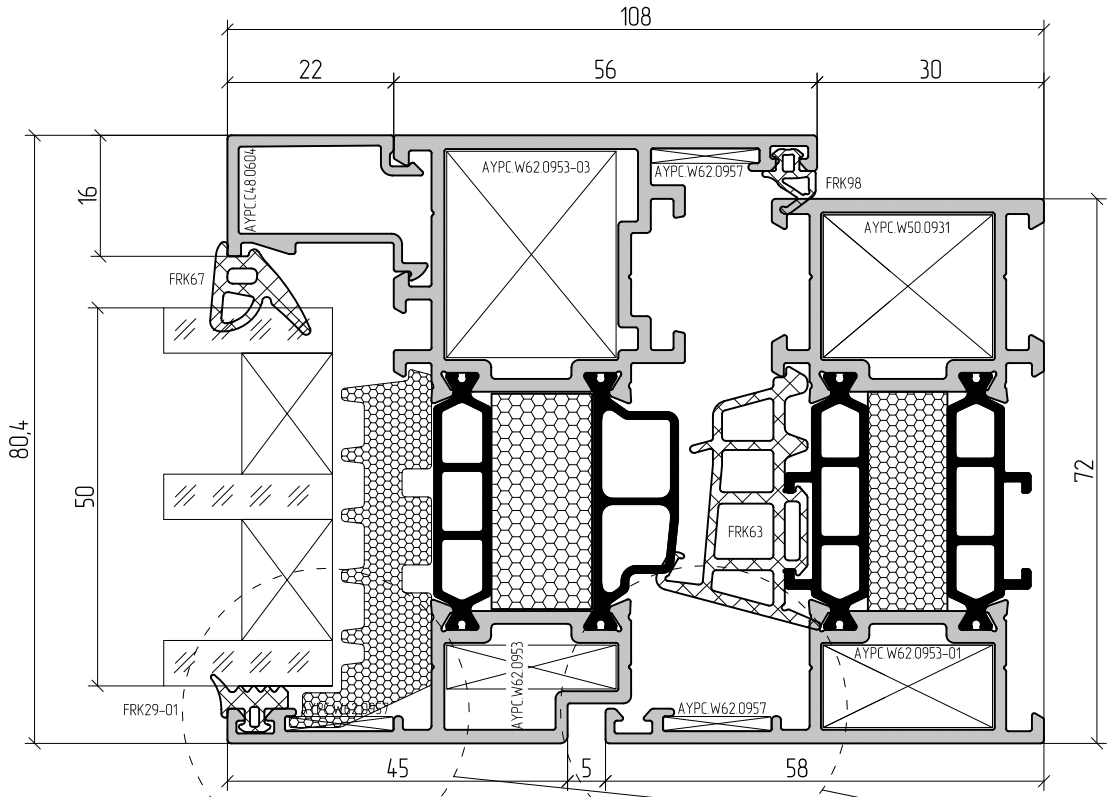

AYPC.W72.0102 + AYPC.W72.0222

Узел А

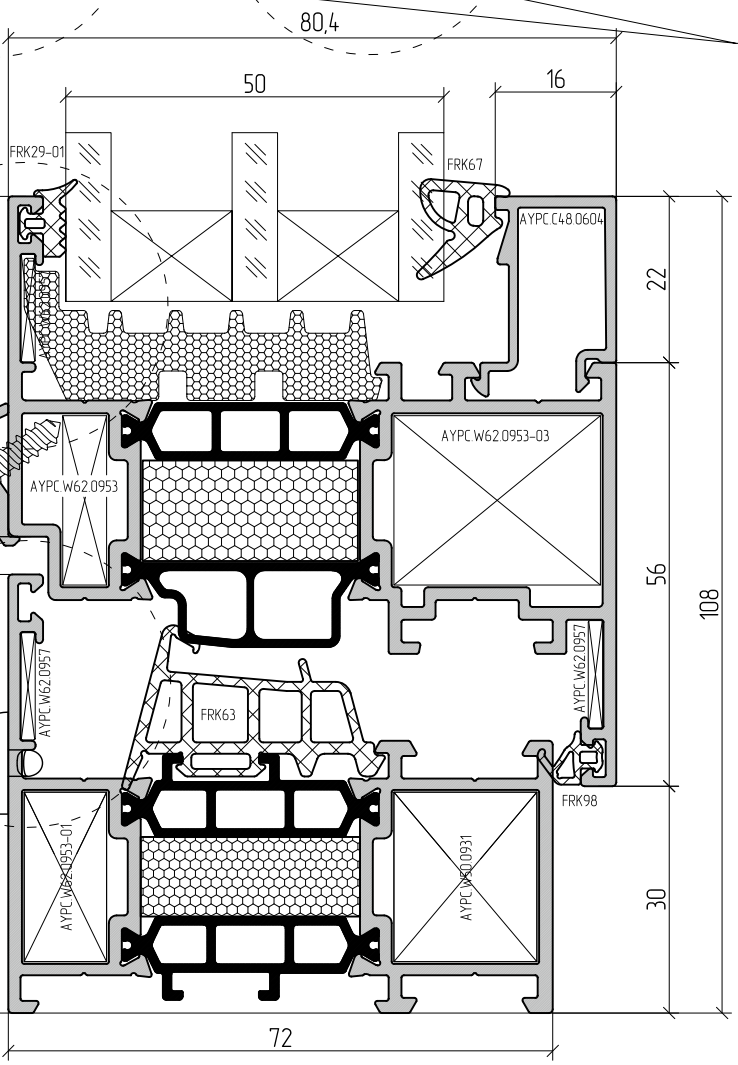

Узел А

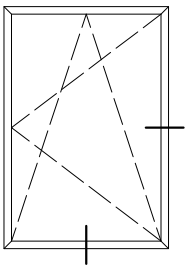

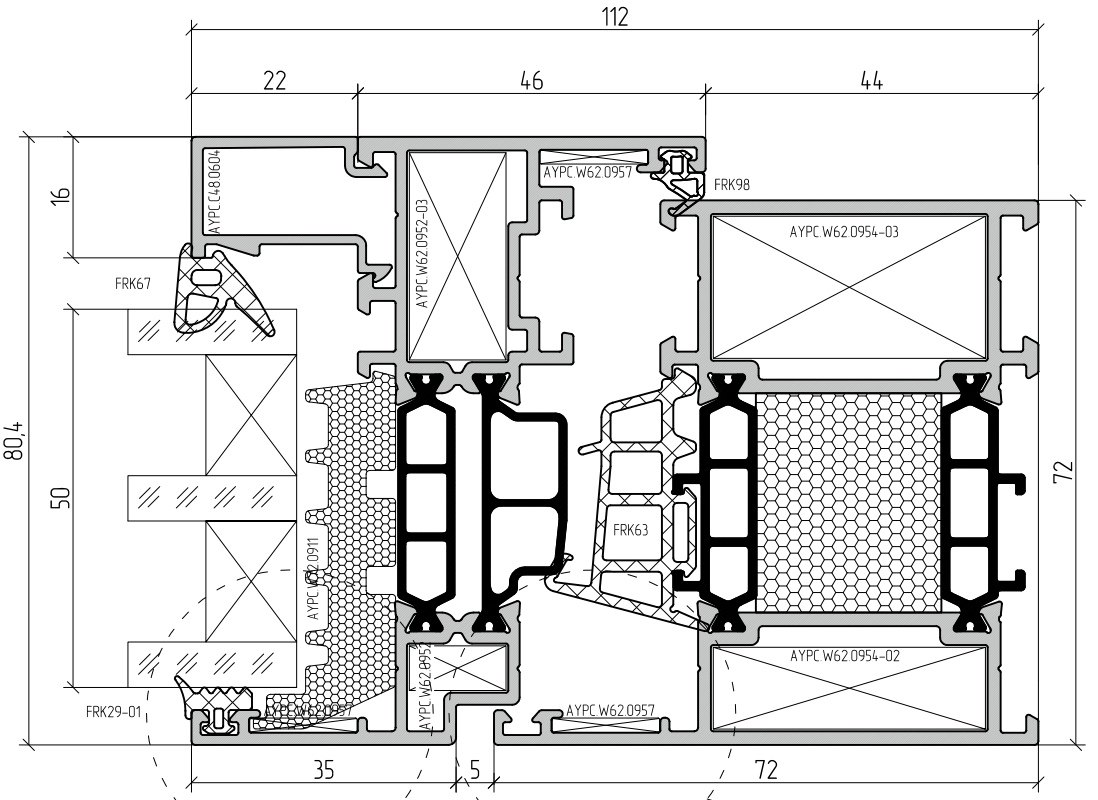

AYPC.W72.0103 + AYPC.W72.0221

Узел А

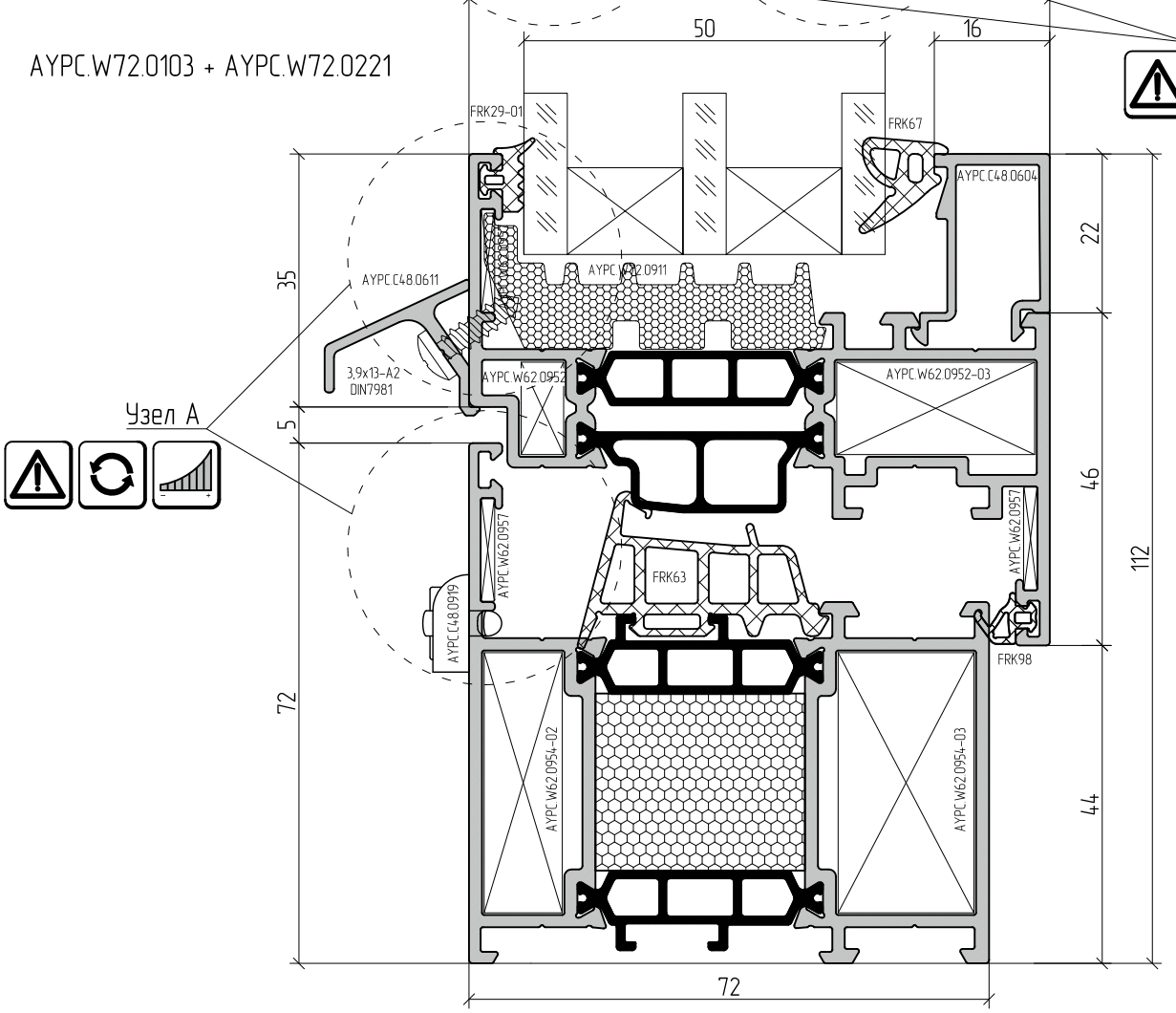

Узел А

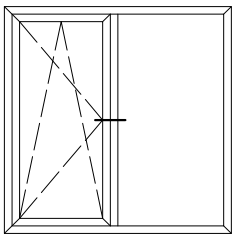

AYPC.W72.0301 + AYPC.W72.0221

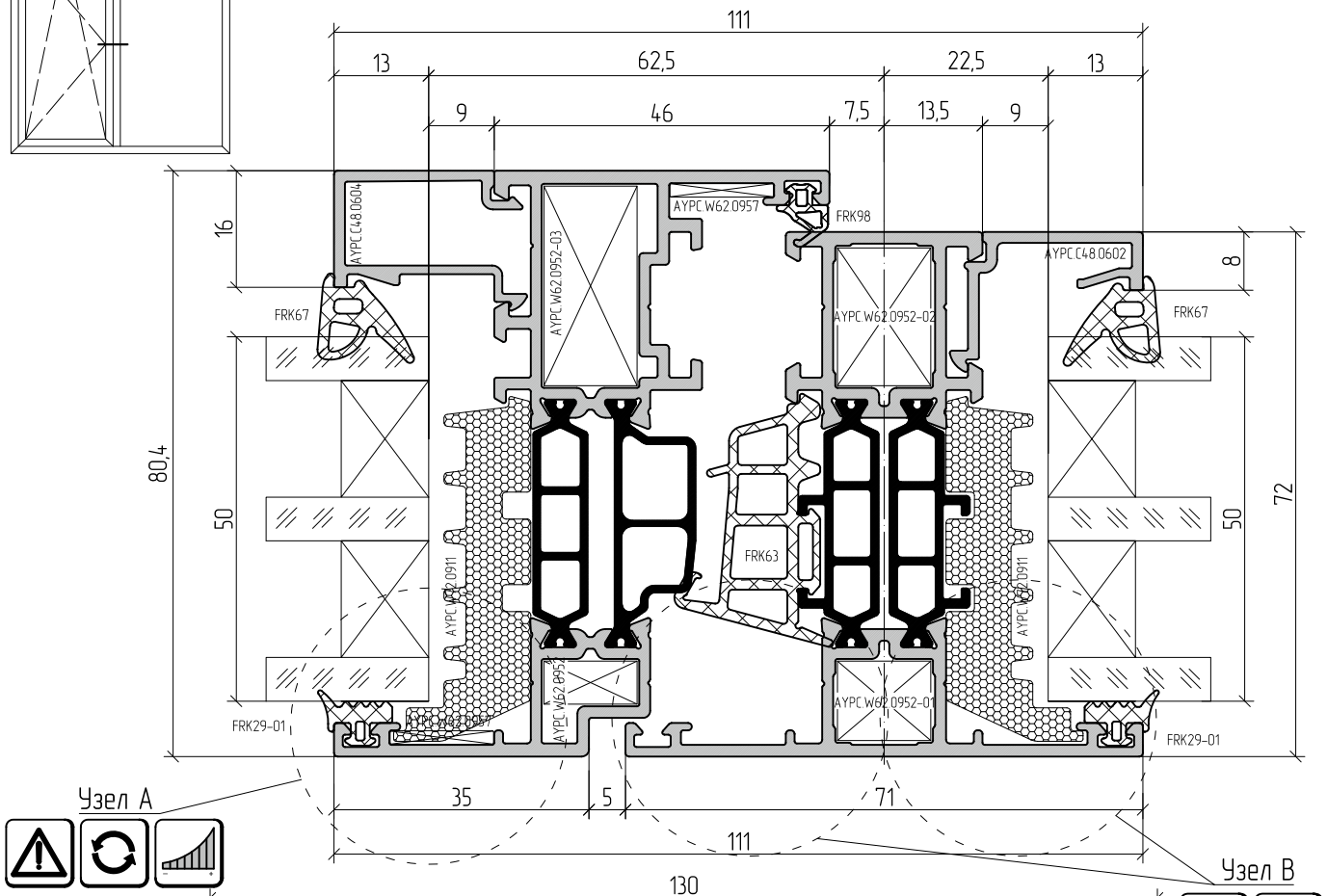

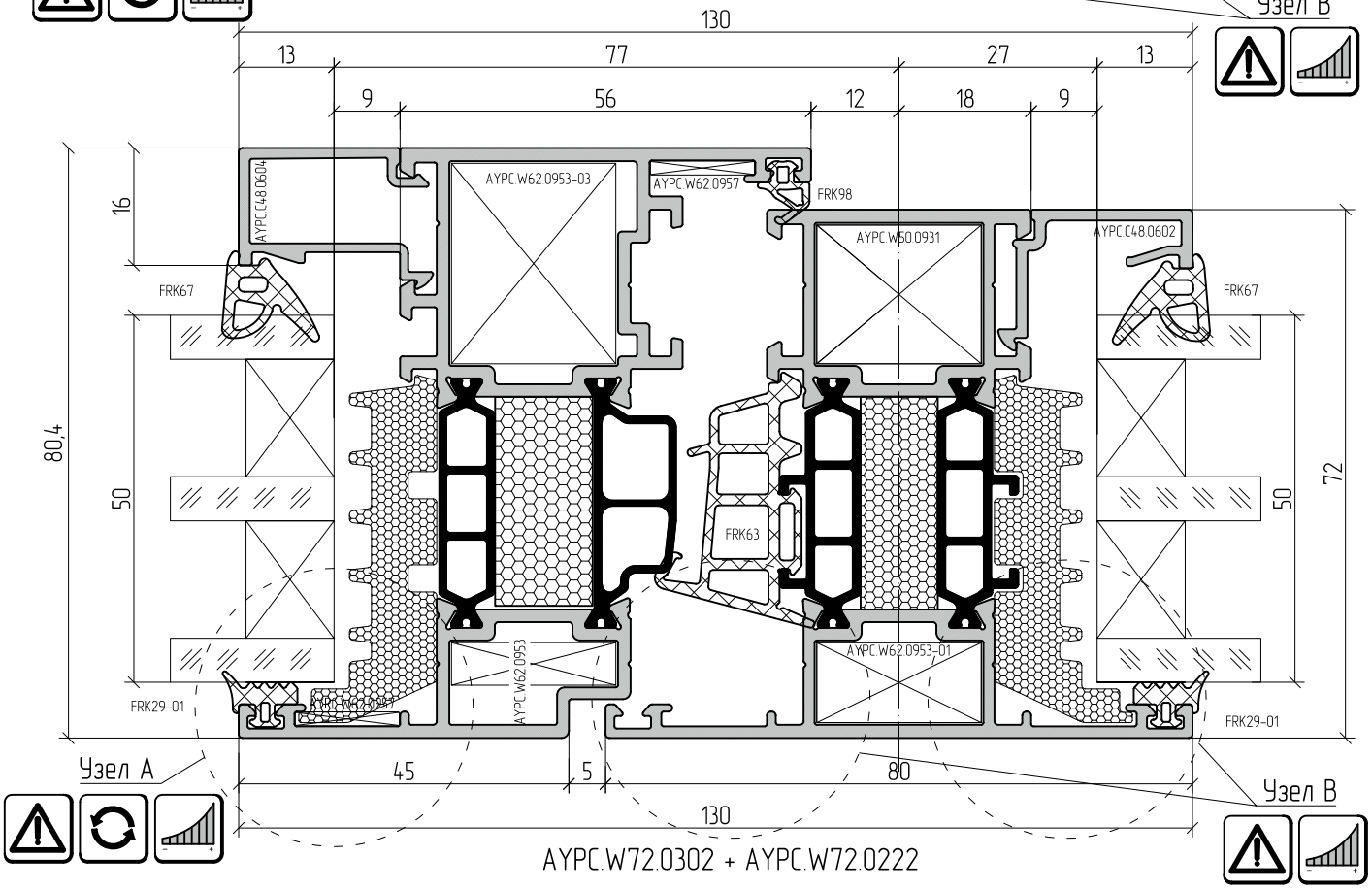

AYPC.W72.0302 + AYPC.W72.0222

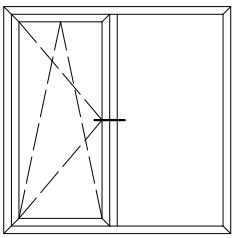

AYPC.W72.0303 + AYPC.W72.0221

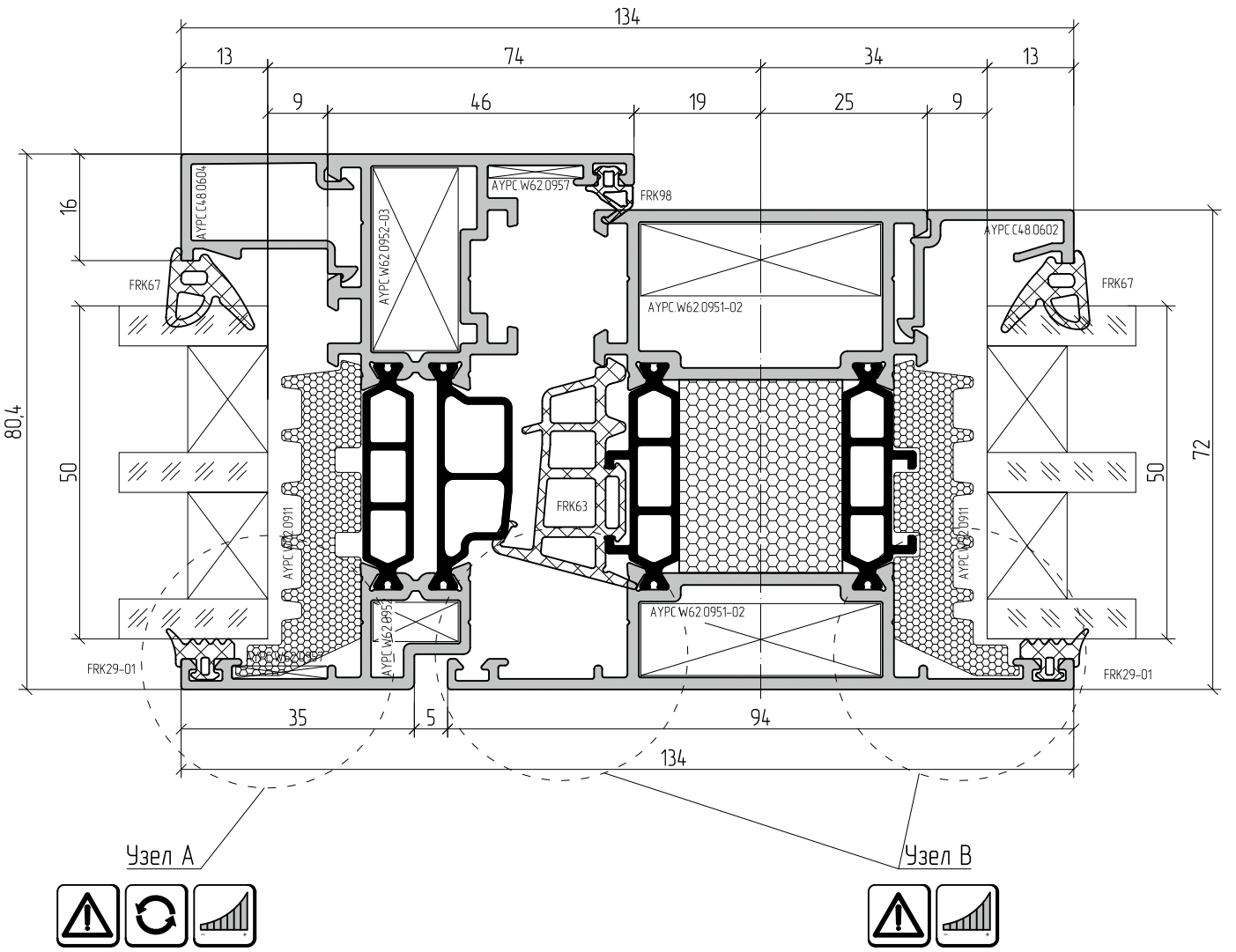

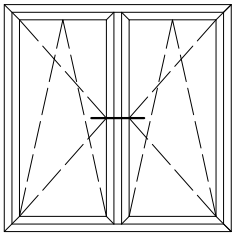

AYPC.W72.0301 + AYPC.W72.0221

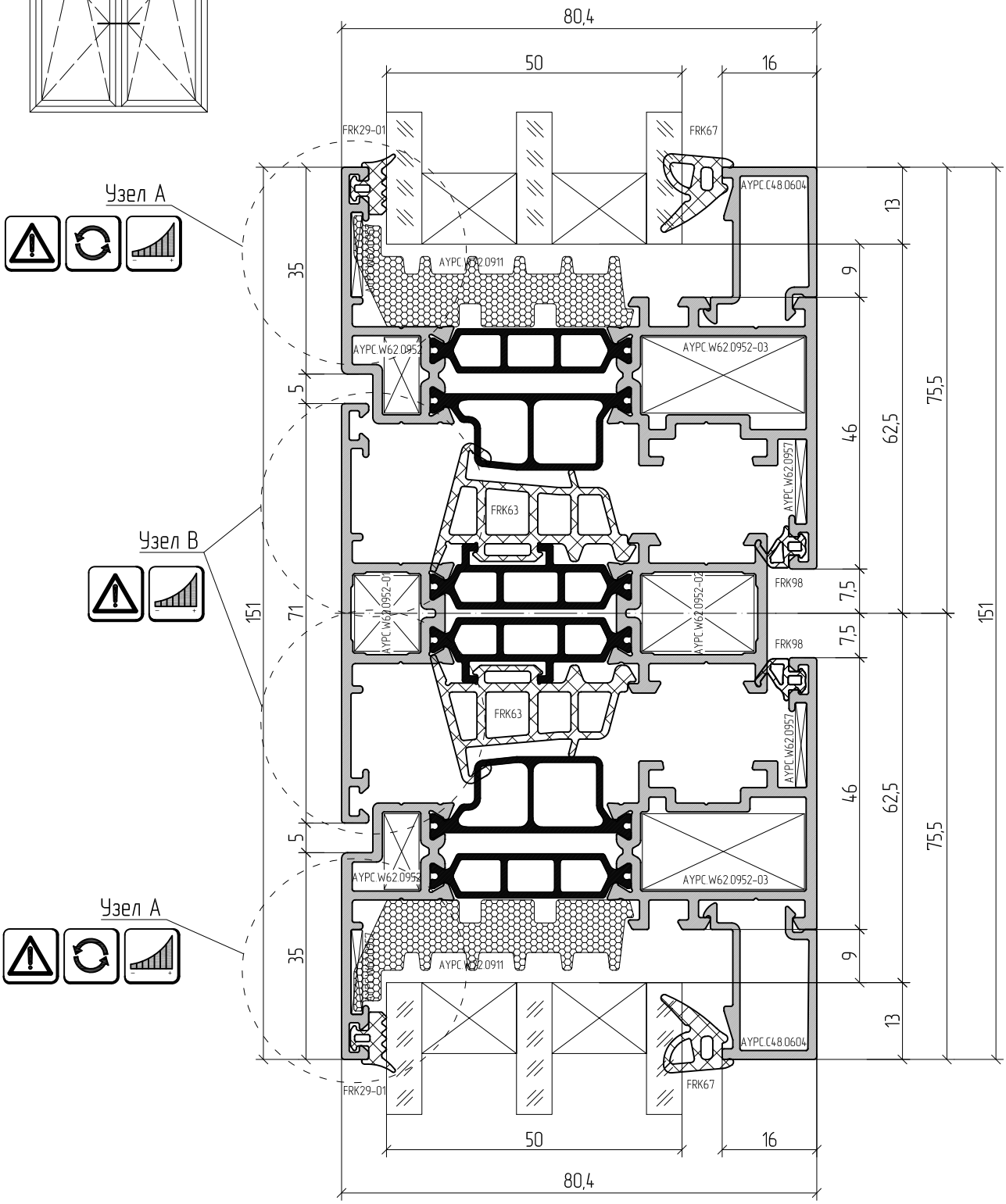

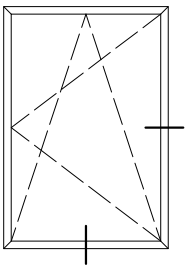

AYPC.W72.0103 + AYPC.W72.0223

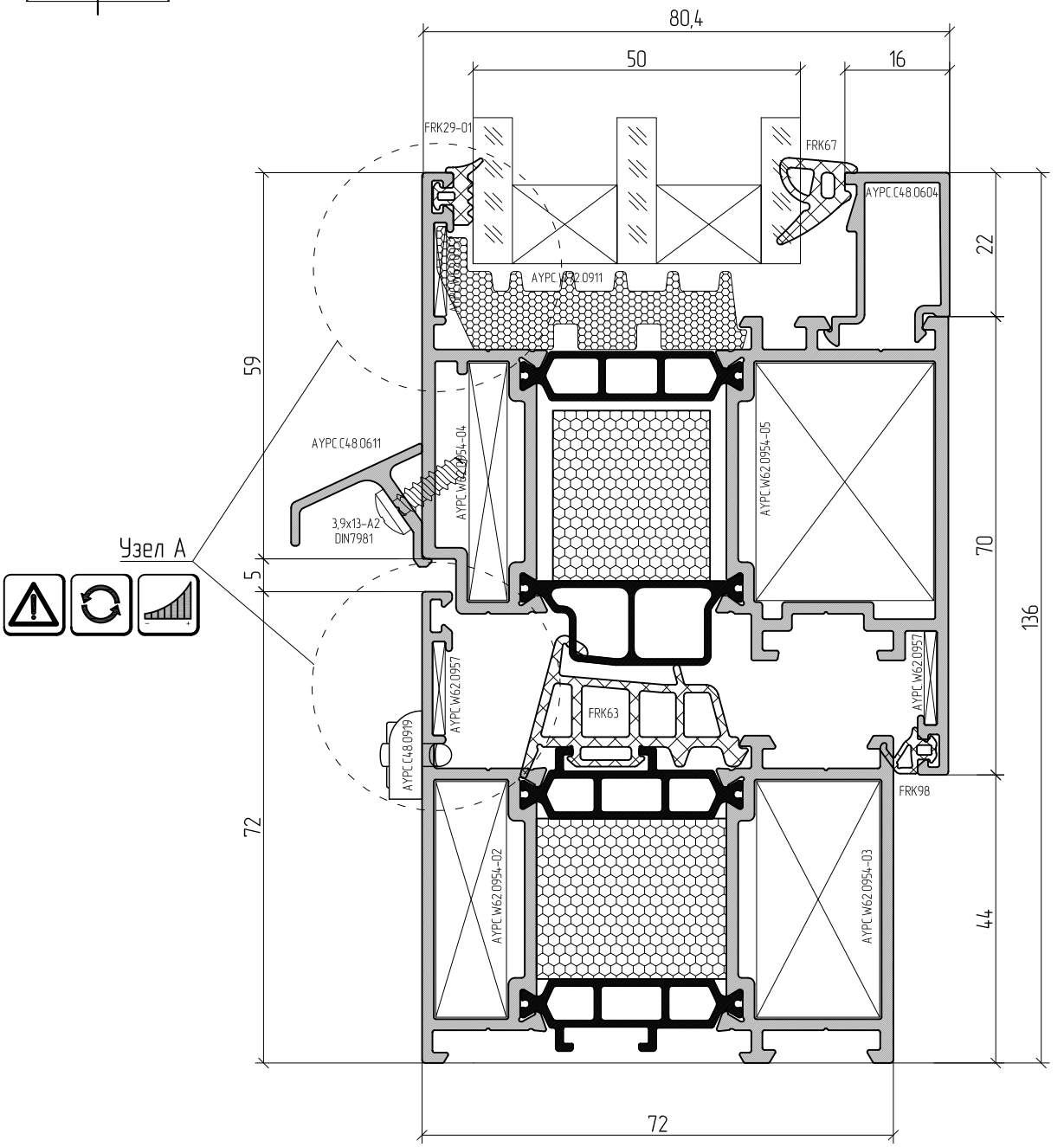

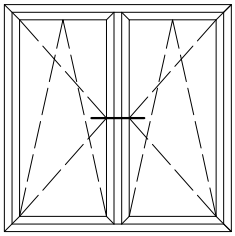

AYPC.W72.0302 + AYPC.W72.0222

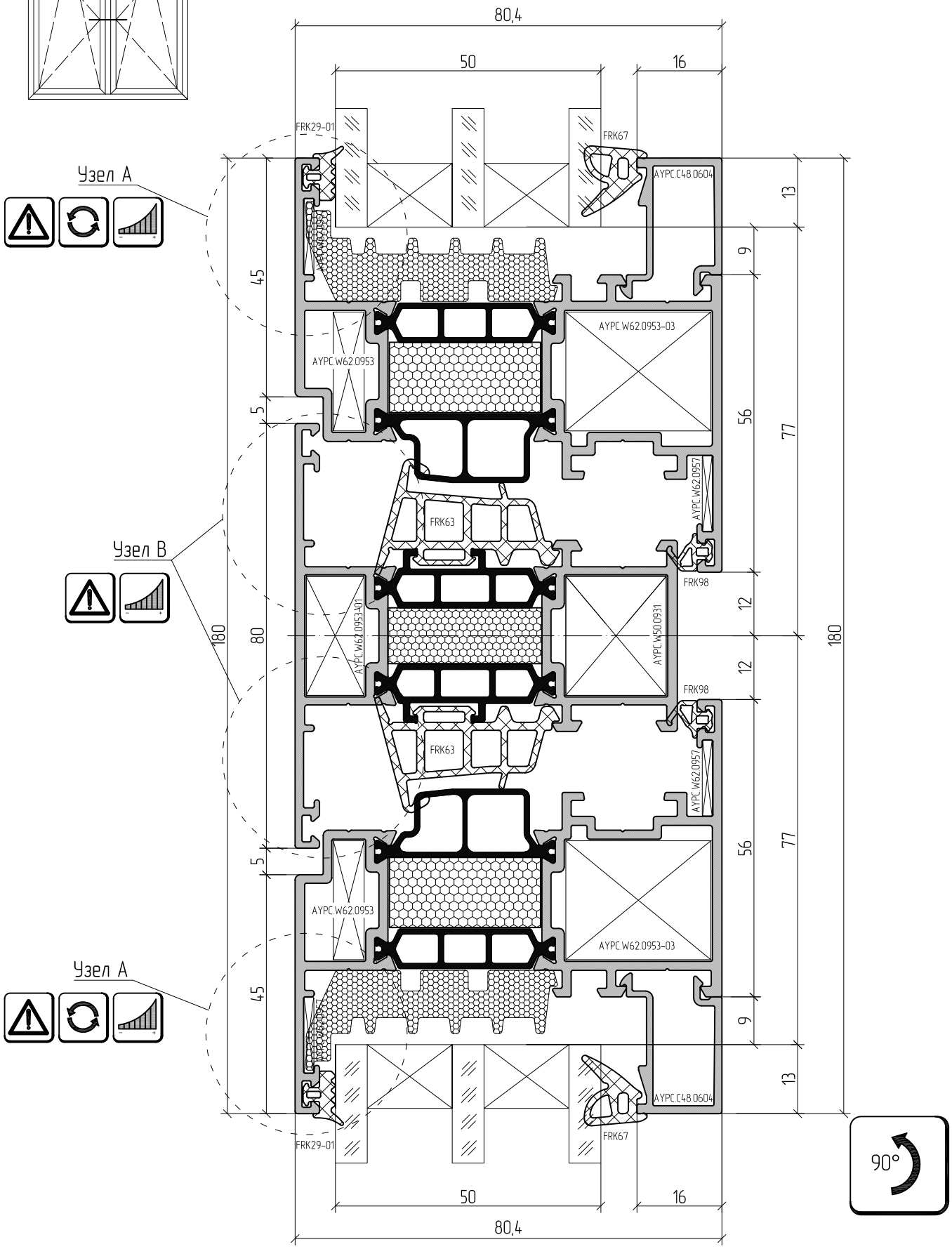

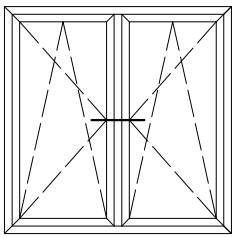

AYPC.W72.0303 + AYPC.W72.0222

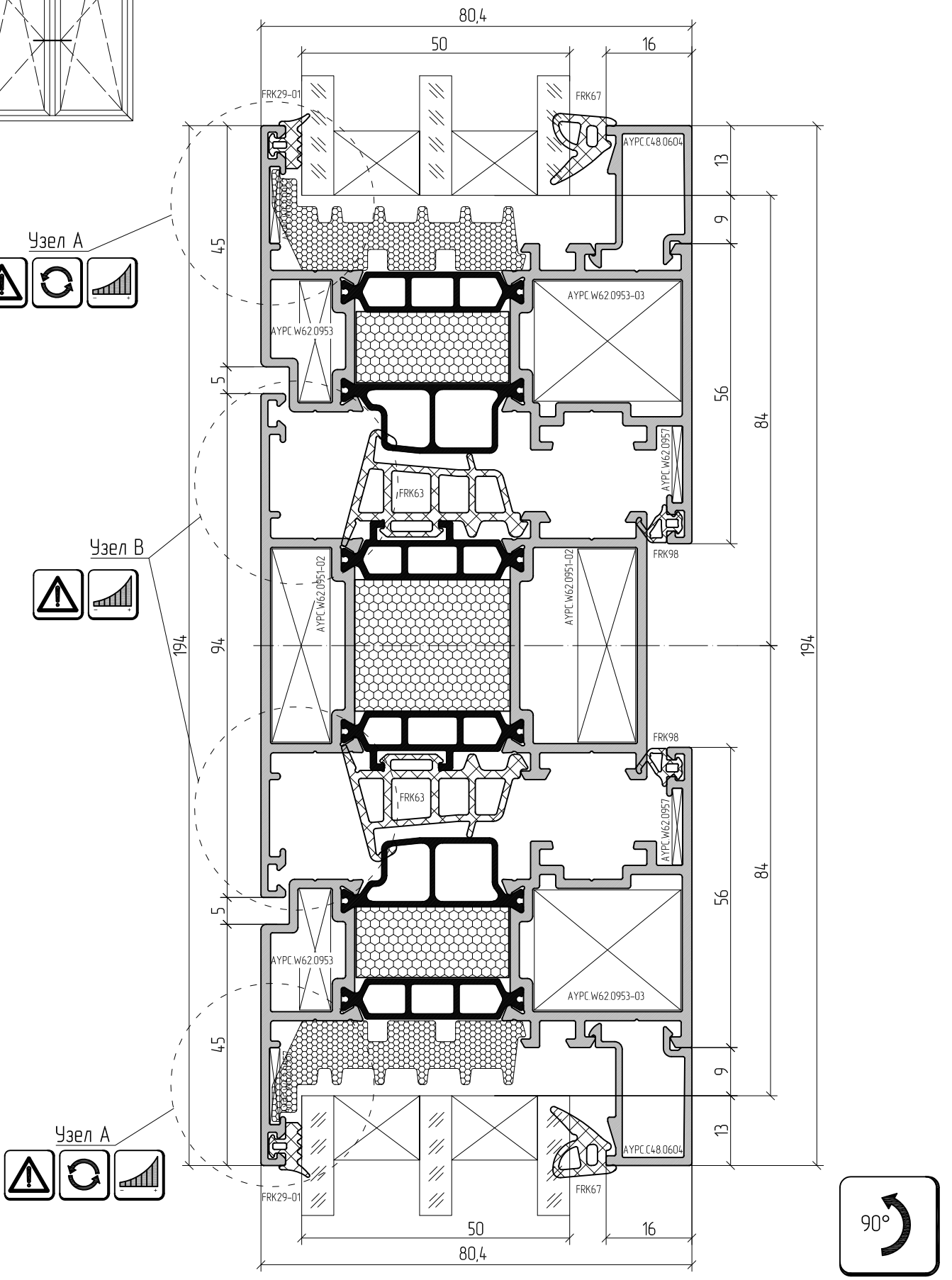

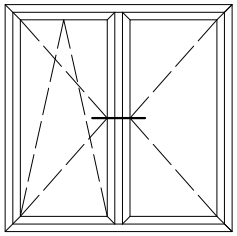

AYPC.W72.0221 + AYPC.W72.0501

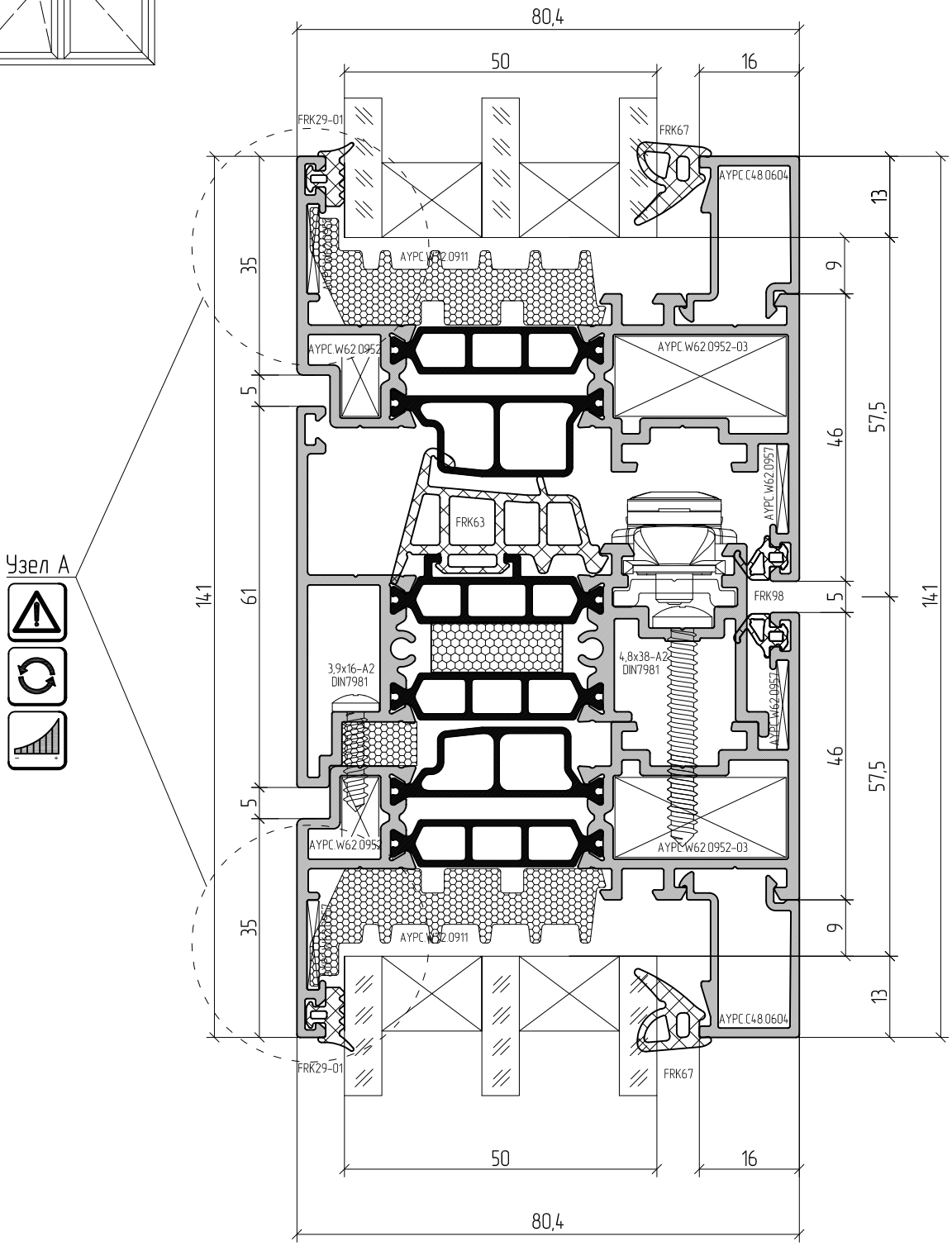

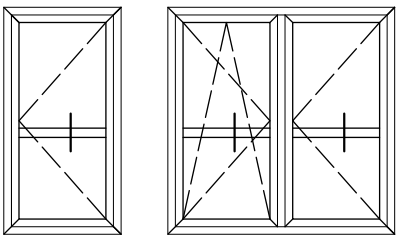

AYPC.W72.0321

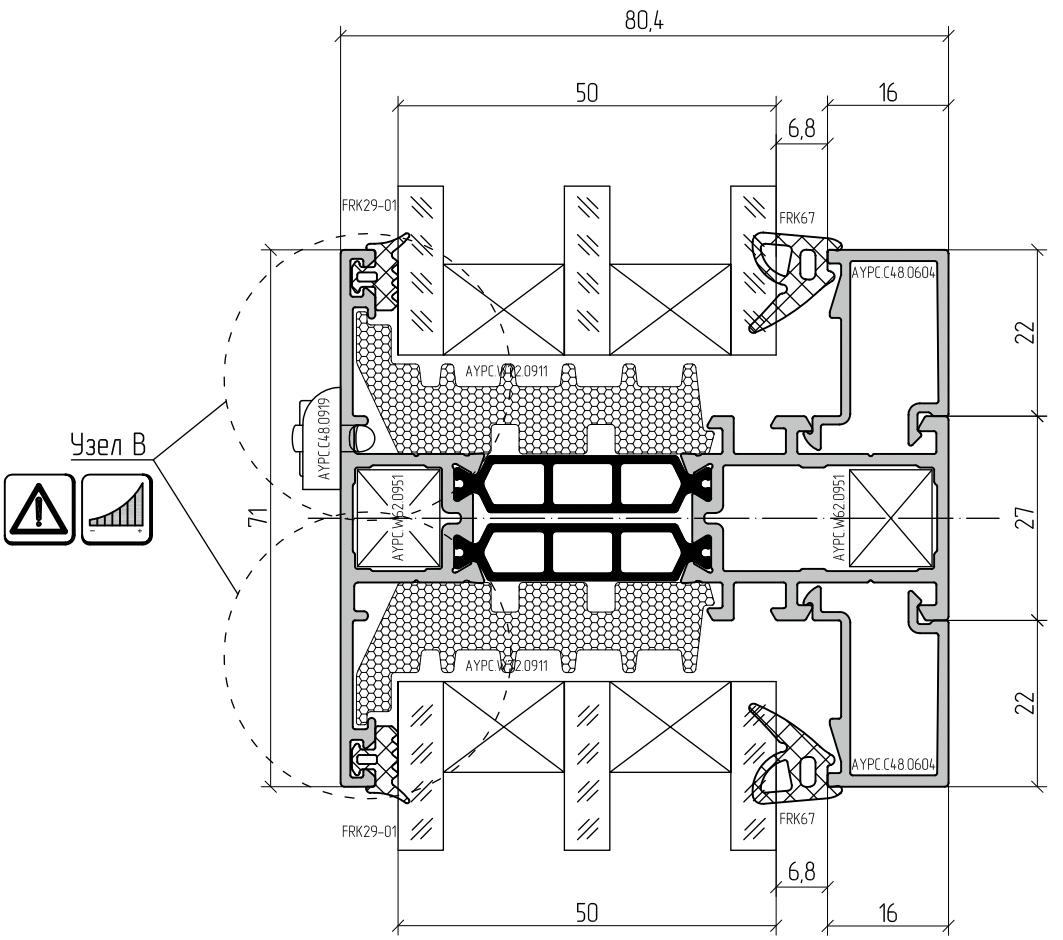

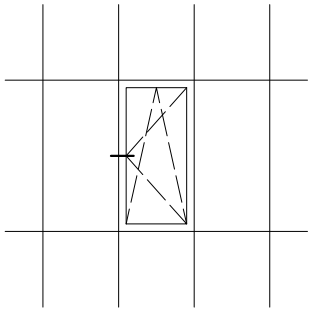

AYPC.F50.0103 + AYPC.W72.0301 + AYPC.W72.0201

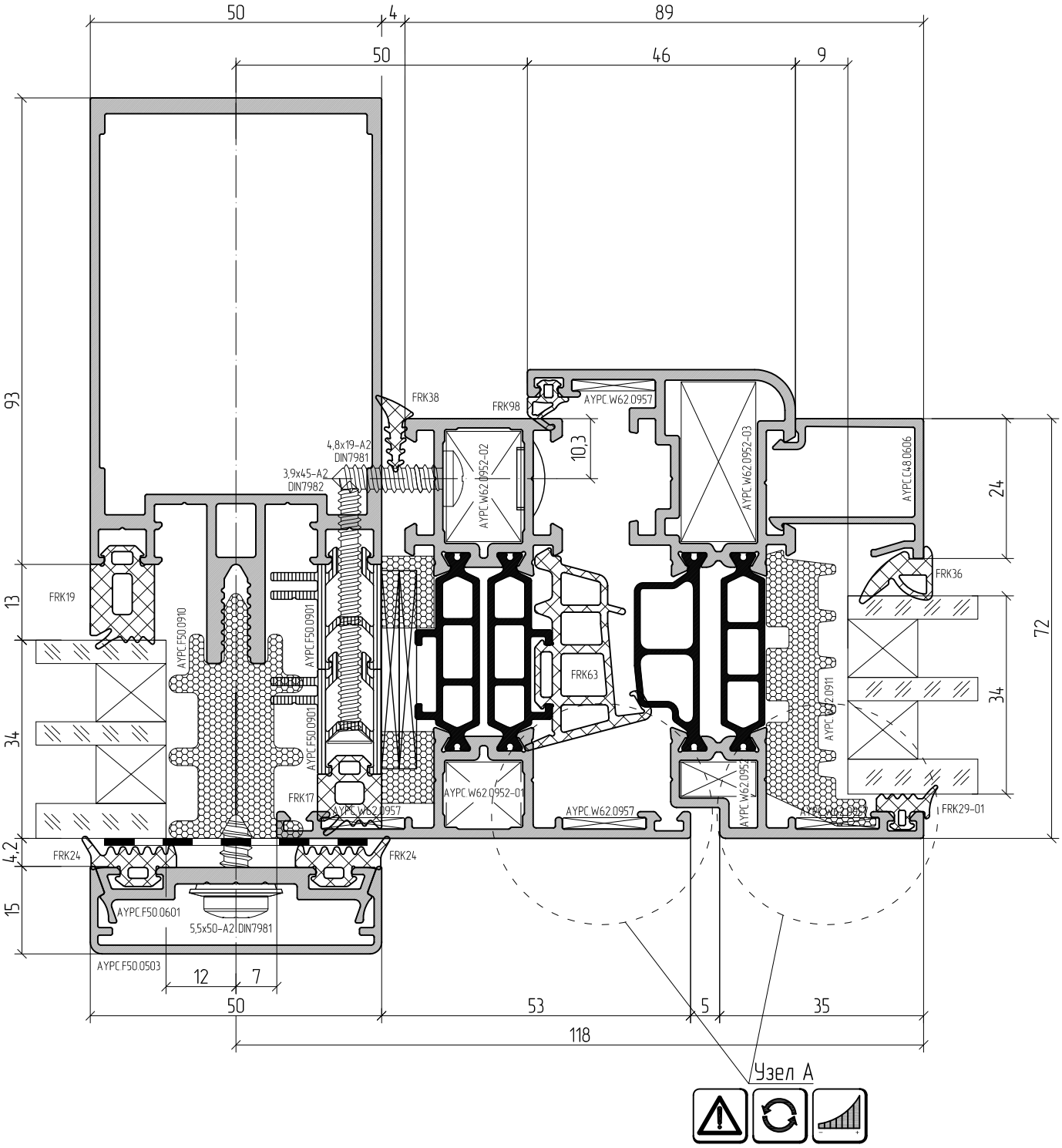

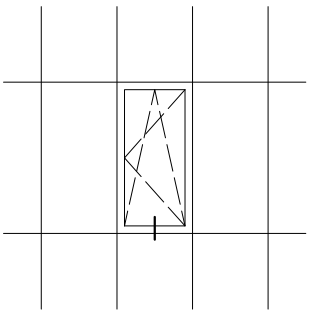

AYPC.F50.0205 + AYPC.W72.0301 + AYPC.W72.0201

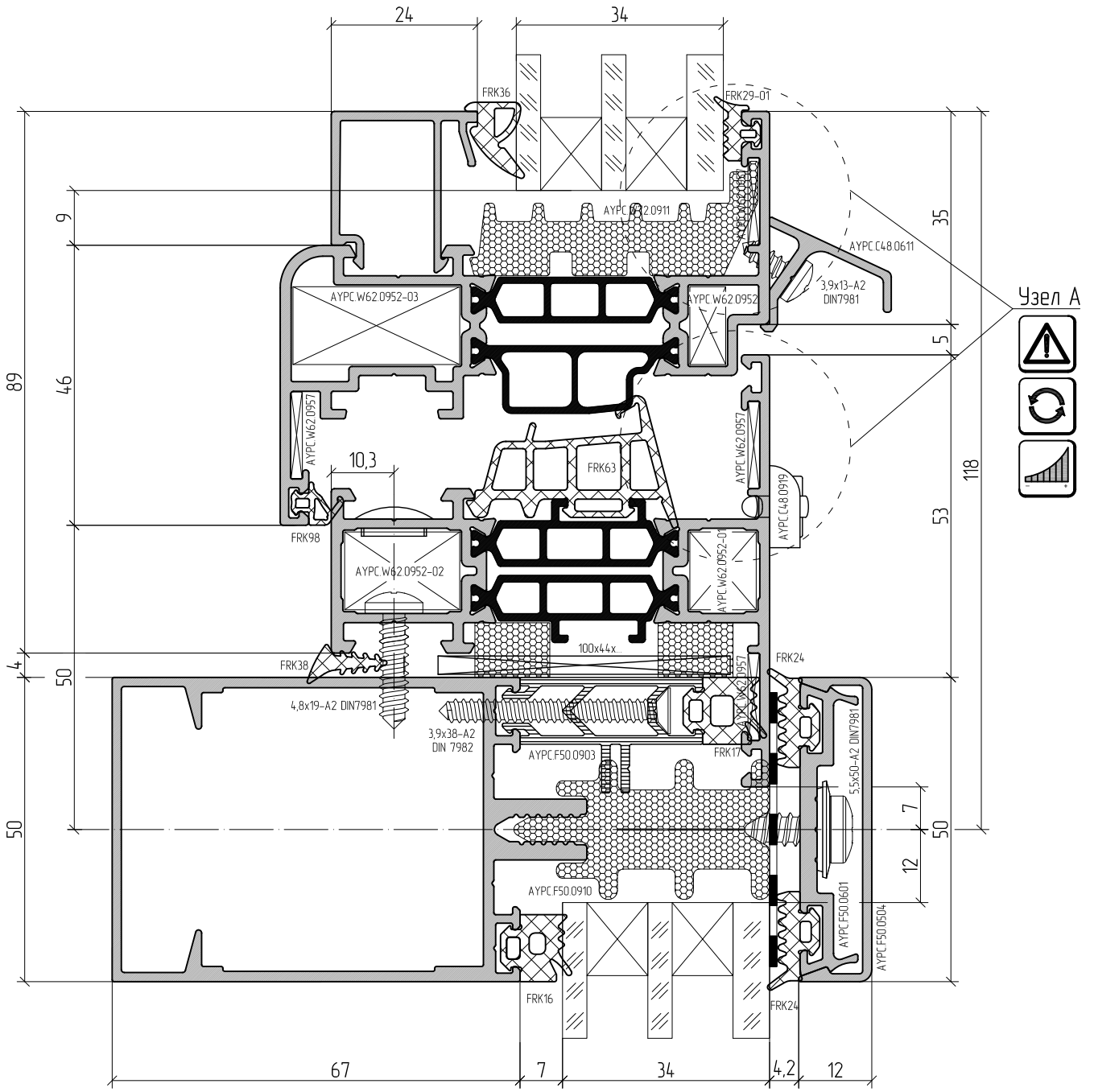

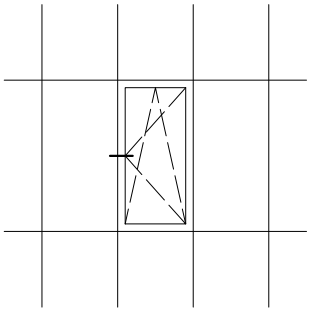

AYPC.F50.0103 + AYPC.W72.0108 + AYPC.W72.0201

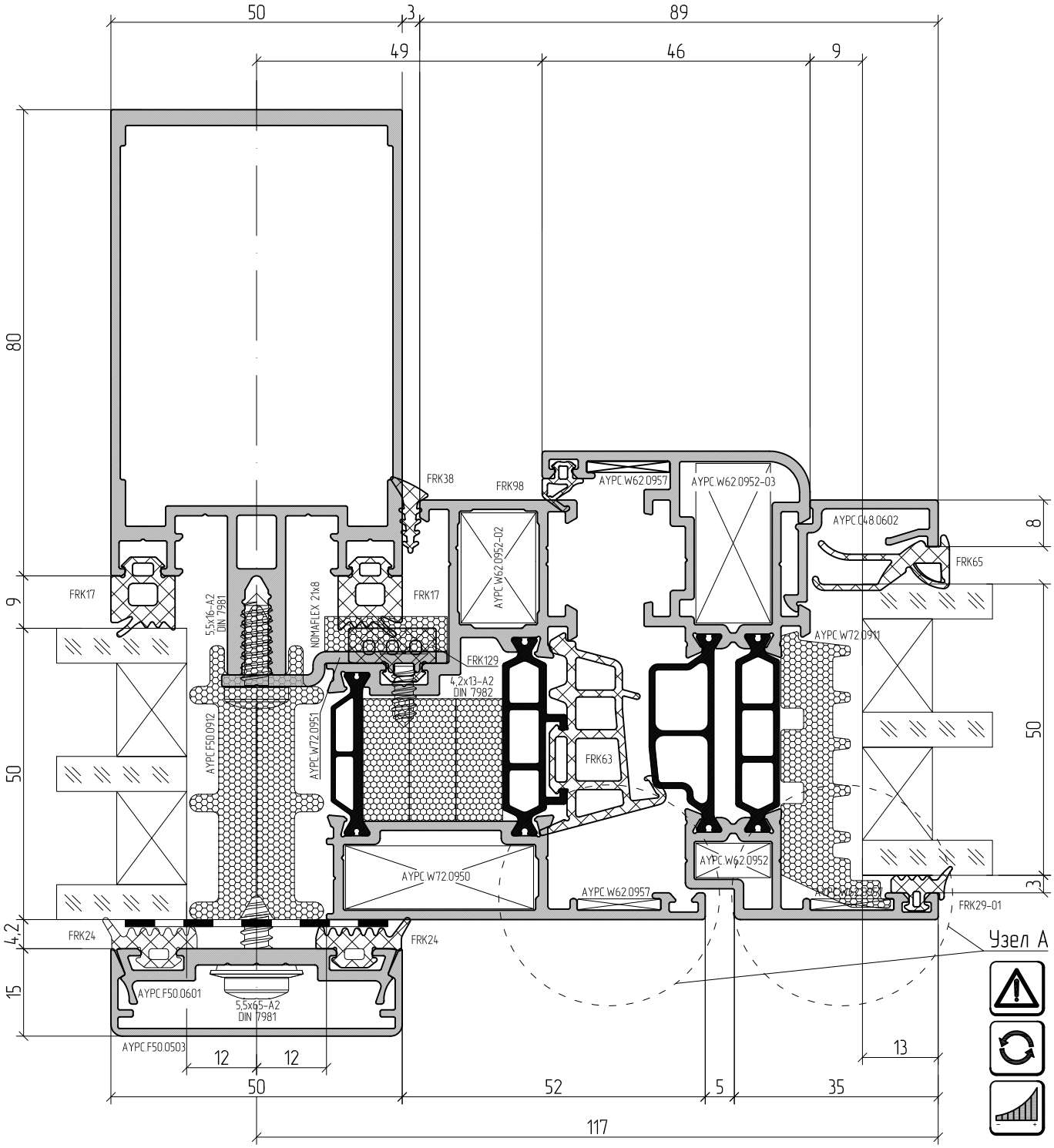

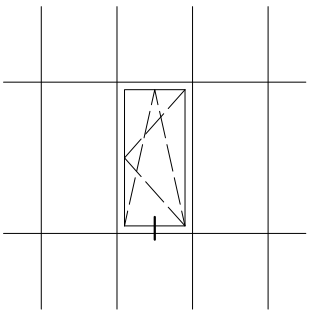

AYPC.F50.0204 + AYPC.W72.0108 + AYPC.W72.0201

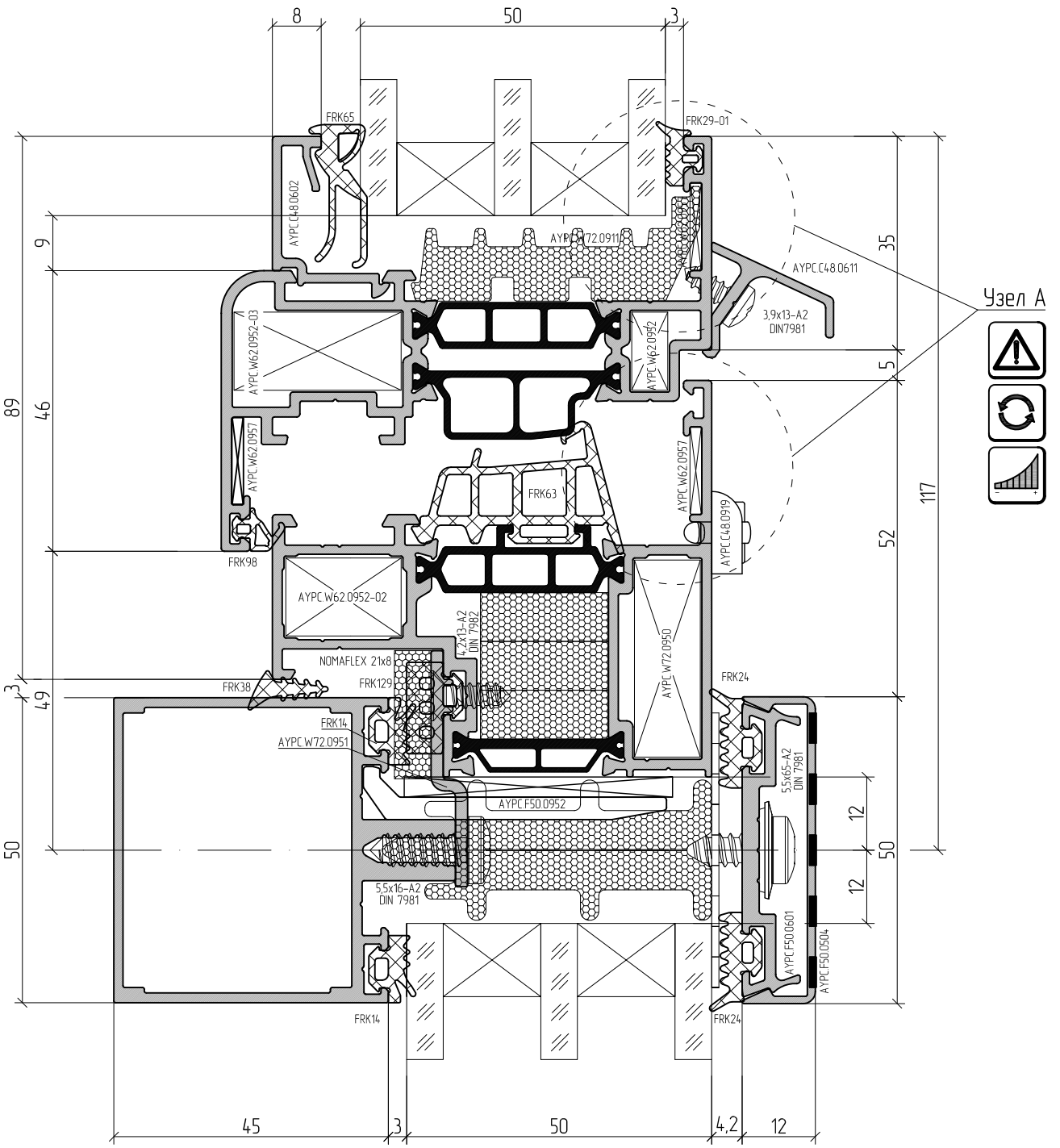

ALUTECH ALT W72
Система рамного остекления с терморазрывом

ДВЕРИ. СЕЧЕНИЯ И УЗЛОВЫЕ РЕШЕНИЯ

01 02 03 04 05 06 07 08 09 10 11 12 13 14

Узел А

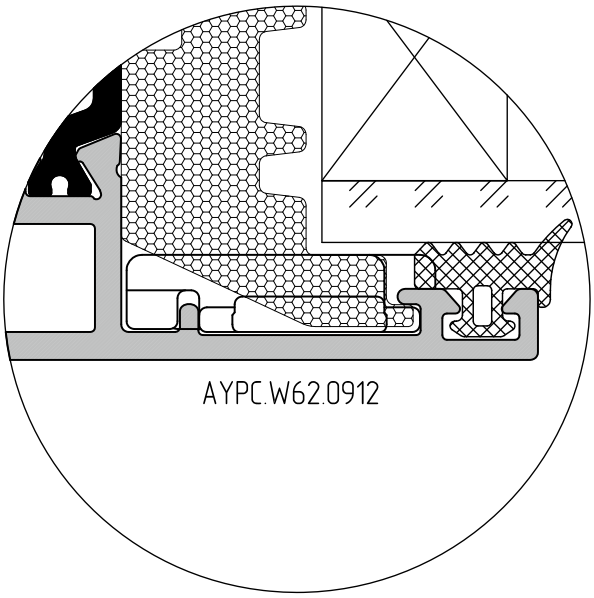

AYPC.W62.0912

Узел В

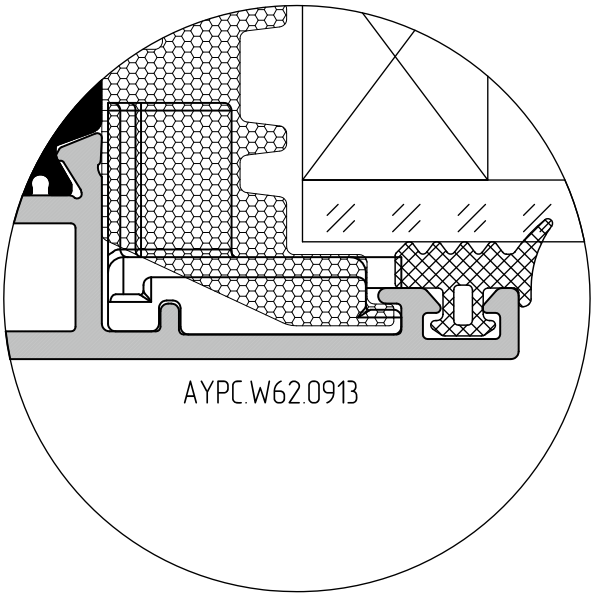

AYPC.W62.0913

В целях улучшения характеристик конструкций, в некоторых типах соединений профилей рекомендуется заменять или добавлять комплектующие изделия. В представленных далее сечениях, уголок выравнивающий AYPC.W62.0957 предлагается заменить на уголок пластиковый AYPC.W62.0912, а также дополнительно устанавливать уголок пластиковый AYPC.W62.0913. Узлы возможной замены обозначены "Узел А" и "Узел В" для уголков AYPC.W62.0912 и AYPC.W62.0913 соответственно.

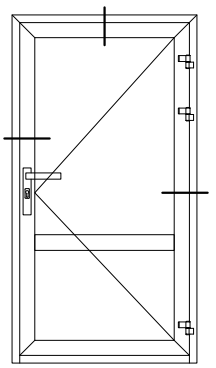

AYPC.W72.0104 + AYPC.W72.0204

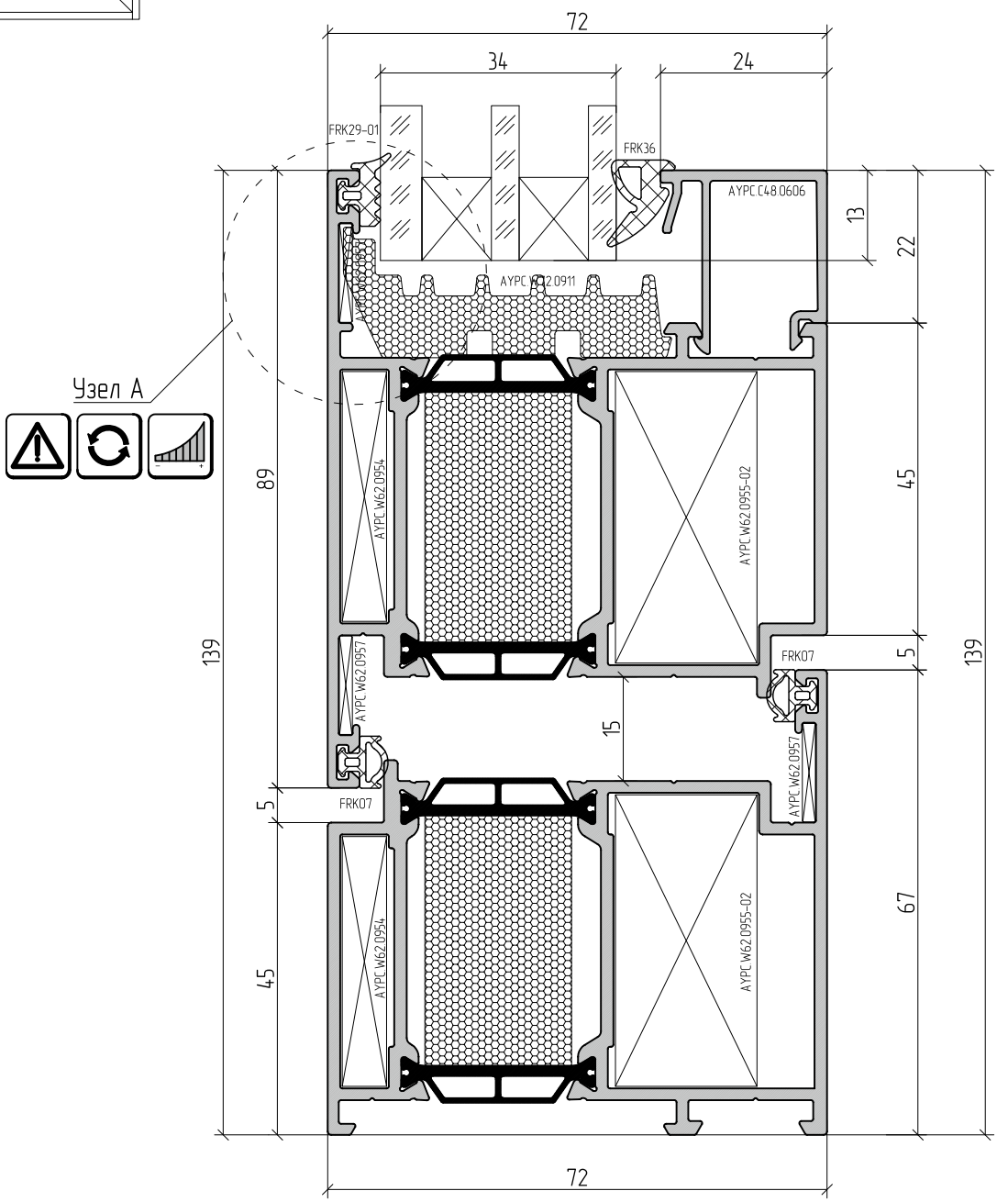

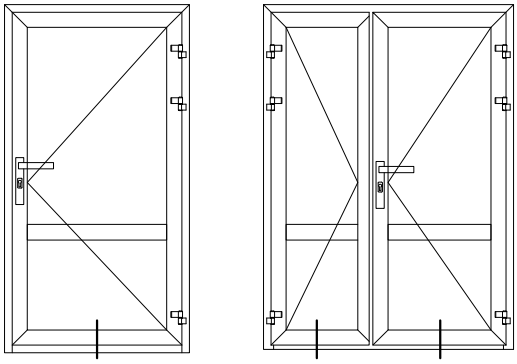

AYPC.W72.0204 + AYPC.W72.0801

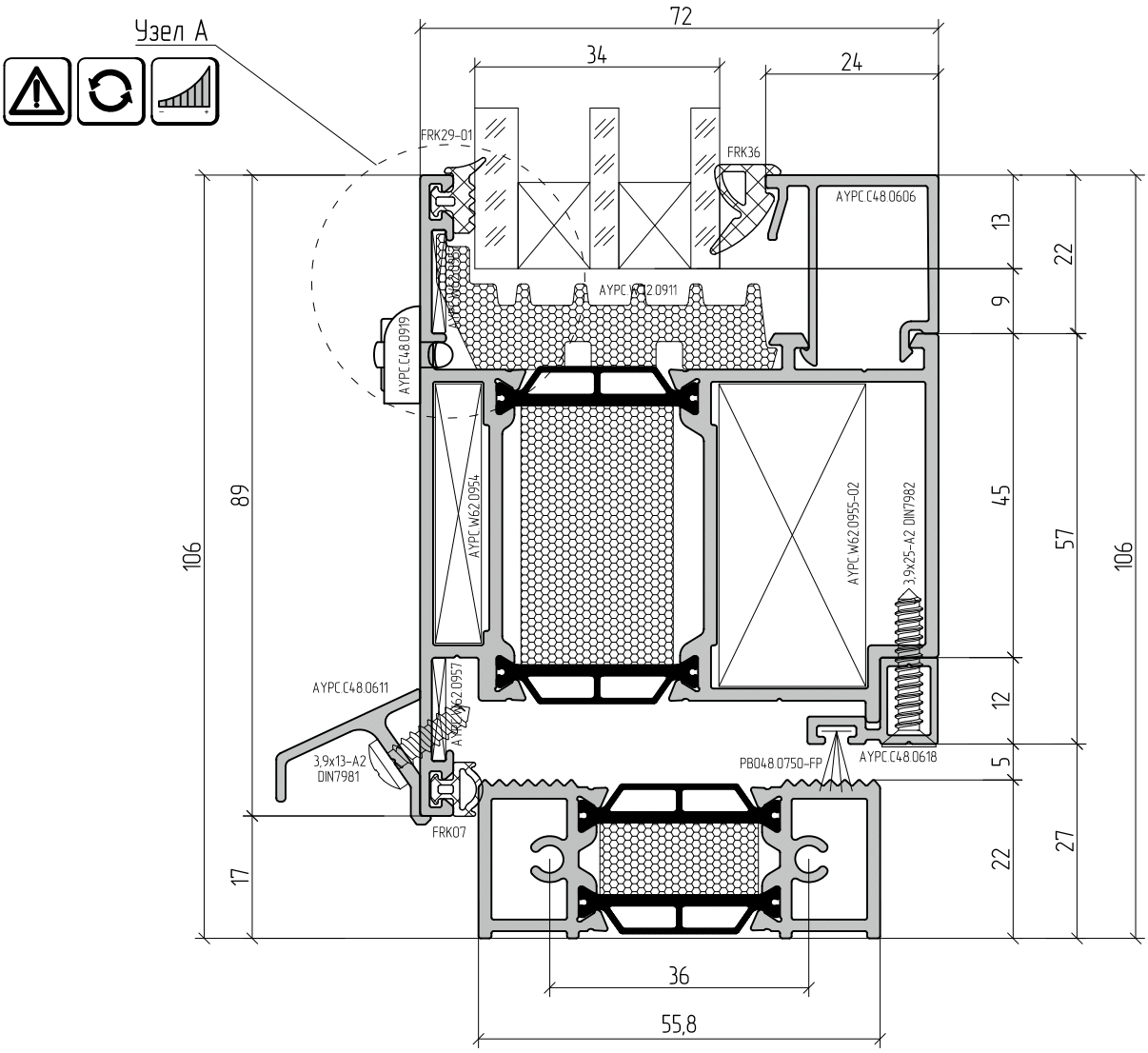

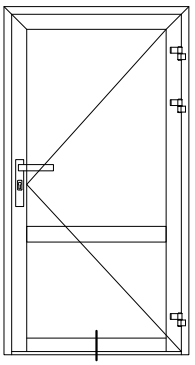

AYPC.W72.0103 + AYPC.W72.0801 + AYPC.W72.0802

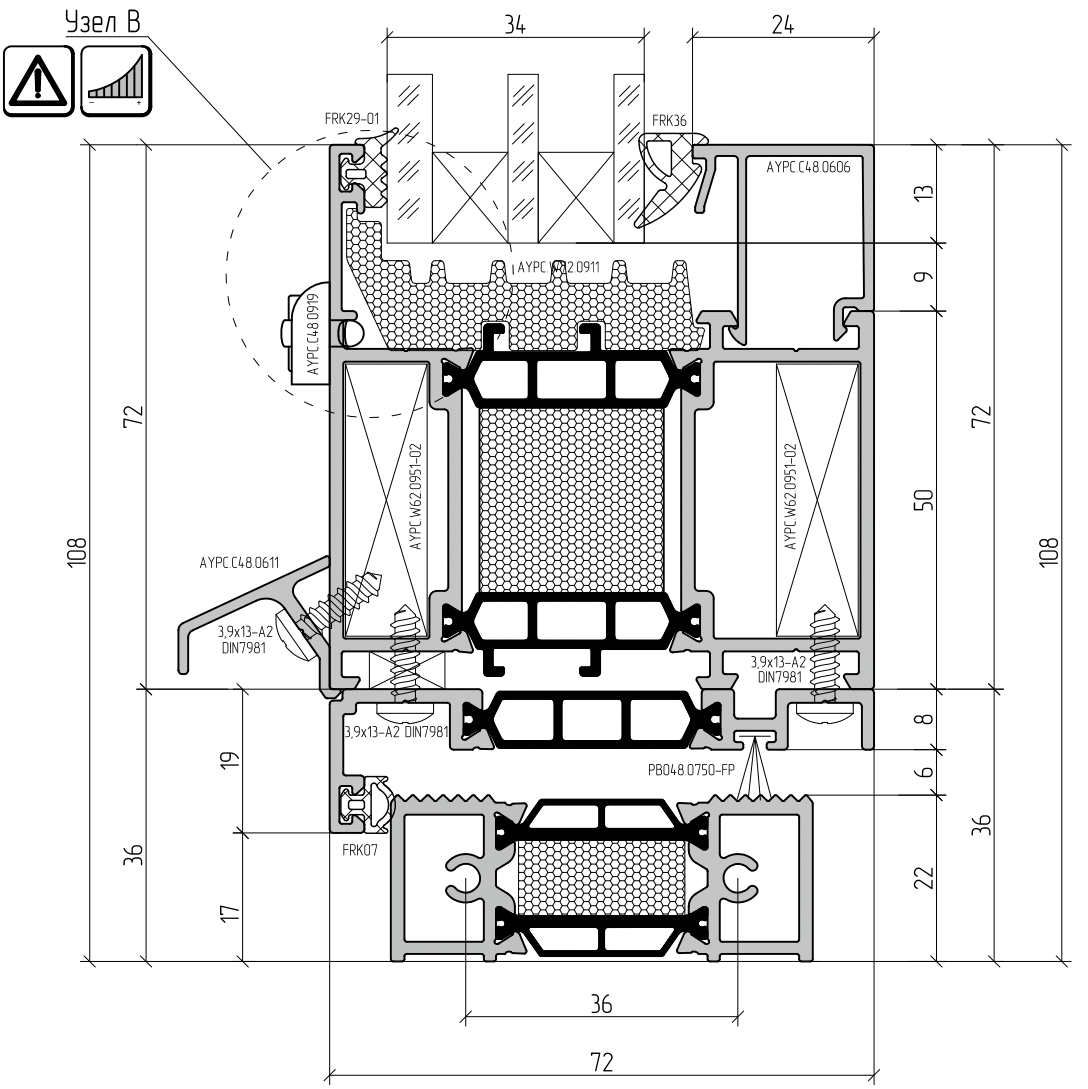

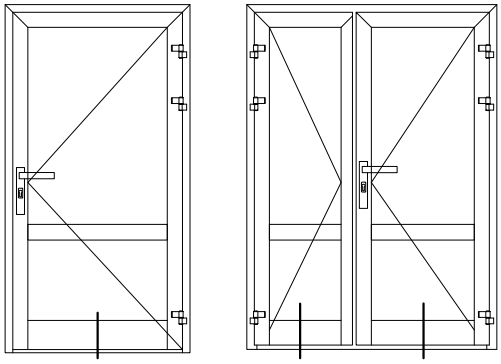

AYPC.W72.0106 + AYPC.W72.0801 + AYPC.W72.0802

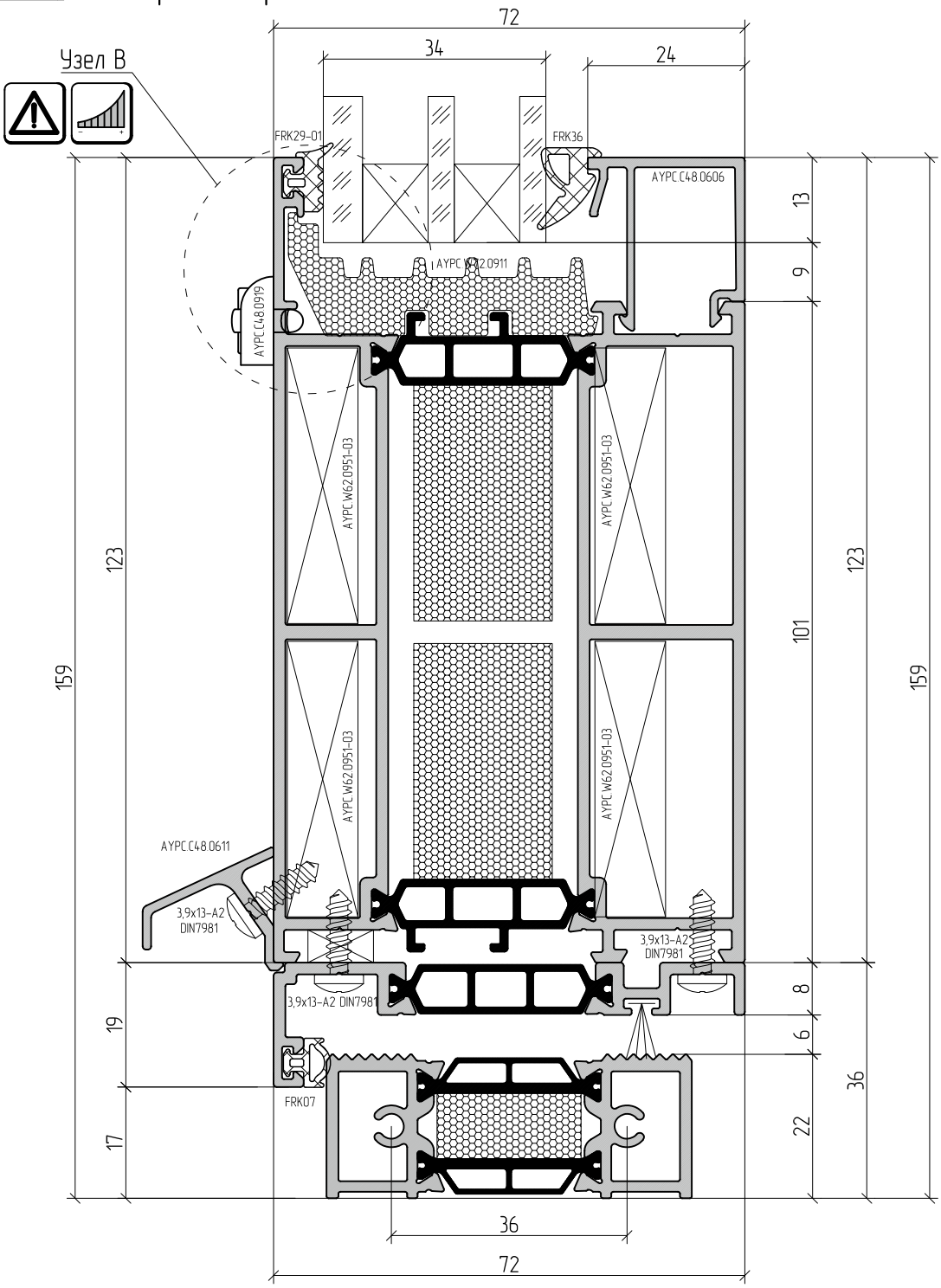

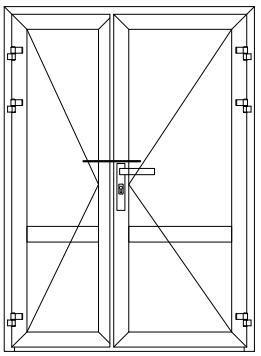

AYPC.W72.0204 + AYPC.W72.0205

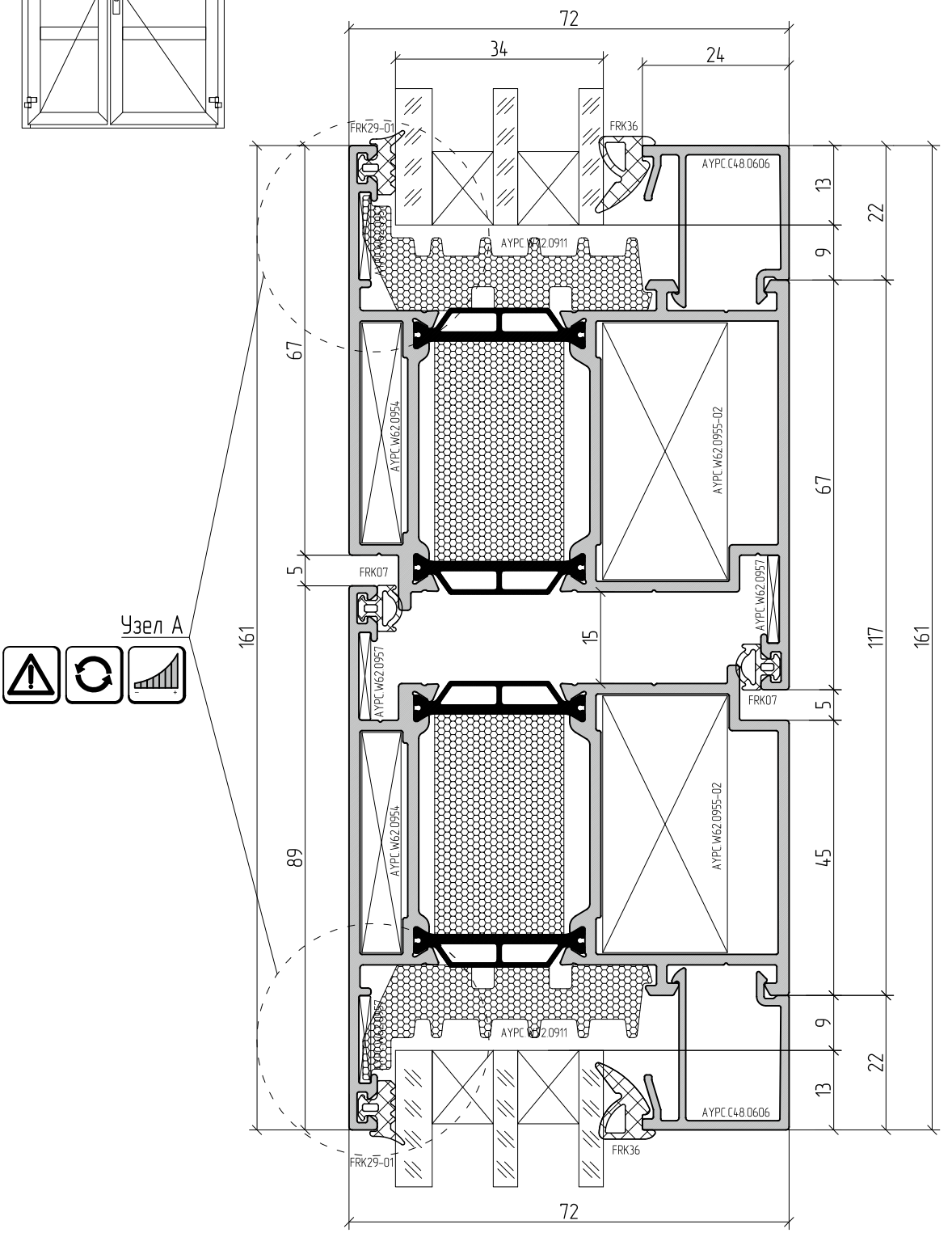

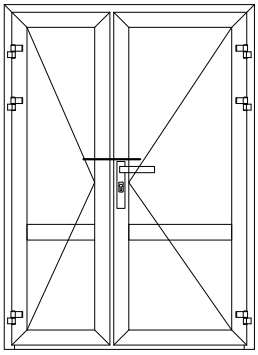

AYPC.W72.0204 + AYPC.W72.0502 + AYPC.W72.0204

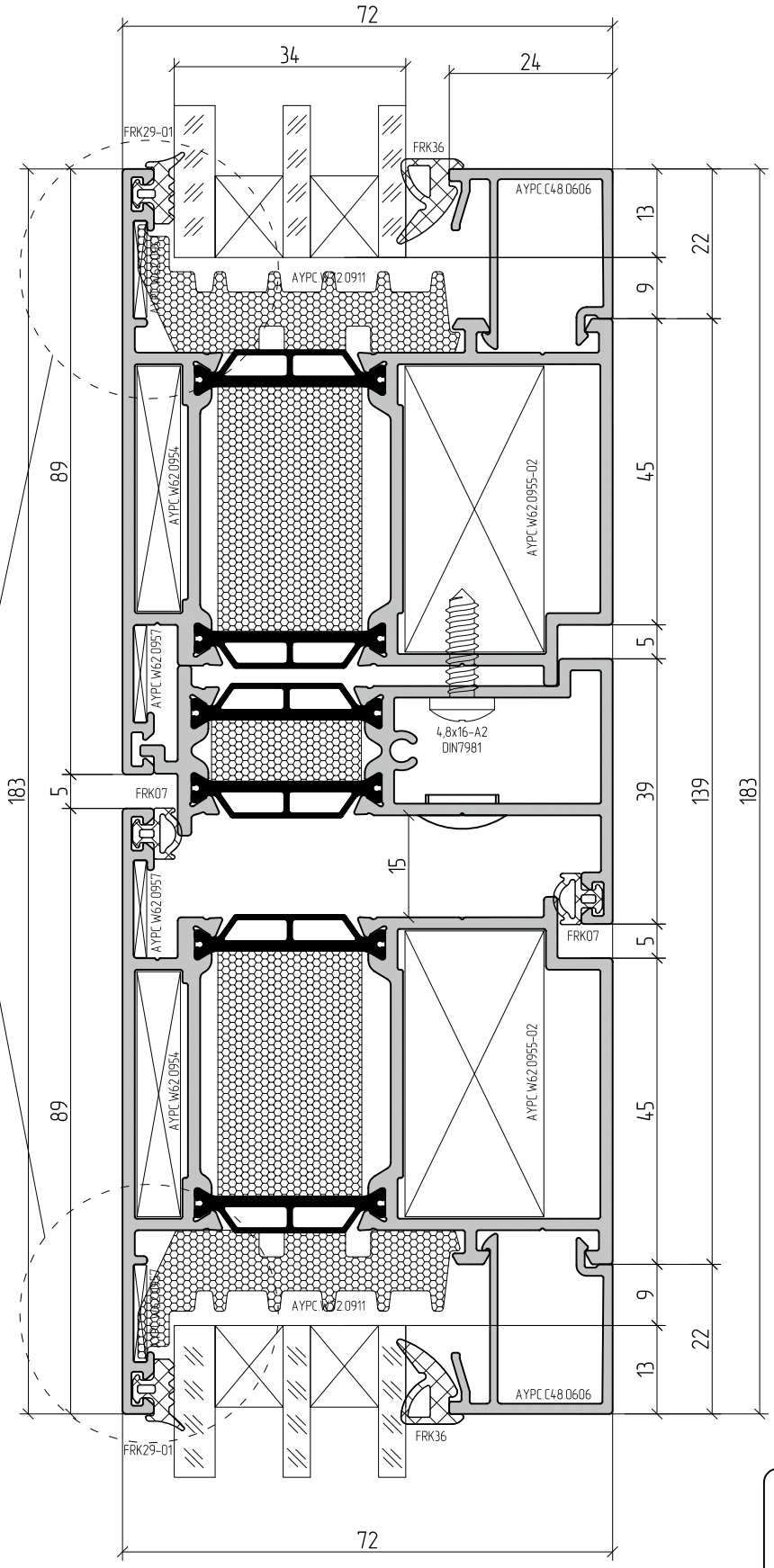

Узел А

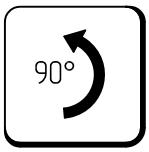

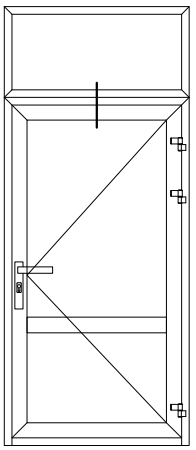

AYPC.W72.0104 + AYPC.W72.0204 + AYPC.W72.0101 + AYPC.C48.0614

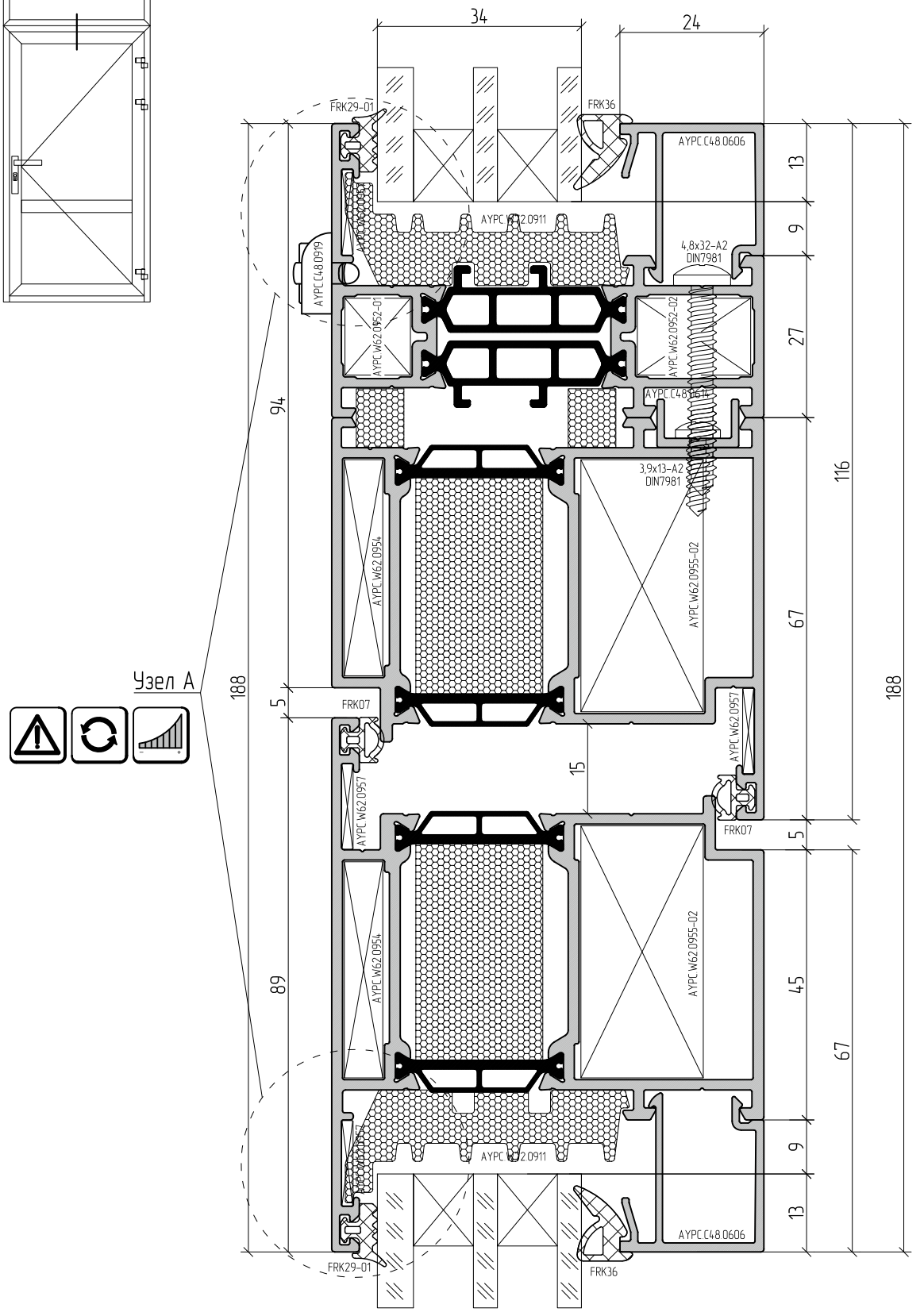

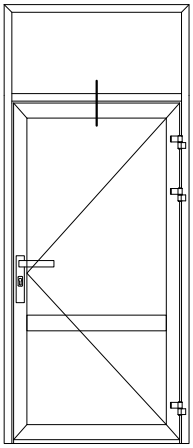

AYPC.W72.0204 + AYPC.W72.0803 + AYPC.W72.0301

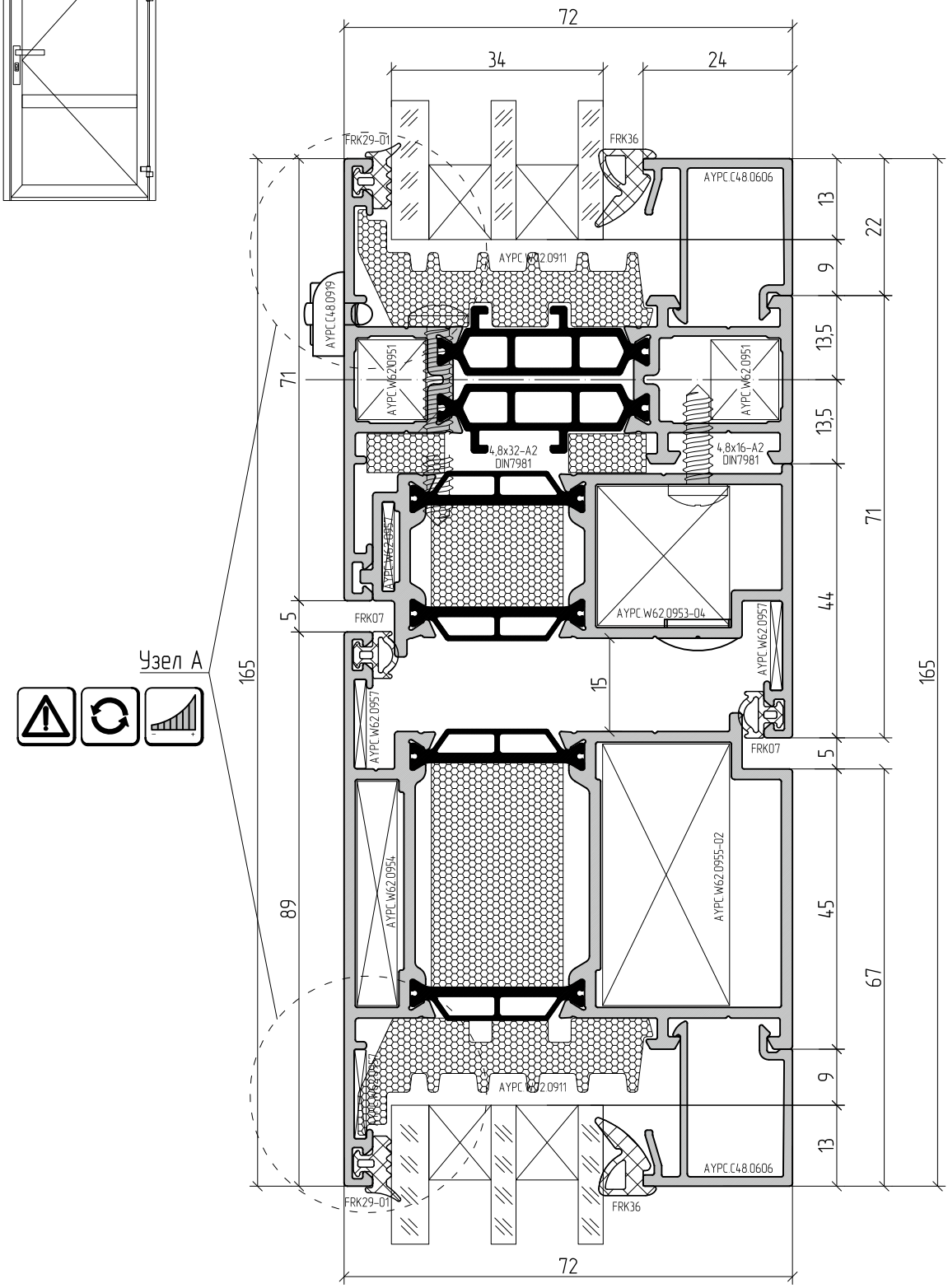

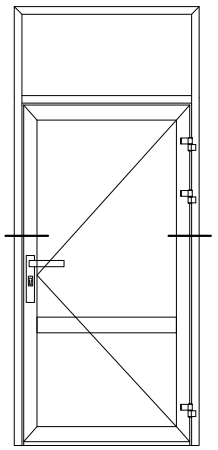

AYPC.W72.0204 + AYPC.W72.0803 + AYPC.W72.0102

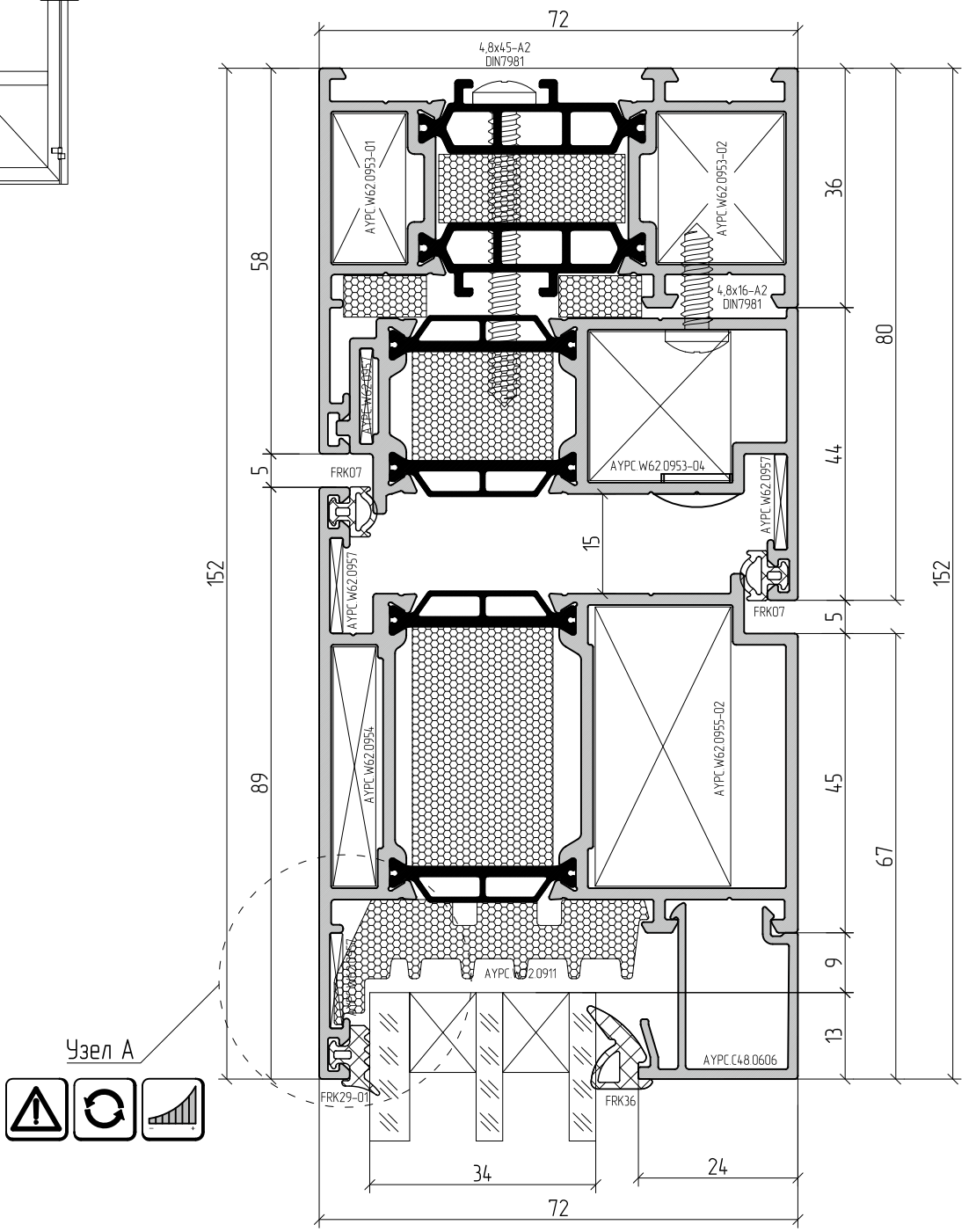

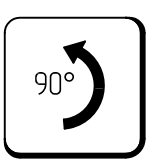

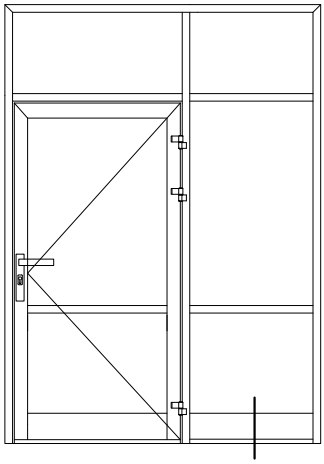

AYPC.W72.0106 + AYPC.W62.0804

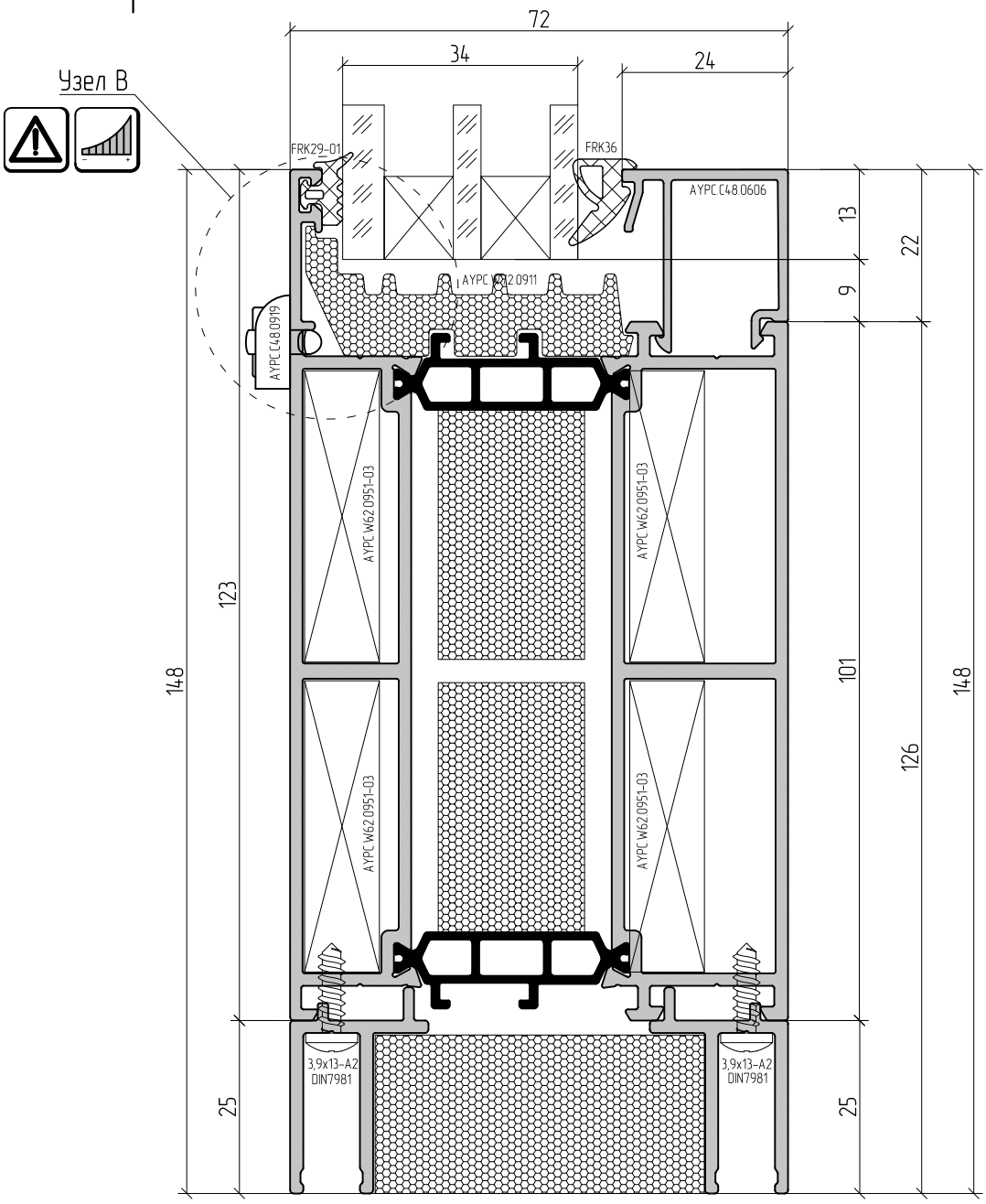

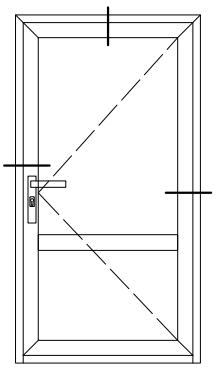

AYPC.W72.0105 + AYPC.W72.0205

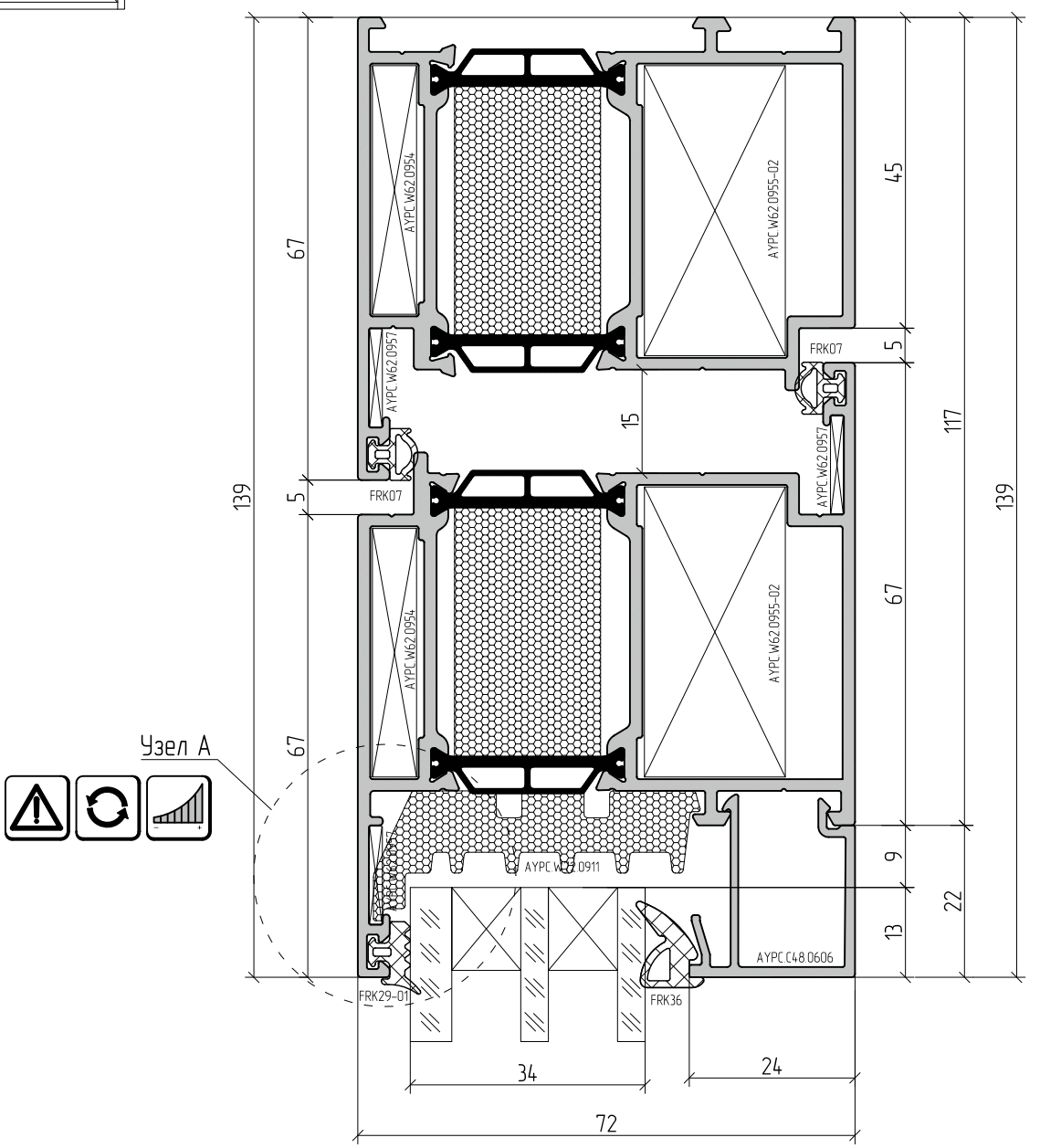

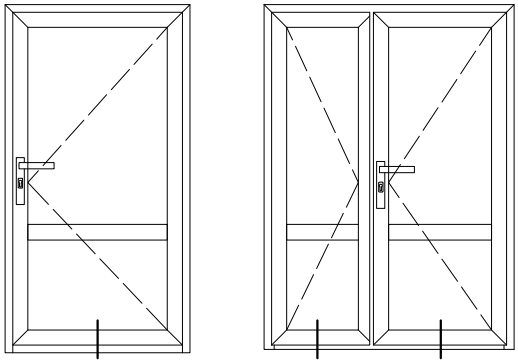

AYPC.W72.0205 + AYPC.W72.0801

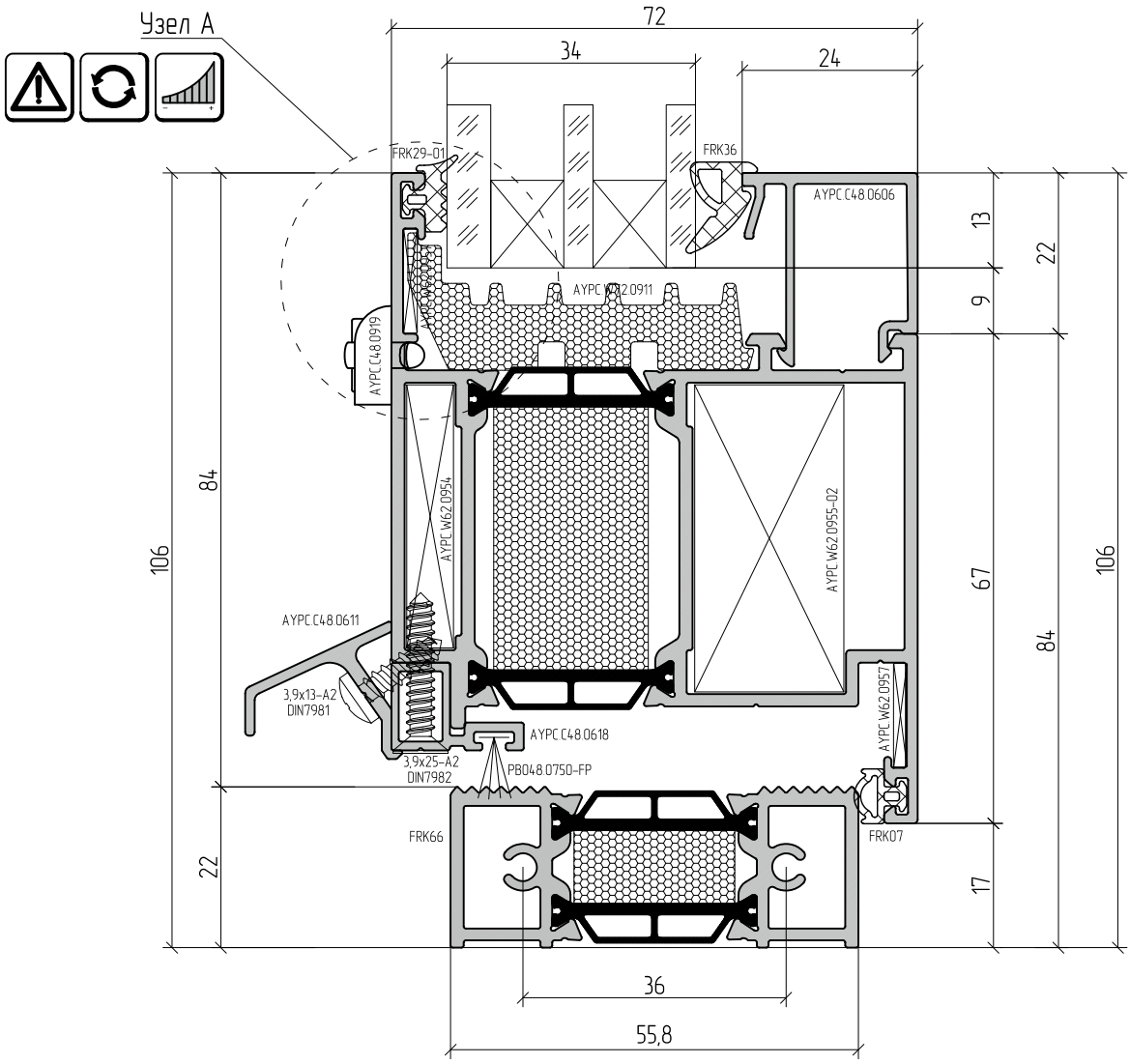

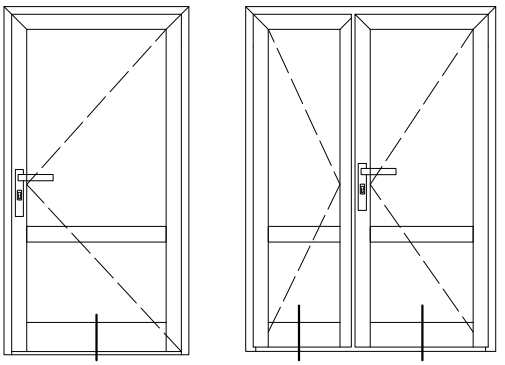

AYPC.W72.0106 + AYPC.W72.0802 + AYPC.W72.0801

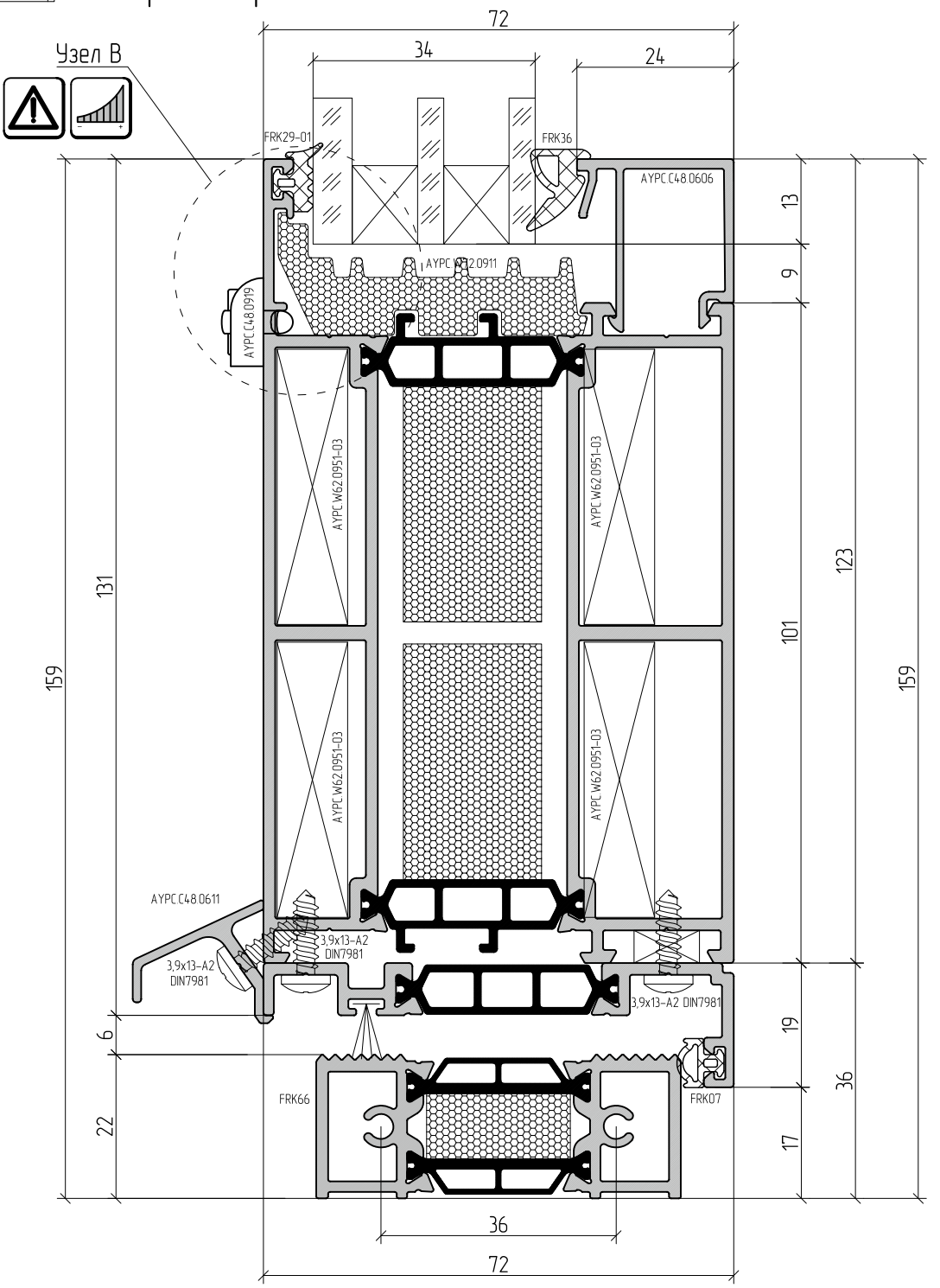

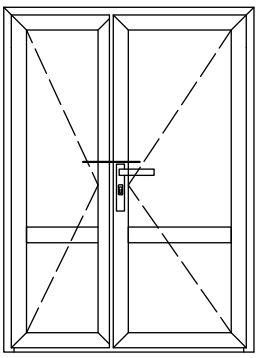

AYPC.W72.0204 + AYPC.W72.0205

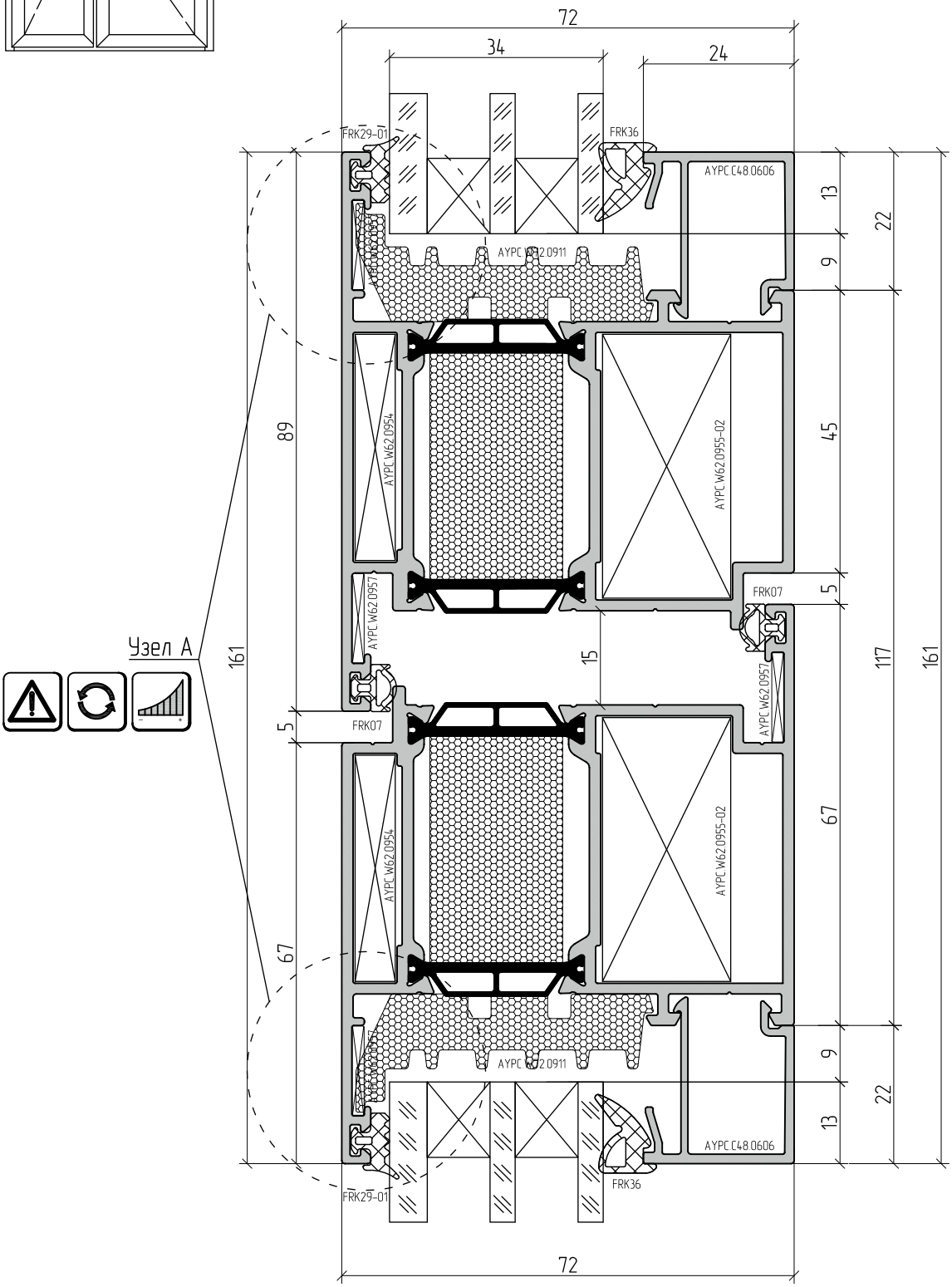

AYPC.F50.0205 + AYPC.W72.0205 + AYPC.W72.0204

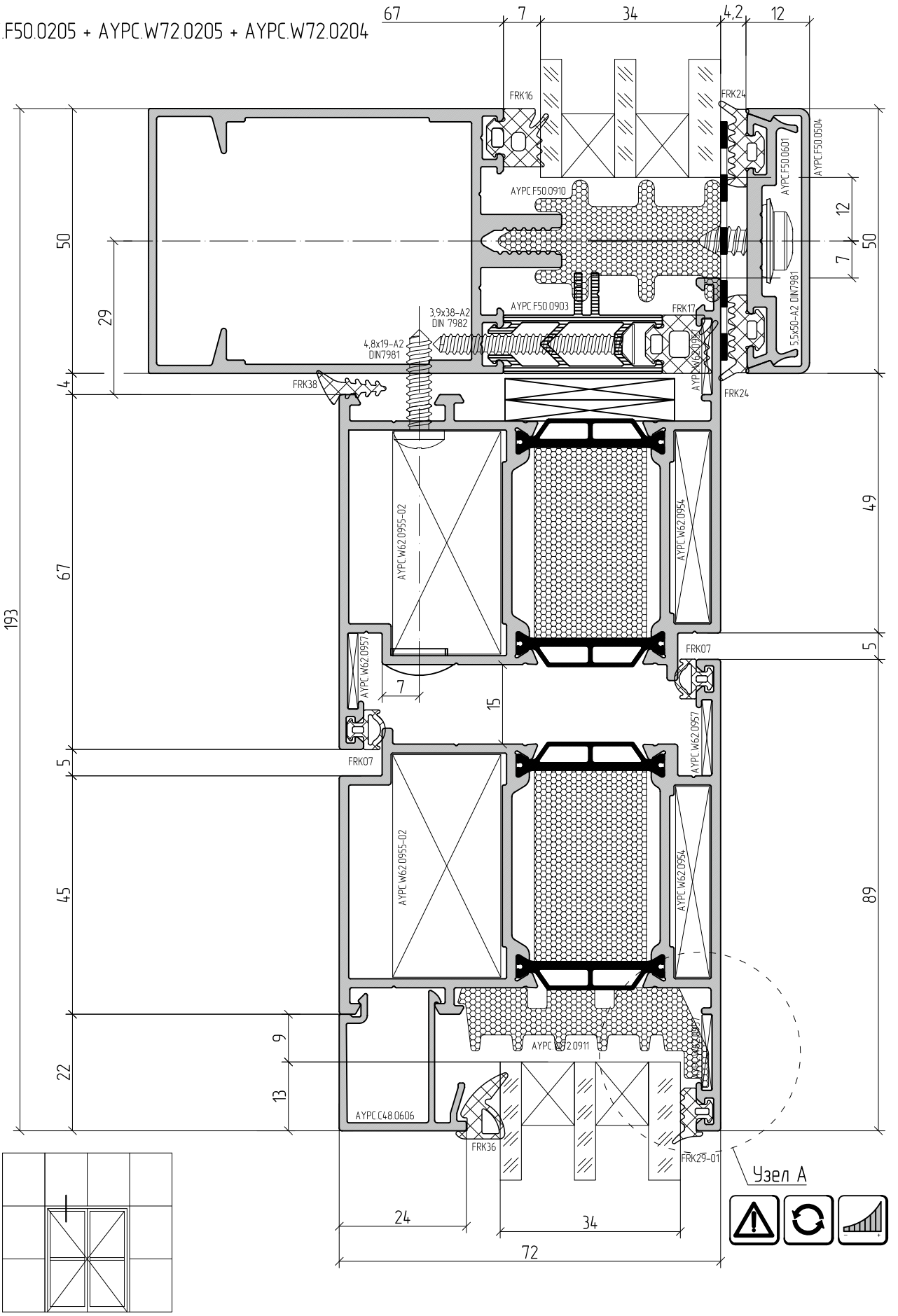

AYPC.F50.0103 + AYPC.W72.0205 + AYPC.W72.0204

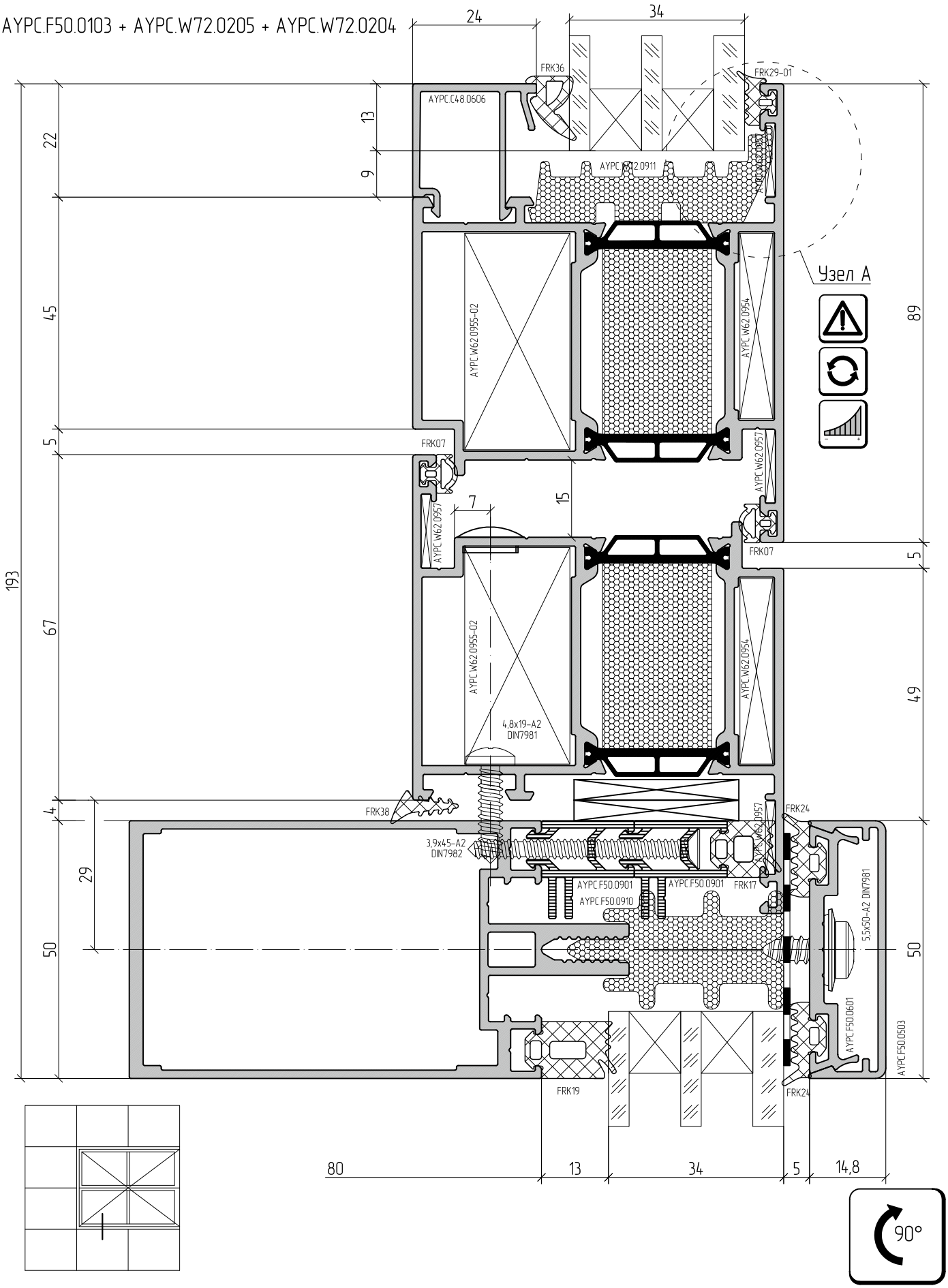

AYPC.F50.0205 + AYPC.W72.0204 + AYPC.W72.0205

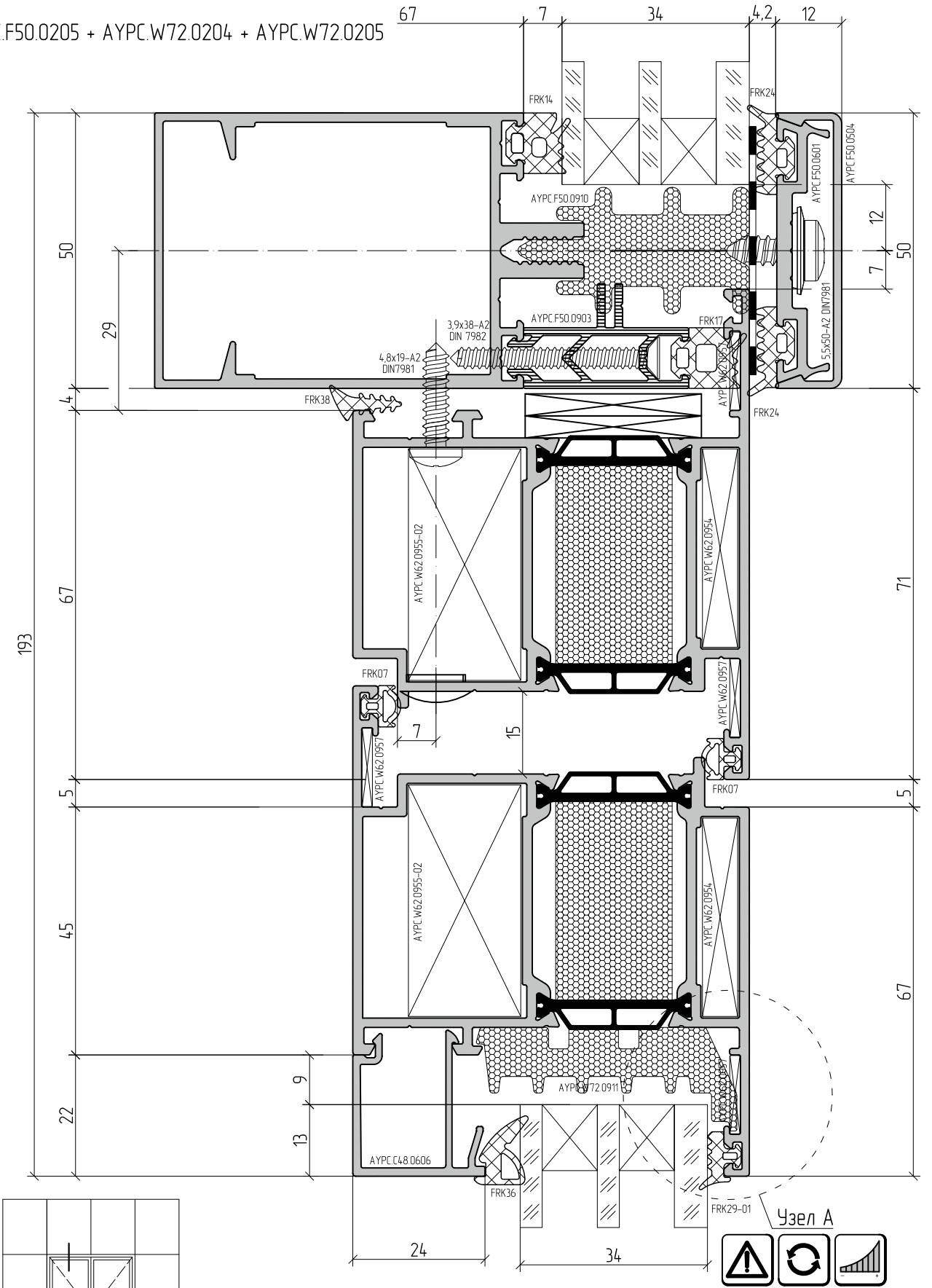

AYPC.F50.0103 + AYPC.W72.0204 + AYPC.W72.0205

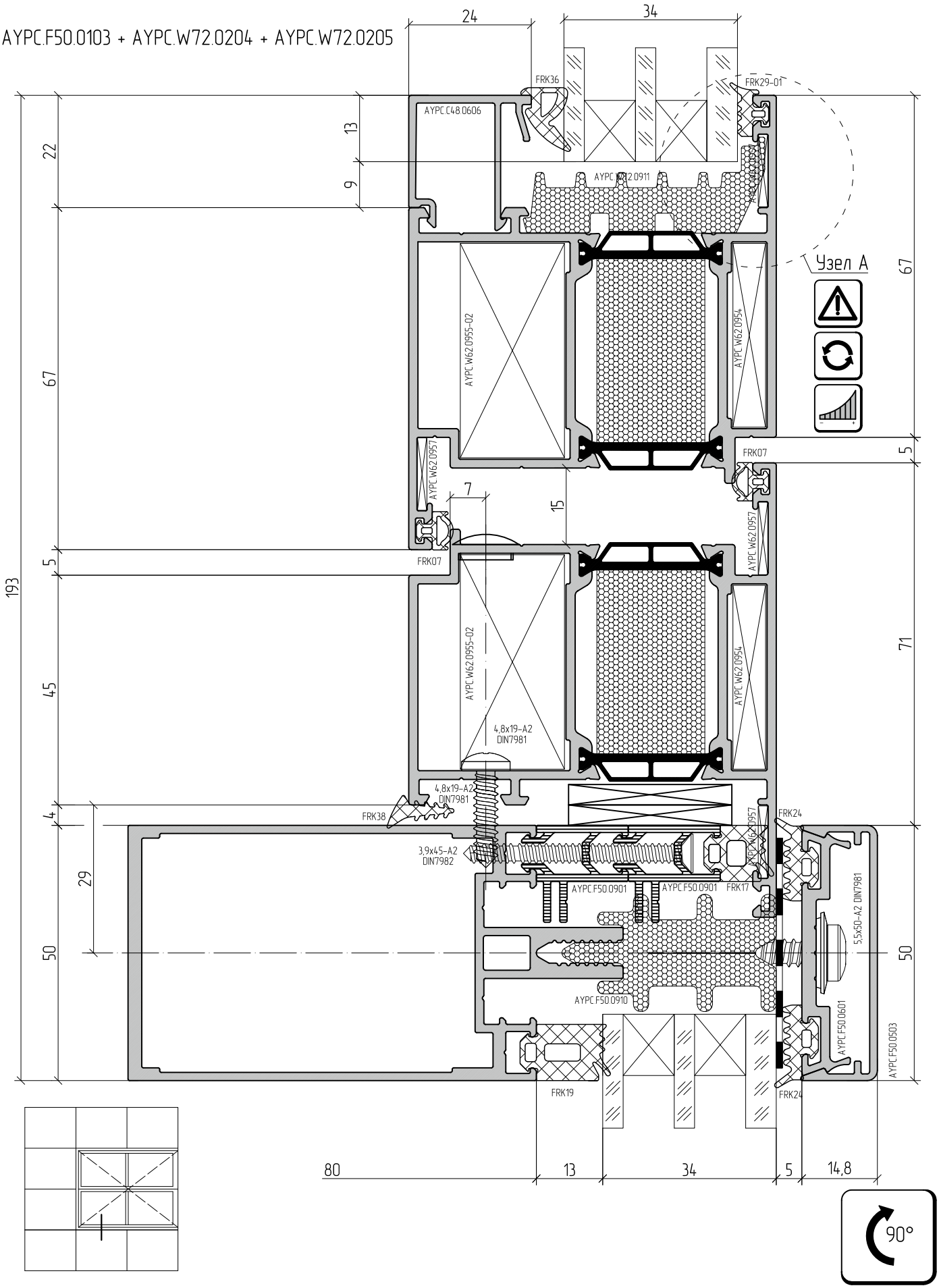

ALUTECH ALT W72
Система рамного остекления с терморазрывом

ПРИМЕРЫ РАСЧЕТА ТИПОВЫХ КОНСТРУКЦИЙ

Пример расчета поворотно-откидного окна

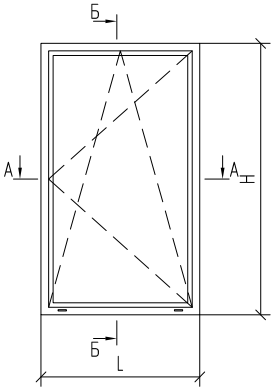

Б–Б

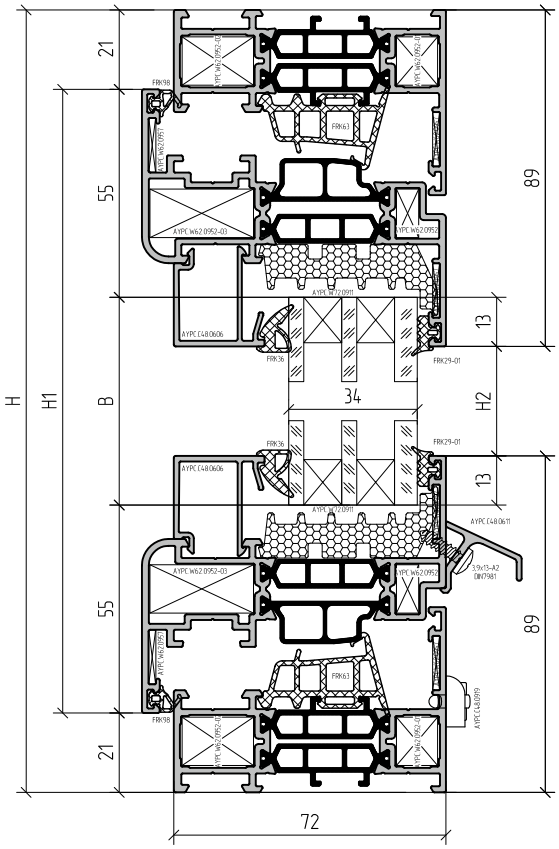

А–А

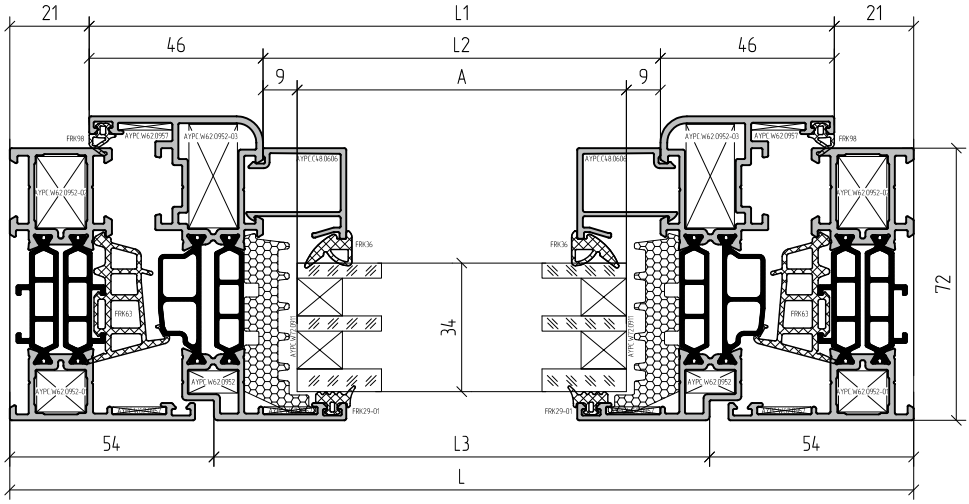

Заполнение 34мм

A=L1–110; B=H1–110	1

Пример расчета поворотно-откидного окна

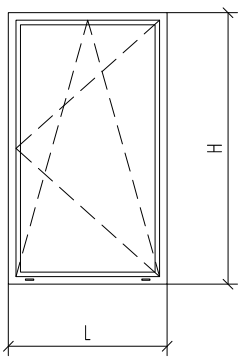

Артикул	Наименование / Эскиз		L	1....
Профиль				
AYPC.W72.0101	Профиль рамы		L	2
			H	2
AYPC.W72.0201	Профиль створки		L1=L-42	2
			H1=H-42	2
AYPC.C48.0611	Профиль отлива		L3=L-108	1
AYPC.C48.0612 (AYPC.W62.0601)	Профиль тяги		–	
AYPC.C48.0606	Профиль штапика		L2=L1-92	2
			H2=H1-136	2

Артикул	Наименование / Эскиз		L	1....	
Комплектующие изделия					
FRK63	Уплотнитель резиновый		L1x2+H1x2	1	1
FRK64	Уголок резиновый			4	4
FRK29-01	Уплотнитель резиновый		Ax2+Bx2	1	1
FRK170	Уголок резиновый			–	4
FRK36	Уплотнитель резиновый		Ax2+Bx2	1	1
FRK98	Уплотнитель резиновый		L1x2+H1x2	1	1
FRK101	Уплотнитель резиновый		L=100мм	2*	2*
			L1x2+H1x2	–	1
AYPC.W72.0911	Уплотнитель фальца		(Ax2+Bx2)-6x100**	1	1
AYPC.W72.0901	Подкладка опорная			6	6
100x44x1	Подкладка рихтовочная			6	6
100x44x3	Подкладка рихтовочная			6	6
AYPC.C48.0919	Заглушка водоотвода			2	2
AYPC.W62.0952	Закладная угловая			4	4
AYPC.W62.0952-03	Закладная угловая			4	4
AYPC.W62.0952-01	Закладная угловая			4	4
AYPC.W62.0952-02	Закладная угловая			4	4
AYPC.W62.0912	Уголок пластиковый			–	8
AYPC.W62.0957	Уголок выравнивающий			12	4
3,9x13-A2 DIN7981	Винт самонарезающий		L3/250		

см. стр. 04.02

1. Артикулы профилей штапиков и резиновых уплотнителей выбирать в зависимости от толщины заполнения (см. раздел 06 – Таблица остекления).
2. Размеры и количество профиля тяги AYPC.C48.0612 определяется типом применяемой фурнитуры и габаритами створки (L1 и H1).
3. Профиль тяги AYPC.W62.0601 применяется только с комплектами фурнитуры SAVIO.

* Количество уплотнителя FRK101 зависит от типа открывания и количества петель.

** Количество удаляемого уплотнителя фальца AYPC.W72.0911 зависит от типа открывания и количества устанавливаемых опорных подкладок.

Пример расчета комбинированного окна

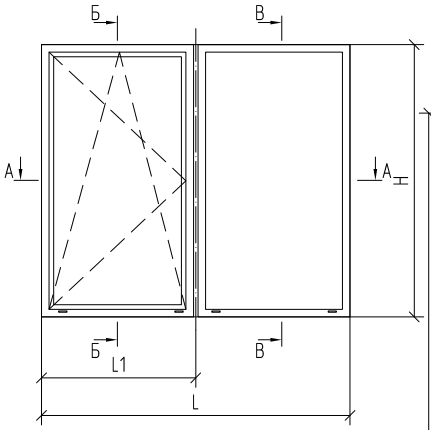

Б–Б

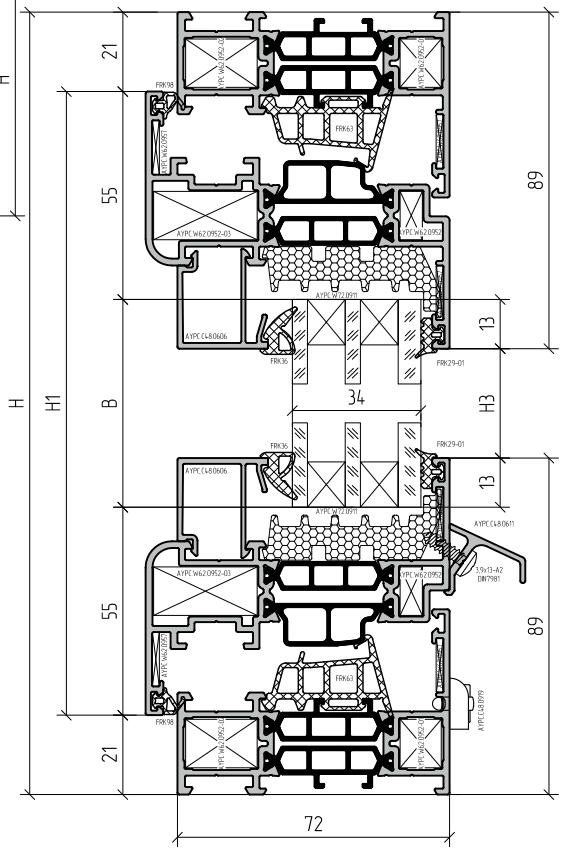

В–В

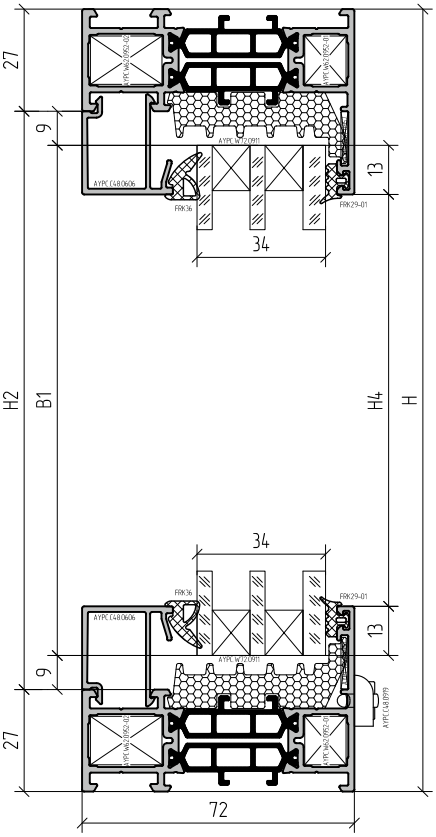

А–А

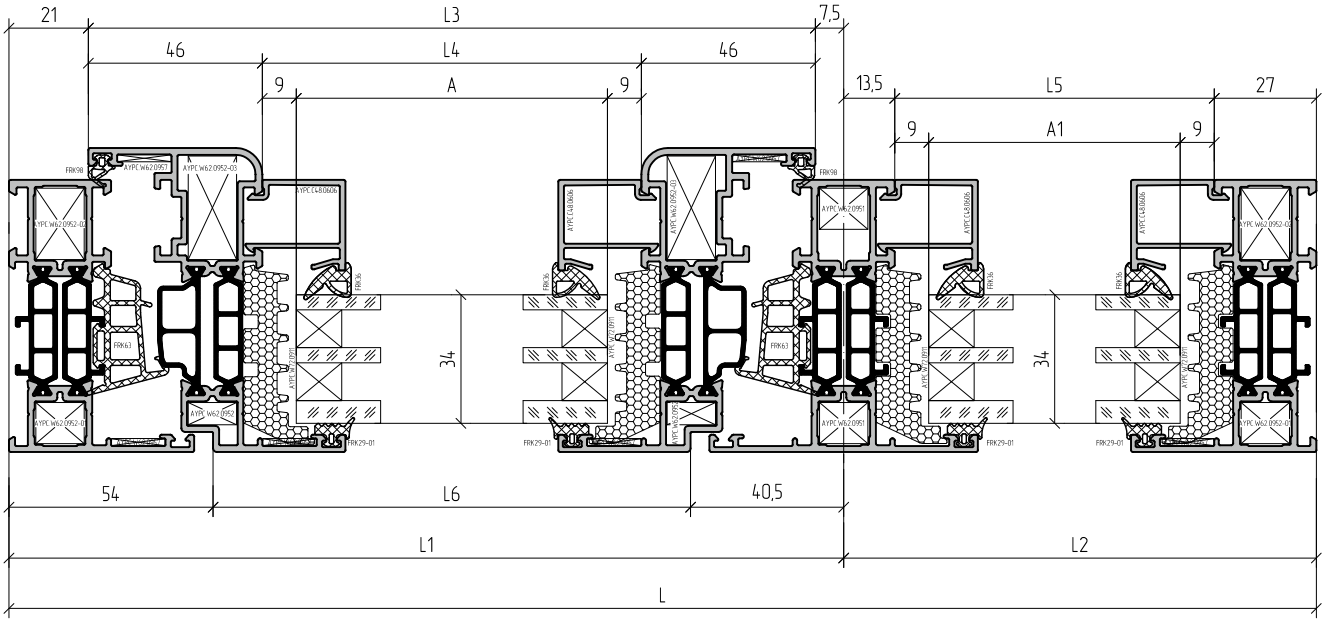

Заполнение 34мм

A=L3–110; B=H1–110	1
A1=L2–58,5; B1=H–72	1

Пример расчета комбинированного окна

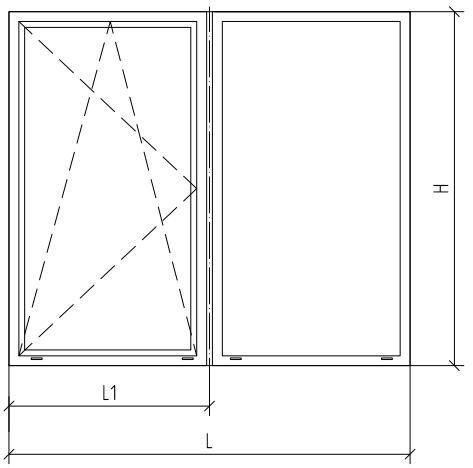

Артикул	Наименование / Эскиз		L	1....
Профиль				
AYPC.W72.0101	Профиль рамы		L	2
			H	2
AYPC.W72.0201	Профиль створки		L3=L1-28.5	2
			H1=H-42	2
AYPC.W72.0301	Профиль импоста		H2=H-54	1
AYPC.C48.0611	Профиль отлива		L6=L1-94,5	2
AYPC.C48.0612 (AYPC.W62.0601)	Профиль тяги ( )		-	
AYPC.C48.0606	Профиль штапика		L4=L3-92	2
			H3=H1-136	2
			L5=L2-40,5	2
			H4=H-98	2

Артикул	Наименование / Эскиз		L	1....	
Комплектующие изделия					
FRK63	Уплотнитель резиновый		L3x2+H1x2	1	1
FRK64	Уголок резиновый			4	4
FRK29-01	Уплотнитель резиновый		(A+B)x2+(A1+B1)x2	1	1
FRK170	Уголок резиновый			-	8
FRK36	Уплотнитель резиновый		(A+B)x2+(A1+B1)x2	1	1
FRK98	Уплотнитель резиновый		L3x2+H1x2	1	1
FRK101	Уплотнитель резиновый		L=100мм	2*	2*
			L3x2+H1x2	-	1
AYPC.W72.0911	Уплотнитель фальца		(Ax2+Bx2)x2-10x100**	1	1
AYPC.W72.0901	Подкладка опорная			10	10
100x44x1	Подкладка рихтовочная			10	10
100x44x3	Подкладка рихтовочная			10	10
AYPC.C48.0919	Заглушка водоотвода			4	4
AYPC.W62.0952	Закладная угловая			4	4
AYPC.W62.0952-03	Закладная угловая			4	4
AYPC.W62.0952-01	Закладная угловая			4	4
AYPC.W62.0952-02	Закладная угловая			4	4
AYPC.W62.0951	Закладная крепления импоста			4	4
AYPC.W62.0916	Подкладка вспененная			-	2
AYPC.W62.0912	Уголок пластиковый			-	8
AYPC.W62.0913	Уголок пластиковый			-	4
AYPC.W62.0957	Уголок выравнивающий			12	4
3,9x13-A2 DIN7981	Винт самонарезающий		L6/250		

см. стр. 04.02

1. Артикулы профилей штапиков и резиновых уплотнителей выбирать в зависимости от толщины заполнения (см. раздел 06 – Таблица остекления).
2. Размеры и количество профиля тяги AYPC.C48.0612 определяется типом применяемой фурнитуры и габаритами створки (L1 и H1).
3. Профиль тяги AYPC.W62.0601 применяется только с комплектами фурнитуры SAVIO.

* Количество уплотнителя FRK101 зависит от типа открывания и количества петель.

** Количество удаляемого уплотнителя фальца AYPC.W72.0911 зависит от типа открывания и количества устанавливаемых опорных подкладок.

Пример расчета комбинированного окна со штульпом

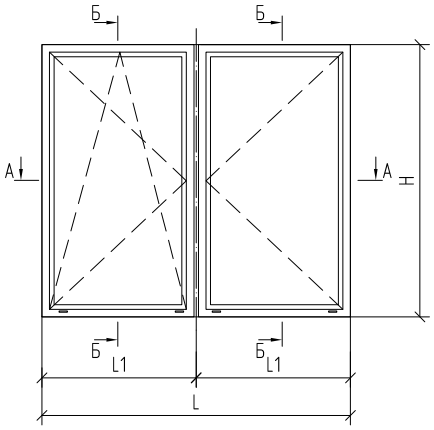

Б–Б

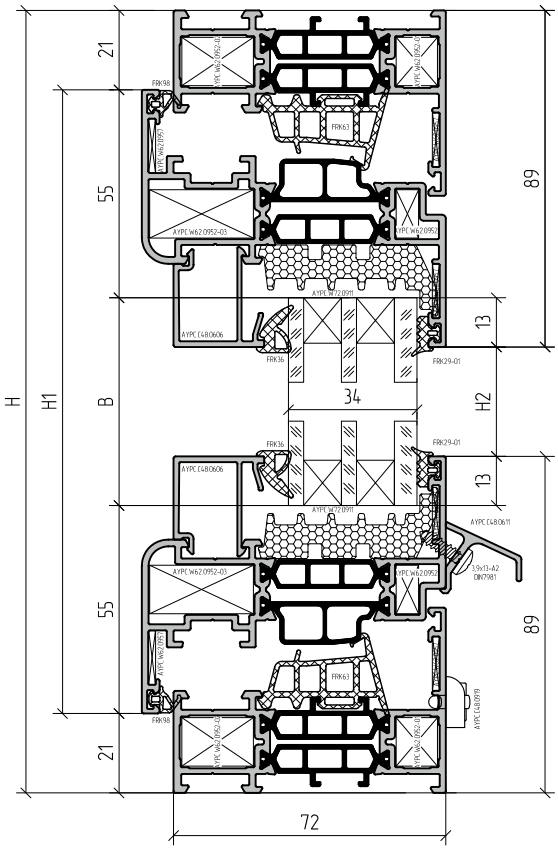

А–А

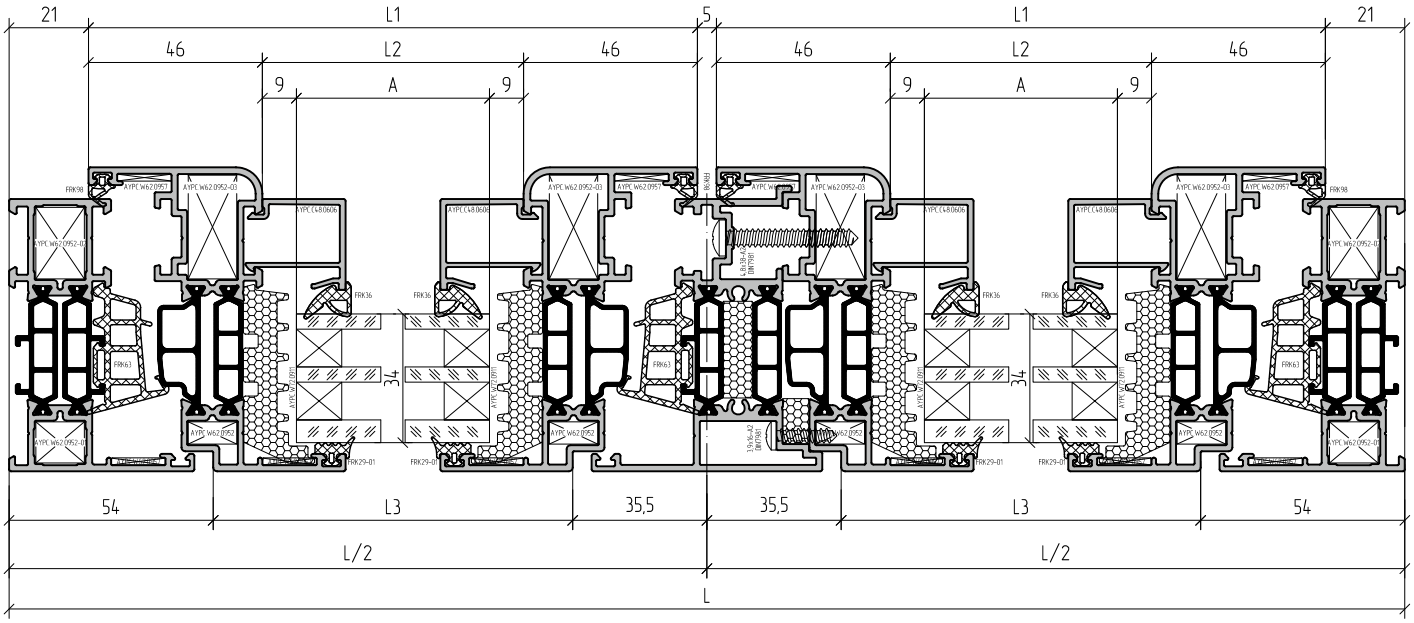

Заполнение 34мм

A=L1–110; B=H1–110	2

Пример расчета комбинированного окна со штульпом

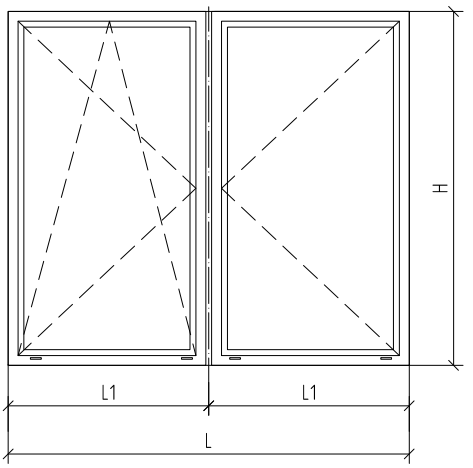

Артикул	Наименование / Эскиз			1....
Профиль				
AYPC.W72.0101	Профиль рамы		L	2
			H	2
AYPC.W72.0201	Профиль створки		L1=L/2-23,5	4
			H1=H-42	4
AYPC.W72.0501	Профиль штульпа		H3=H1-66	1
AYPC.C48.0611	Профиль отлива		L3=L/2-89,5	2
AYPC.C48.0612 (AYPC.W62.0601)	Профиль тяги ( )		-	
AYPC.C48.0606	Профиль штапика		L2=L1-92	4
			H2=H1-136	4

Артикул	Наименование / Эскиз			1....	
Комплектующие изделия					
FRK63	Уплотнитель резиновый		Lx2+H1x2+H3	1	1
FRK64	Уголок резиновый			4	4
FRK29-01	Уплотнитель резиновый		(Ax2+Bx2)x2	1	1
FRK170	Уголок резиновый			-	8
FRK36	Уплотнитель резиновый		(Ax2+Bx2)x2	1	1
FRK98	Уплотнитель резиновый		(L1x2+H1x2)x2	1	1
FRK101	Уплотнитель резиновый		L=100мм	4*	4*
			Lx2+H1x3	-	1
AYPC.W72.0911	Уплотнитель фальца		(Ax2+Bx2)x2-10x100**	1	1
AYPC.W72.0901	Подкладка опорная			10	10
100x44x1	Подкладка рихтовочная			10	10
100x44x3	Подкладка рихтовочная			10	10
AYPC.C48.0919	Заглушка водоотвода			4	4
AYPC.W62.0952	Закладная угловая			8	8
AYPC.W62.0952-03	Закладная угловая			8	8
AYPC.W62.0952-01	Закладная угловая			4	4
AYPC.W62.0952-02	Закладная угловая			4	4
AYPC.W62.0912	Уголок пластиковый			-	12
AYPC.W62.0957	Уголок выравнивающий			20	8
3,9x13-A2 DIN7981	Винт самонарезающий		L3/250+4		
AYPC.W72.0910	Комплект заглушек штульповых			1 компл.	1 компл.
AYPC.W72.0913	Комплект заглушек штульповых			1 компл.	1 компл.
3,9x16-A2 DIN7981	Винт самонарезающий		H3/450		
4,8x38-A2 DIN7981	Винт самонарезающий		H3/450		

см. стр. 04.02

1. Артикулы профилей штапиков и резиновых уплотнителей выбирать в зависимости от толщины заполнения (см. раздел 06 – Таблица остекления).
2. Размеры и количество профиля тяги AYPC.C48.0612 определяется типом применяемой фурнитуры и габаритами створки (L1 и H1).
3. Профиль тяги AYPC.W62.0601 применяется только с комплектами фурнитуры SAVIO.

* Количество уплотнителя FRK101 зависит от типа открывания и количества петель.

** Количество удаляемого уплотнителя фальца AYPC.W72.0911 зависит от типа открывания и количества устанавливаемых опорных подкладок.

Пример расчета поворотно-откидного окна с фурнитурой под паз ПВХ

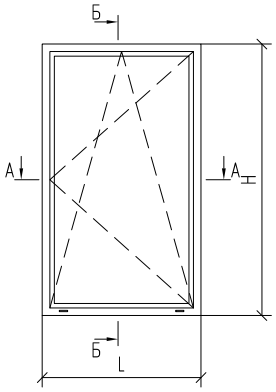

Б–Б

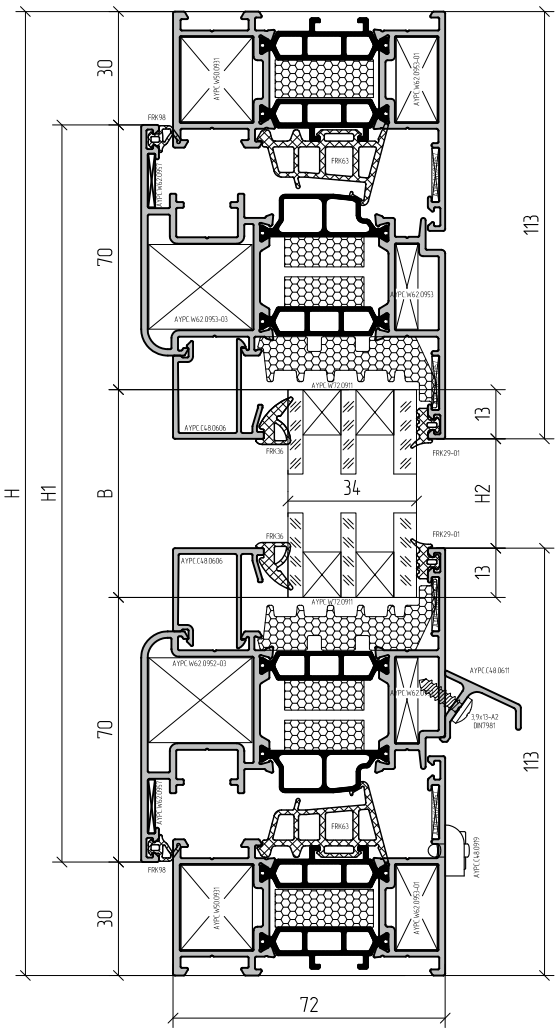

А–А

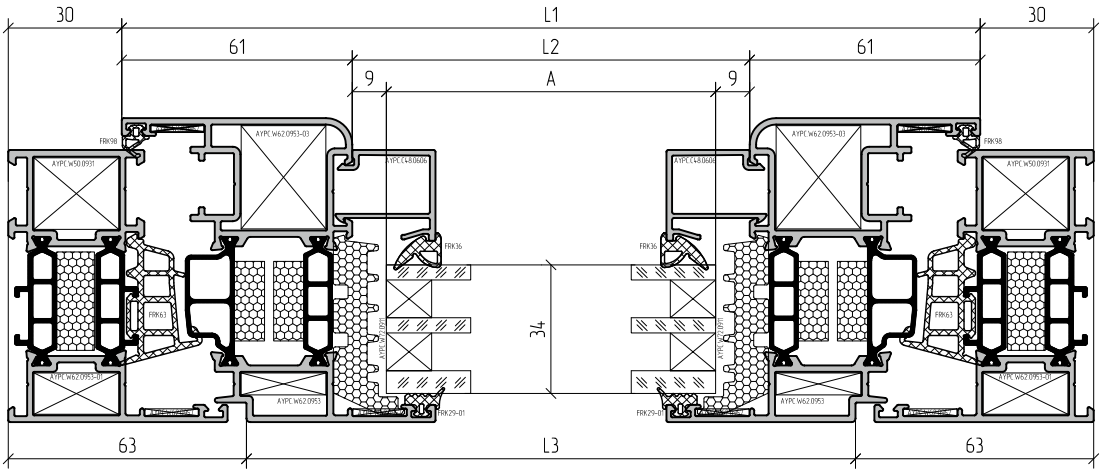

Заполнение 34мм

A=L1-140; B=H1-140	1

Пример расчета поворотно-откидного окна с фурнитурой под паз ПВХ

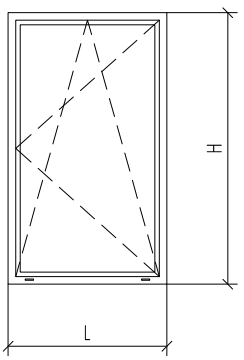

Артикул	Наименование / Эскиз		L	1....
Профиль				
AYPC.W72.0102	Профиль рамы		L	2
			H	2
AYPC.W72.0212	Профиль створки		L1=L-60	2
			H1=H-60	2
AYPC.C48.0611	Профиль отлива		L3=L-126	1
AYPC.C48.0606	Профиль штапика		L2=L1-102	2
			H2=H1-146	2

PVC

Артикул	Наименование / Эскиз		L	1....	
Комплектующие изделия					
FRK63	Уплотнитель резиновый		L1x2+H1x2	1	1
FRK64	Уголок резиновый			4	4
FRK29-01	Уплотнитель резиновый		Ax2+Bx2	1	1
FRK170	Уголок резиновый			-	4
FRK36	Уплотнитель резиновый		Ax2+Bx2	1	1
FRK98	Уплотнитель резиновый		L1x2+H1x2	1	1
FRK101	Уплотнитель резиновый		L=60мм	2*	2*
			L1x2+H1x2	-	1
AYPC.W72.0911	Уплотнитель фальца		(Ax2+Bx2)-6x100**	1	1
AYPC.W72.0901	Подкладка опорная			6	6
100x44x1	Подкладка рихтовочная			6	6
100x44x3	Подкладка рихтовочная			6	6
AYPC.C48.0919	Заглушка водоотвода			2	2
AYPC.W62.0953	Закладная угловая			4	4
AYPC.W62.0953-03	Закладная угловая			4	4
AYPC.W62.0953-01	Закладная угловая			4	4
AYPC.W50.0931	Закладная угловая			4	4
AYPC.W62.0912	Уголок пластиковый			-	8
AYPC.W62.0957	Уголок выравнивающий			12	4
3,9x13-A2 DIN7981	Винт самонарезающий		L3/250		

см. стр. 04.02

1. Фурнитура оконная ROTO NT, GU UNI-JET D, SIEGENIA-AUBI Favorit.
2. Для крепления петель необходимо сверлить две стенки профиля рамы (см. раздел 12 – Фурнитура). При сверлении использовать шаблоны поставщиков фурнитуры.
3. Артикулы профилей штапиков и резиновых уплотнителей выбирать в зависимости от толщины заполнения (см. раздел 06 – Таблица остекления).
4. Размеры и количество профиля тяги AYPC.C48.0612 определяется типом применяемой фурнитуры и габаритами створки (L1 и H1).

* Количество уплотнителя FRK101 зависит от типа открывания и количества петель.

** Количество удаляемого уплотнителя фальца AYPC.W72.0911 зависит от типа открывания и количества устанавливаемых опорных подкладок.

Пример расчета комбинированного окна с фурнитурой под паз ПВХ

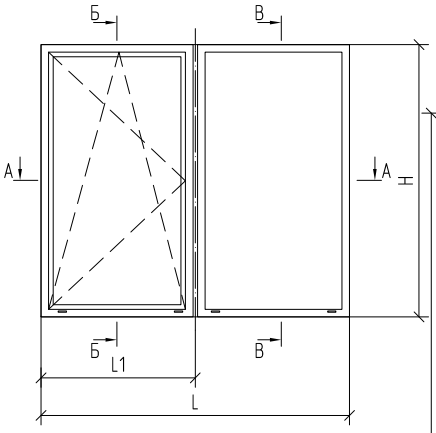

Б–Б

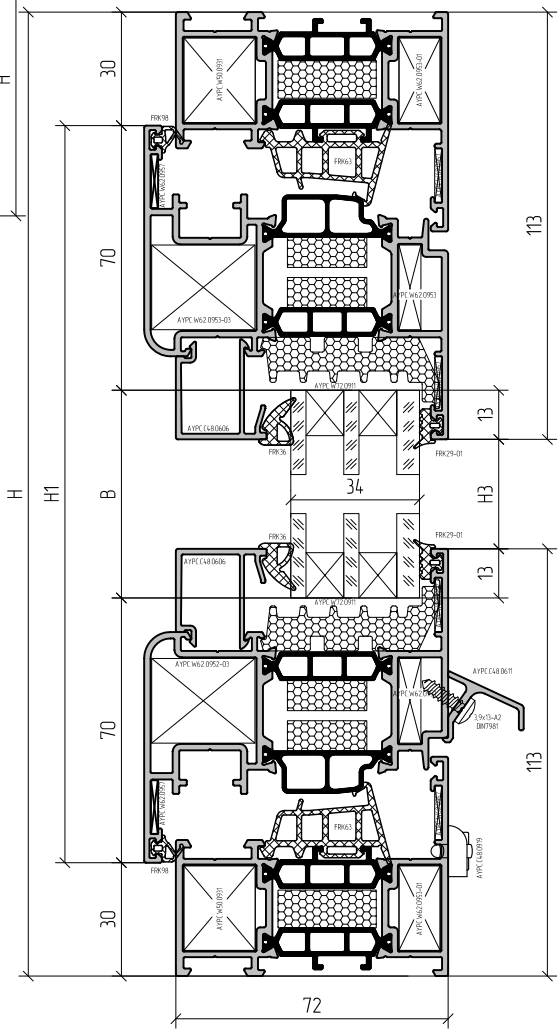

В–В

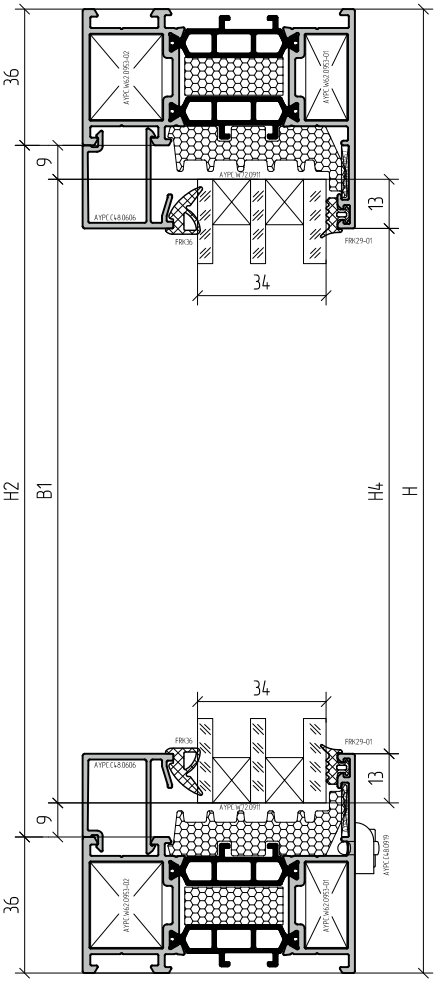

А–А

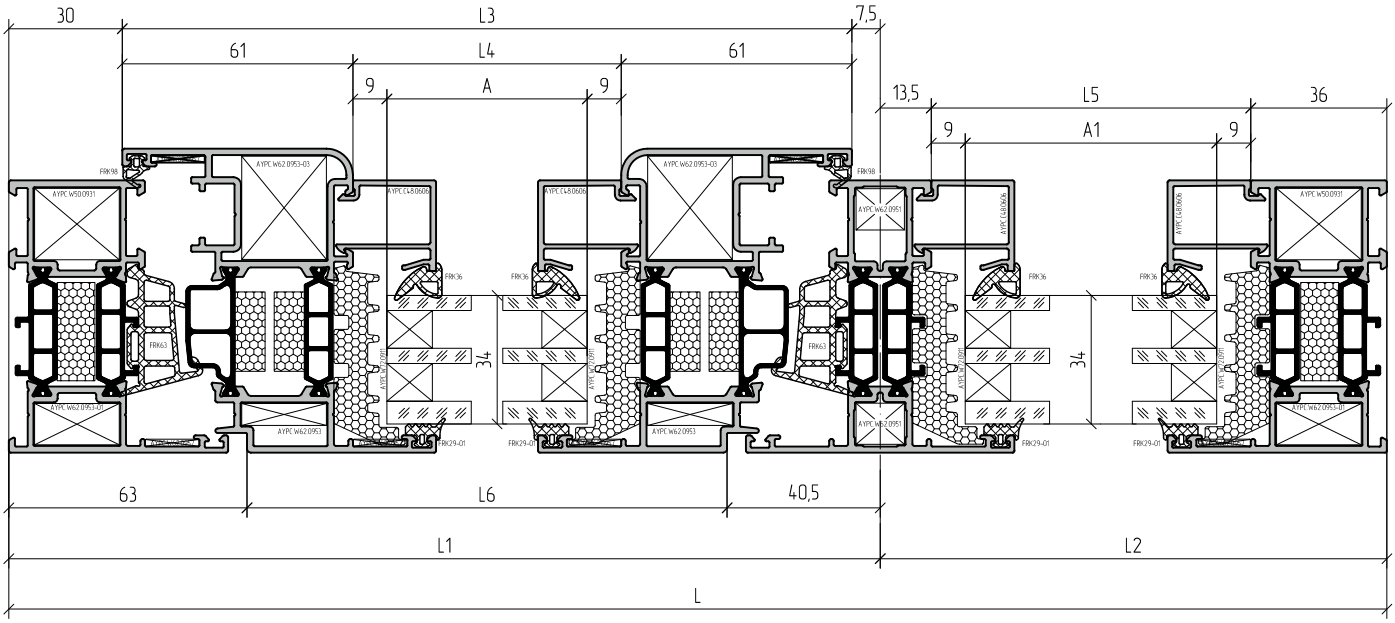

Пример расчета комбинированного окна с фурнитурой под паз ПВХ

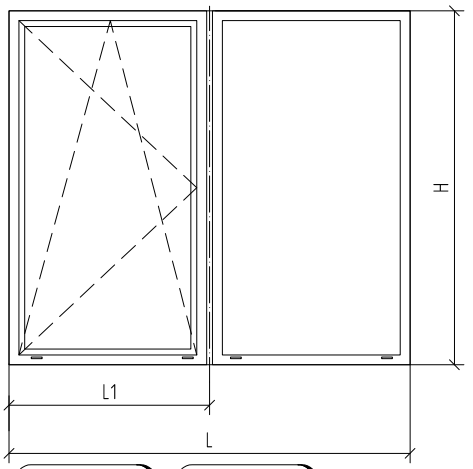

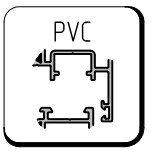

Заполнение 34мм

A=L3-140; B=H1-140	1
A1=L2-67,5; B1=H-90	1

Артикул	Наименование / Эскиз		L	1....
Профиль				
AYPC.W72.0102	Профиль рамы		L	2
			H	2
AYPC.W72.0212	Профиль створки		L3=L1-37.5	2
			H1=H-60	2
AYPC.W72.0301	Профиль импоста		H2=H-72	1
AYPC.C48.0611	Профиль отлива		L6=L1-103,5	1
AYPC.C48.0606	Профиль штапика		L4=L3-122	2
			H3=H1-166	2
			L5=L2-49,5	2
			H4=H-116	2

Артикул	Наименование / Эскиз	L	1....	
Комплектующие изделия				
FRK63	Уплотнитель резиновый	L3x2+H1x2	1	1
FRK64	Уголок резиновый		4	4
FRK29-01	Уплотнитель резиновый	(A+B)x2+(A1+B1)x2	1	1
FRK170	Уголок резиновый		-	8
FRK36	Уплотнитель резиновый	(A+B)x2+(A1+B1)x2	1	1
FRK98	Уплотнитель резиновый	L3x2+H1x2	1	1
FRK101	Уплотнитель резиновый	L=60мм	2*	2*
		L3x2+H1x2	-	1
AYPC.W72.0911	Уплотнитель фальца	(Ax2+Bx2)x2-10x100**	1	1
AYPC.W72.0901	Подкладка опорная		10	10
100x44x1	Подкладка рихтовочная		10	10
100x44x3	Подкладка рихтовочная		10	10
AYPC.C48.0919	Заглушка водоотвода		4	4
AYPC.W62.0953	Закладная угловая		4	4
AYPC.W62.0953-03	Закладная угловая		4	4
AYPC.W62.0953-01	Закладная угловая		4	4
AYPC.W50.0931	Закладная угловая		4	4
AYPC.W62.0951	Закладная крепления импоста		4	4
AYPC.W62.0916	Подкладка вспененная		-	2
AYPC.W62.0912	Уголок пластиковый		-	8
AYPC.W62.0913	Уголок пластиковый		-	4
AYPC.W62.0957	Уголок выравнивающий		12	4
3,9x13-A2 DIN7981	Винт самонарезающий	L6/250		

см. стр. 04.02

1. Фурнитура оконная ROTO NT, GU UNI-JET D, SIEGENIA-AUBI Favorit.
2. Для крепления петель необходимо сверлить две стенки профиля рамы (см. раздел 12 – Фурнитура). При сверлении использовать шаблоны поставщиков фурнитуры.
3. Артикулы профилей штапиков и резиновых уплотнителей выбирать в зависимости от толщины заполнения (см. раздел 06 – Таблица остекления).
4. Размеры и количество профиля тяги AYPC.C48.0612 определяется типом применяемой фурнитуры и габаритами створки (L1 и H1).

* Количество уплотнителя FRK101 зависит от типа открывания и количества петель.

** Количество удаляемого уплотнителя фальца AYPC.W72.0911 зависит от типа открывания и количества устанавливаемых опорных подкладок.

Пример расчета поворотно-откидного окна

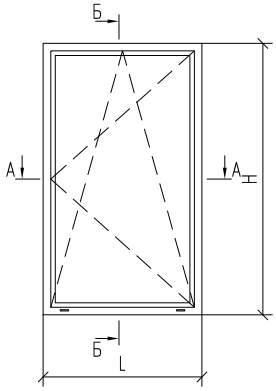

Б–Б

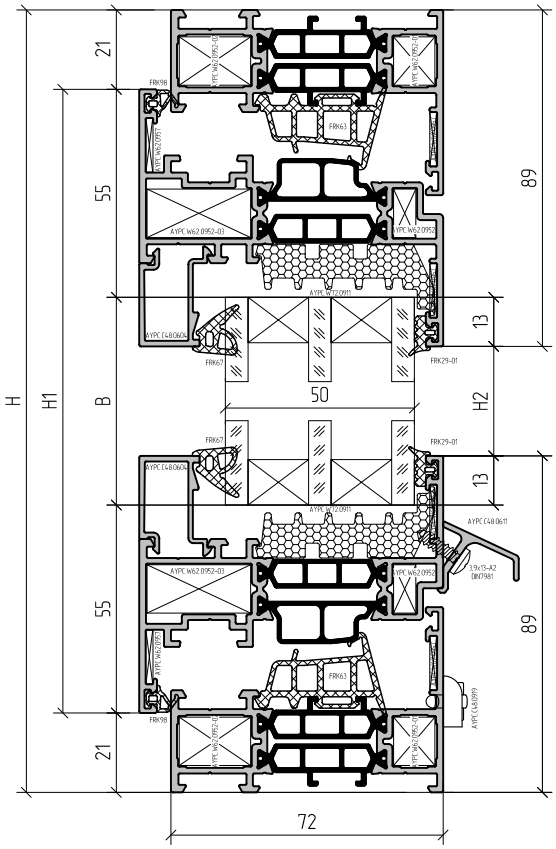

А–А

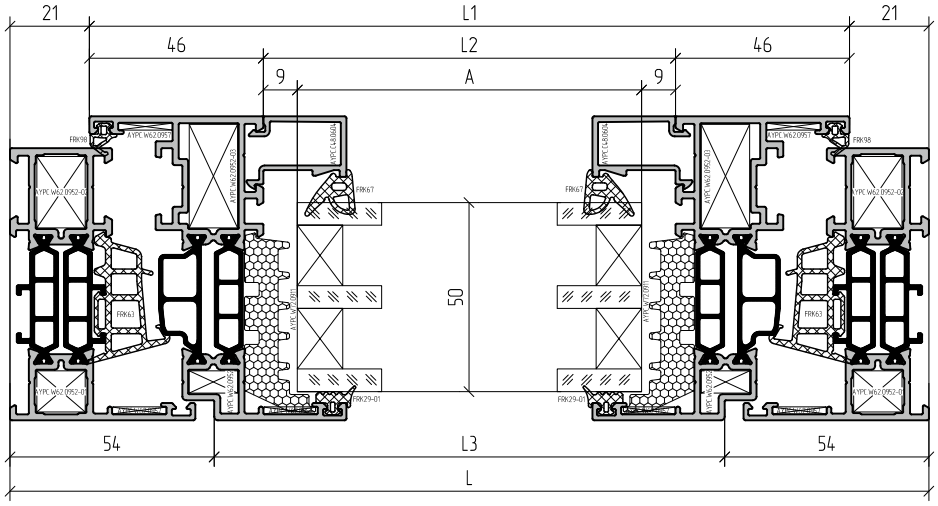

Заполнение 50мм

A=L1–110; B=H1–110	1

Пример расчета поворотно-откидного окна

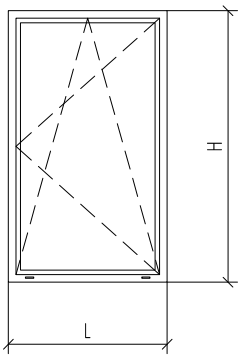

Артикул	Наименование / Эскиз			1...
Профиль				
AYPC.W72.0101	Профиль рамы		L	2
			H	2
AYPC.W72.0221	Профиль створки		L1=L-42	2
			H1=H-42	2
AYPC.C48.0611	Профиль отлива		L3=L-108	1
AYPC.C48.0612 (AYPC.W62.0601)	Профиль тяги		–	
AYPC.C48.0604	Профиль штапика		L2=L1-92	2
			H2=H1-136	2

Артикул	Наименование / Эскиз			1...	
Комплектующие изделия					
FRK63	Уплотнитель резиновый	L1x2+H1x2	1	1	
FRK64	Уголок резиновый		4	4	
FRK29-01	Уплотнитель резиновый	Ax2+Bx2	1	1	
FRK170	Уголок резиновый		–	4	
FRK67	Уплотнитель резиновый	Ax2+Bx2	1	1	
FRK98	Уплотнитель резиновый	L1x2+H1x2	1	1	
FRK101	Уплотнитель резиновый	L=100мм	2*	2*	
		L1x2+H1x2	–	1	
AYPC.W72.0911	Уплотнитель фальца	(Ax2+Bx2)x2-6x100**	1	1	
AYPC.W72.0901	Подкладка опорная		6	6	см. стр. 04.02
100x56x1	Подкладка рихтовочная		6	6	
100x56x3	Подкладка рихтовочная		6	6	
AYPC.C48.0919	Заглушка водоотвода		2	2	
AYPC.W62.0952	Закладная угловая		4	4	
AYPC.W62.0952-03	Закладная угловая		4	4	
AYPC.W62.0952-01	Закладная угловая		4	4	
AYPC.W62.0952-02	Закладная угловая		4	4	
AYPC.W62.0912	Уголок пластиковый		–	8	
AYPC.W62.0957	Уголок выравнивающий		12	4	
3,9x13-A2 DIN7981	Винт самонарезающий	L3/250			

1. Артикулы профилей штапиков и резиновых уплотнителей выбирать в зависимости от толщины заполнения (см. раздел 06 – Таблица остекления).
2. Размеры и количество профиля тяги AYPC.C48.0612 определяется типом применяемой фурнитуры и габаритами створки (L1 и H1).
3. Профиль тяги AYPC.W62.0601 применяется только с комплектами фурнитуры SAVIO.

* Количество уплотнителя FRK101 зависит от типа открывания и количества петель.

** Количество удаляемого уплотнителя фальца AYPC.W72.0911 зависит от типа открывания и количества устанавливаемых опорных подкладок.

Пример расчета комбинированного окна

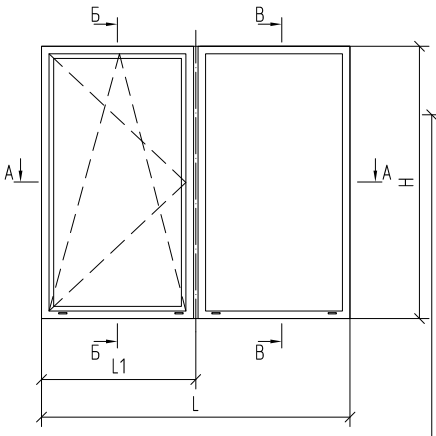

Б–Б

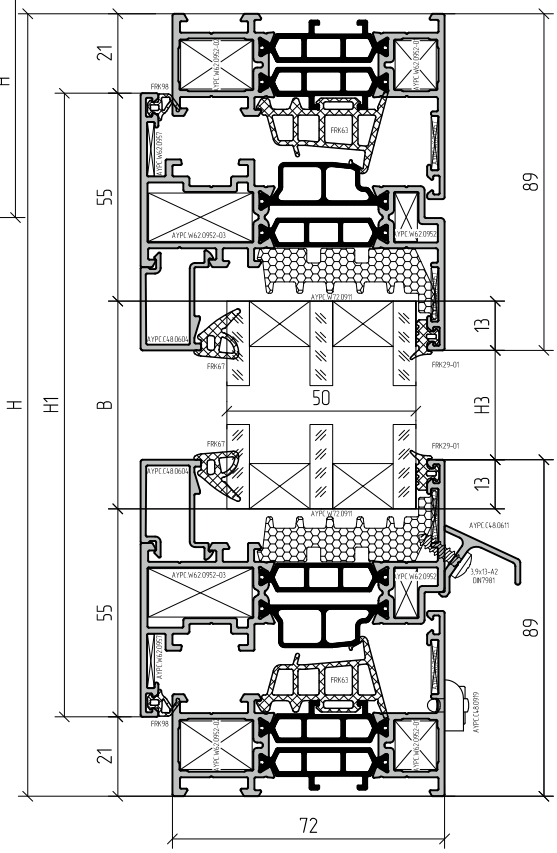

В–В

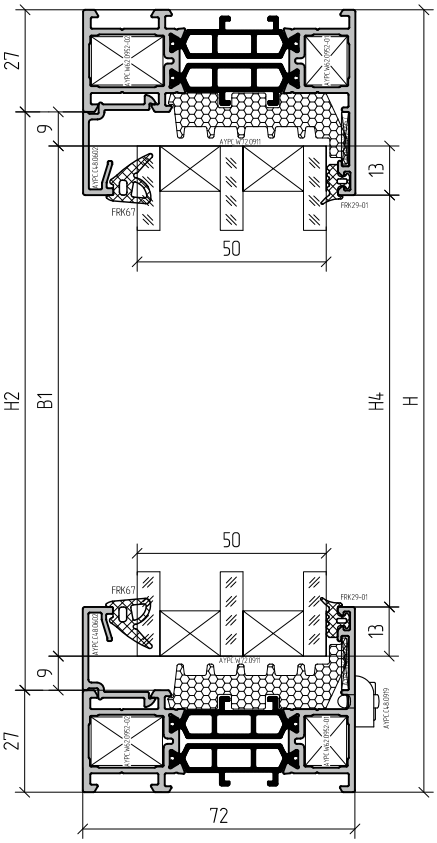

А–А

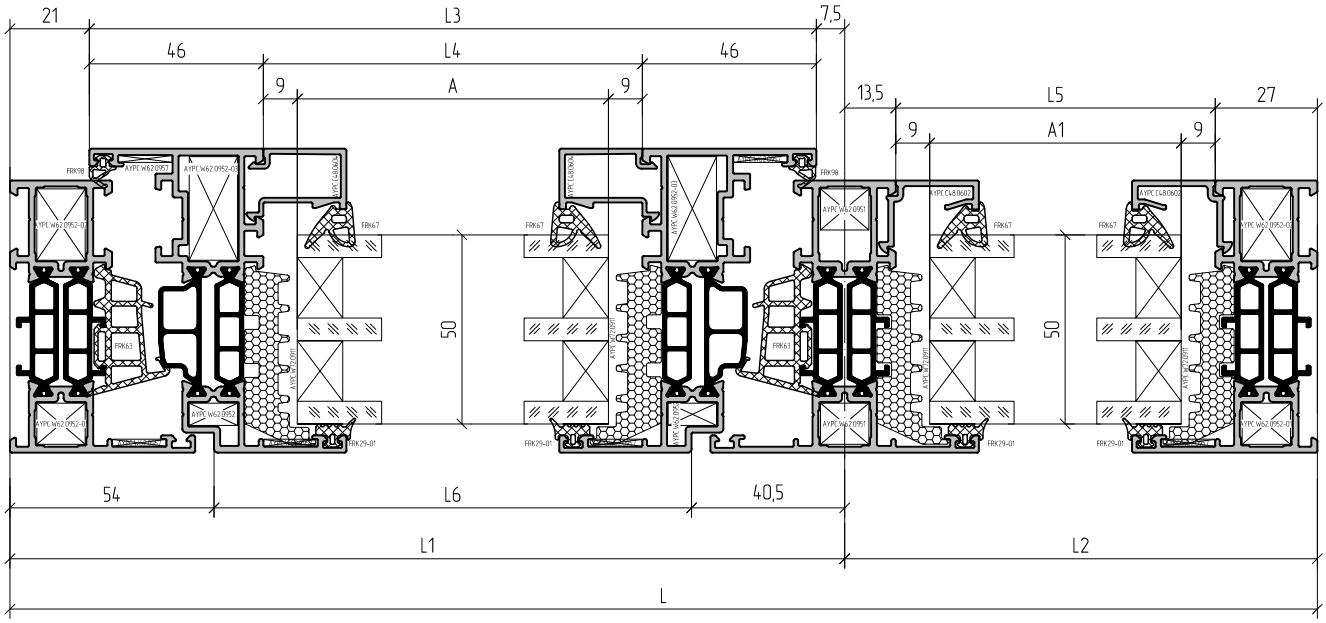

Заполнение 50мм

A=L3–110; B=H1–110	1
A1=L2–58,5; B1=H–72	1

Пример расчета комбинированного окна

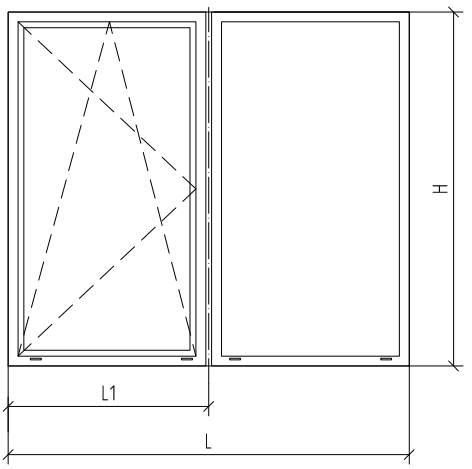

Артикул	Наименование / Эскиз		L	1....
Профиль				
AYPC.W72.0101	Профиль рамы		L	2
			H	2
AYPC.W72.0221	Профиль створки		L3=L1-28.5	2
			H1=H-42	2
AYPC.W72.0301	Профиль импоста		H2=H-54	1
AYPC.C48.0611	Профиль отлива		L6=L1-94,5	2
AYPC.C48.0612 (AYPC.W62.0601)	Профиль тяги		–	
AYPC.C48.0604	Профиль штапика		L4=L3-92	2
			H3=H1-136	2
AYPC.C48.0602	Профиль штапика		L5=L2-40,5	2
			H4=H-98	2

Артикул	Наименование / Эскиз	L	1....	
Комплектующие изделия				
FRK63	Уплотнитель резиновый	L3x2+H1x2	1	1
FRK64	Уголок резиновый		4	4
FRK29-01	Уплотнитель резиновый	(A+B)x2+(A1+B1)x2	1	1
FRK170	Уголок резиновый		–	8
FRK67	Уплотнитель резиновый	(A+B)x2+(A1+B1)x2	1	1
FRK98	Уплотнитель резиновый	L3x2+H1x2	1	1
FRK101	Уплотнитель резиновый	L=100мм	2*	2*
		L3x2+H1x2	–	1
AYPC.W72.0911	Уплотнитель фальца	(Ax2+Bx2)x2-10x100**	1	1
AYPC.W72.0901	Подкладка опорная		10	10
100x56x1	Подкладка рихтовочная		10	10
100x56x3	Подкладка рихтовочная		10	10
AYPC.C48.0919	Заглушка водоотвода		4	4
AYPC.W62.0952	Закладная угловая		4	4
AYPC.W62.0952-03	Закладная угловая		4	4
AYPC.W62.0952-01	Закладная угловая		4	4
AYPC.W62.0952-02	Закладная угловая		4	4
AYPC.W62.0951	Закладная крепления импоста		4	4
AYPC.W62.0916	Подкладка вспененная		–	2
AYPC.W62.0912	Уголок пластиковый		–	8
AYPC.W62.0913	Уголок пластиковый		–	4
AYPC.W62.0957	Уголок выравнивающий		12	4
3,9x13-A2 DIN7981	Винт самонарезающий	L6/250		

см. стр. 04.02

1. Артикулы профилей штапиков и резиновых уплотнителей выбирать в зависимости от толщины заполнения (см. раздел 06 – Таблица остекления).
2. Размеры и количество профиля тяги AYPC.C48.0612 определяется типом применяемой фурнитуры и габаритами створки (L1 и H1).
3. Профиль тяги AYPC.W62.0601 применяется только с комплектами фурнитуры SAVIO.

* Количество уплотнителя FRK101 зависит от типа открывания и количества петель.

** Количество удаляемого уплотнителя фальца AYPC.W72.0911 зависит от типа открывания и количества устанавливаемых опорных подкладок.

Пример расчета комбинированного окна со штульпом

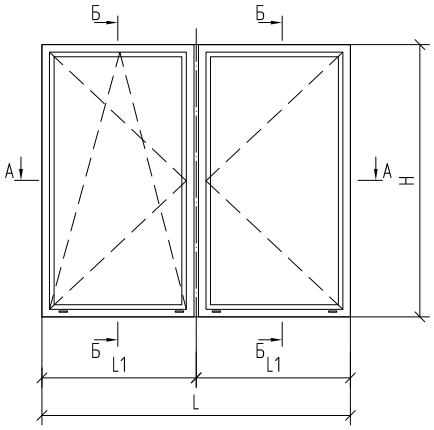

Б–Б

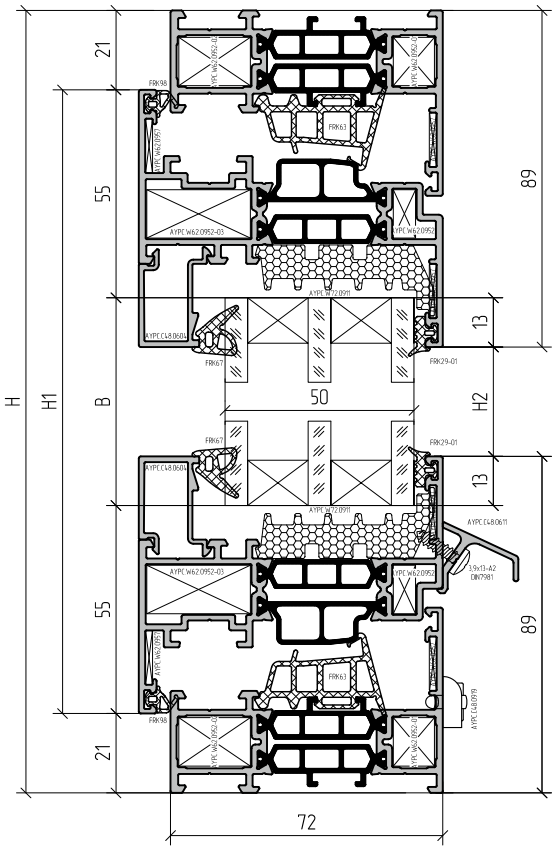

А–А

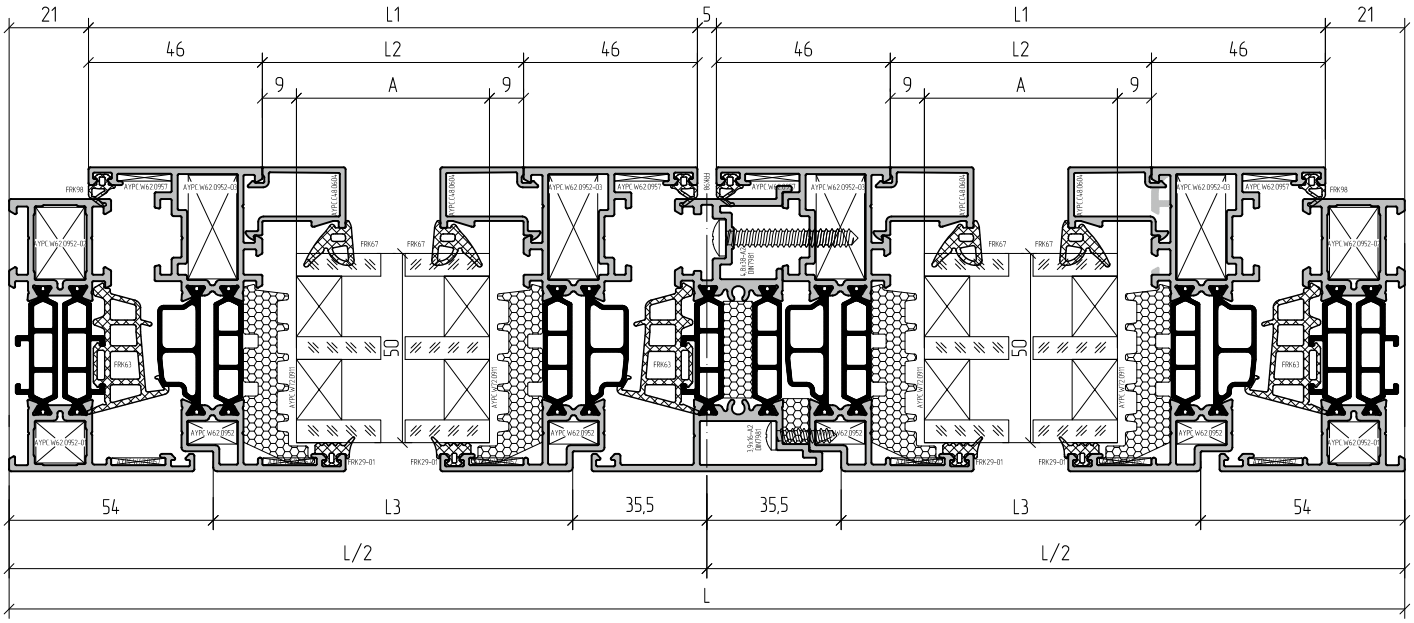

Заполнение 50мм

A=L1–110; B=H1–110	2

Пример расчета комбинированного окна со штульпом

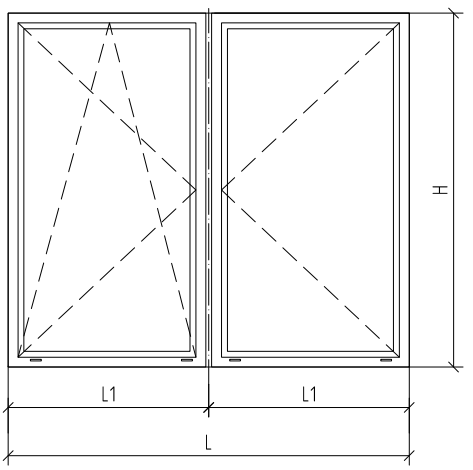

Артикул	Наименование / Эскиз			1....
Профиль				
AYPC.W72.0101	Профиль рамы		L	2
			H	2
AYPC.W72.0221	Профиль створки		L1=L/2-23,5	4
			H1=H-42	4
AYPC.W72.0501	Профиль штульпа		H3=H1-66	1
AYPC.C48.0611	Профиль отлива		L3=L/2-89,5	2
AYPC.C48.0612 (AYPC.W62.0601)	Профиль тяги ( )		-	
AYPC.C48.0604	Профиль штапика		L2=L1-92	4
			H2=H1-136	4

Артикул	Наименование / Эскиз			1....	
Комплектующие изделия					
FRK63	Уплотнитель резиновый		Lx2+H1x2+H3	1	1
FRK64	Уголок резиновый			4	4
FRK29-01	Уплотнитель резиновый		(Ax2+Bx2)x2	1	1
FRK170	Уголок резиновый			-	8
FRK67	Уплотнитель резиновый		(Ax2+Bx2)x2	1	1
FRK98	Уплотнитель резиновый		(L1x2+H1x2)x2	1	1
FRK101	Уплотнитель резиновый		L=100мм	4*	4*
			Lx2+H1x3	-	1
AYPC.W72.0911	Уплотнитель фальца		(Ax2+Bx2)x2-10x100**	1	1
AYPC.W72.0901	Подкладка опорная			10	10
100x56x1	Подкладка рихтовочная			10	10
100x56x3	Подкладка рихтовочная			10	10
AYPC.C48.0919	Заглушка водоотвода			4	4
AYPC.W62.0952	Закладная угловая			8	8
AYPC.W62.0952-03	Закладная угловая			8	8
AYPC.W62.0952-01	Закладная угловая			4	4
AYPC.W62.0952-02	Закладная угловая			4	4
AYPC.W62.0912	Уголок пластиковый			-	12
AYPC.W62.0957	Уголок выравнивающий			20	8
3,9x13-A2 DIN7981	Винт самонарезающий		L3/250+4		
AYPC.W72.0910	Комплект заглушек штульповых			1 компл.	1 компл.
AYPC.W72.0913	Комплект заглушек штульповых			1 компл.	1 компл.
3,9x16-A2 DIN7981	Винт самонарезающий		H3/450		
4,8x38-A2 DIN7981	Винт самонарезающий		H3/450		

см. стр. 04.02

1. Артикулы профилей штапиков и резиновых уплотнителей выбирать в зависимости от толщины заполнения (см. раздел 06 – Таблица остекления).
2. Размеры и количество профиля тяги AYPC.C48.0612 определяется типом применяемой фурнитуры и габаритами створки (L1 и H1).
3. Профиль тяги AYPC.W62.0601 применяется только с комплектами фурнитуры SAVIO.

* Количество уплотнителя FRK101 зависит от типа открывания и количества петель.

** Количество удаляемого уплотнителя фальца AYPC.W72.0911 зависит от типа открывания и количества устанавливаемых опорных подкладок.

Пример расчета однопольной двери открыванием наружу

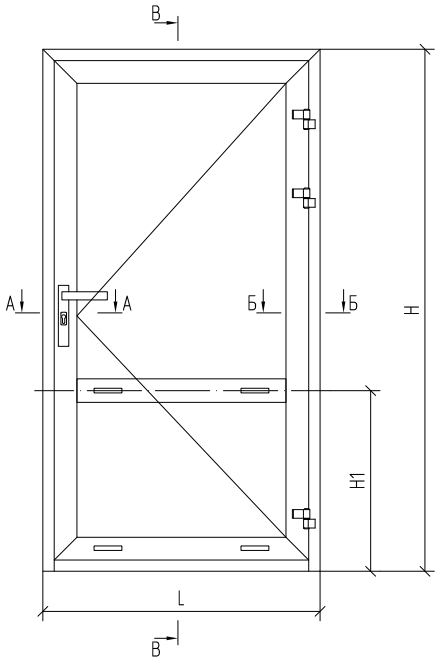

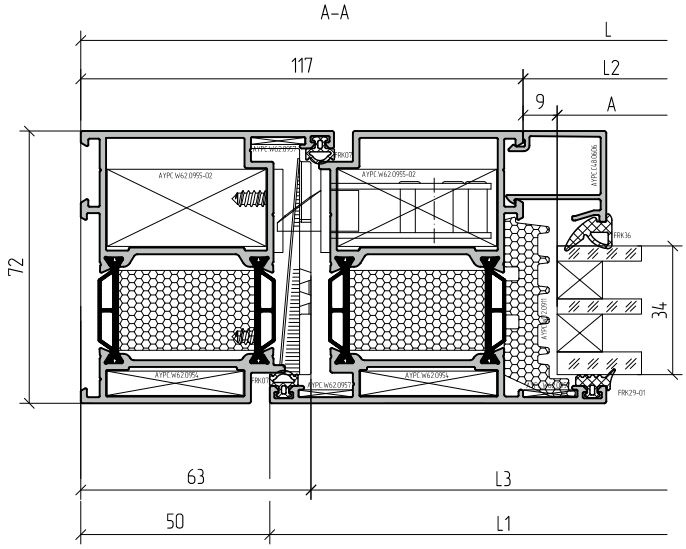

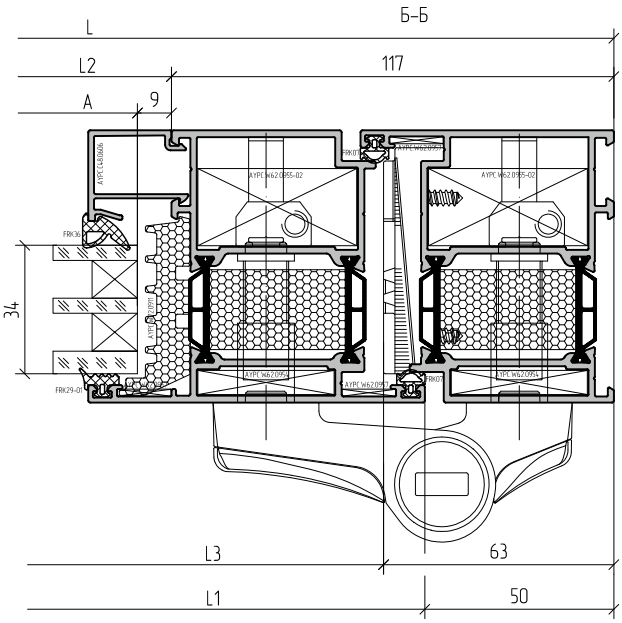

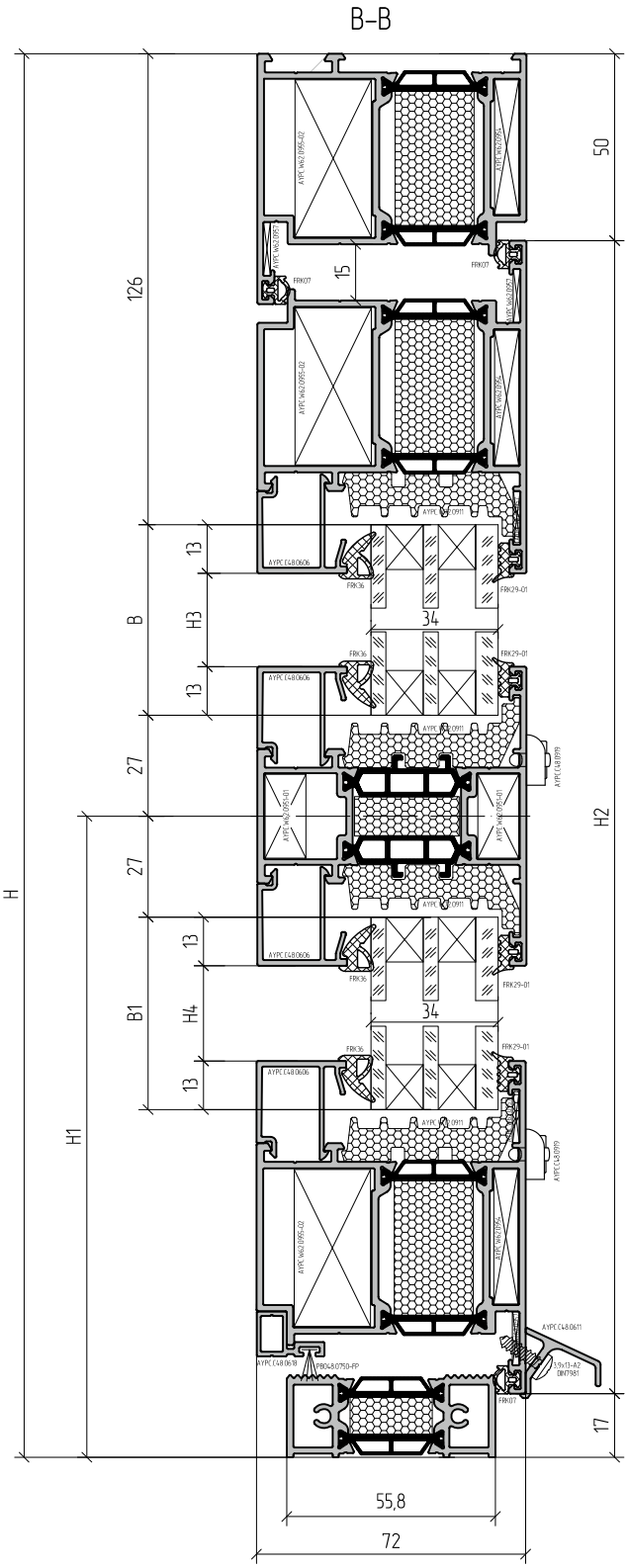

Пример расчета однопольной двери открыванием наружу

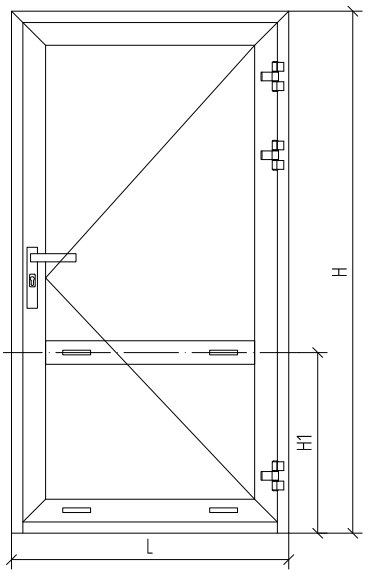

Артикул	Наименование / Эскиз		L	1....
Профиль				
AYPC.W72.0104	Профиль рамы		L	1
			H	1
			H	1
AYPC.W72.0204	Профиль створки		L1=L-100	2
			H2=H-67	2
AYPC.W72.0302	Профиль импоста		L2=L1-134	1
AYPC.W72.0801	Профиль порога		L3=L-126	1
AYPC.C48.0618	Профиль примыкания двери		L4=L1-76	1
AYPC.C48.0611	Профиль отлива		L5=L1	1
AYPC.C48.0606	Профиль штапика		L6=L2	4
			H3=H-H1-179	2
			H4=H1-146	2

Артикул	Наименование / Эскиз	L	1....	
Комплектующие изделия				
PB048.0750-FP	Уплотнитель фетровый	L4+28x2	1	1
FRK29-01	Уплотнитель резиновый	(A+B)x2+(A+B1)x2	1	1
FRK170	Уголок резиновый		-	8
FRK36	Уплотнитель резиновый	(A+B)x2+(A+B1)x2	1	1
FRK07	Уплотнитель резиновый	L+Hx2+(L1+H2)x2	1	1
AYPC.W72.0911	Уплотнитель фальца	Ax4+(B+B1)x2-8x100*	1	1
AYPC.W72.0901	Подкладка опорная		8	8
100x44x1	Подкладка рихтовочная		8	8
100x44x3	Подкладка рихтовочная		8	8
AYPC.C48.0919	Заглушка водоотвода		4	4
AYPC.C48.0909	Заглушка профиля примыкания двери		2	2
AYPC.W72.0902	Комплект щеткодержателей		1 компл.	1 компл.
AYPC.W72.0903	Заглушка порога		2	2
AYPC.W62.0951-01	Закладная крепления импоста		4	4
AYPC.W62.0916-01	Подкладка вспененная		-	2
AYPC.W62.0954	Угловая закладная		6	6
AYPC.W62.0955-02	Угловая закладная		6	6
AYPC.W62.0912	Уголок пластиковый		-	4
AYPC.W62.0913	Уголок пластиковый		-	4
AYPC.W62.0957	Уголок выравнивающий		10	6
3,9x13-A2 DIN7981	Винт самонарезающий	L5/250		
4,2x9,5-A2 DIN7981	Винт самонарезающий		8	8
3,9x25-A2 DIN7982	Винт самонарезающий	L4/250		

см. стр. 04.02

Заполнение 34 мм	
A=L1-152; B=H-H1-153	1
A=L1-152; B1=H1-120	1

1. Артикулы профилей штапиков и резиновых уплотнителей выбирать в зависимости от толщины заполнения (см. раздел 06 – Таблица остекления).
2. Для профилей, отмеченных знаком *, необходима последующая обработка (см. раздел 10 – Обработка и сборка профилей).

* Количество удаляемого уплотнителя фальца AYPC.W72.0911 зависит от типа открывания и количества устанавливаемых опорных подкладок.

Пример расчета однопольной двери с цоколем открыванием наружу

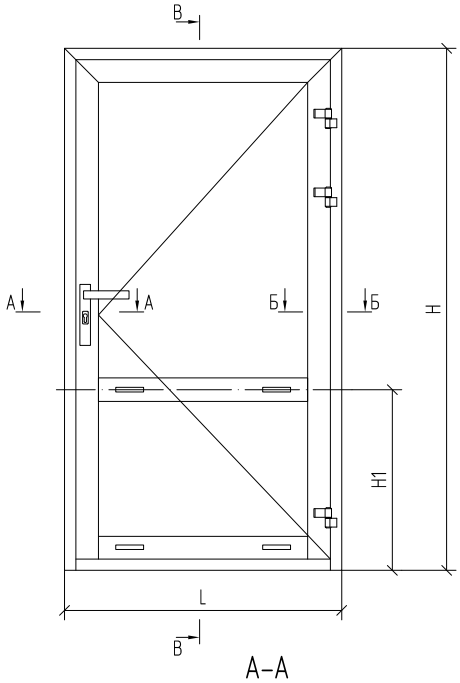

А–А

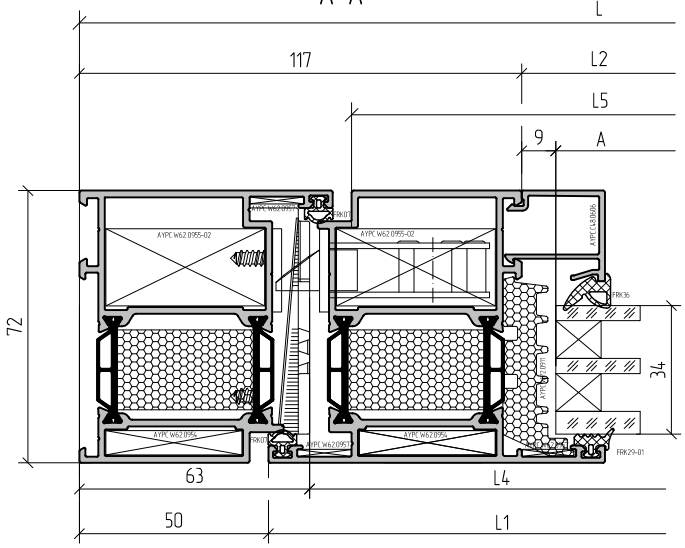

Б–Б

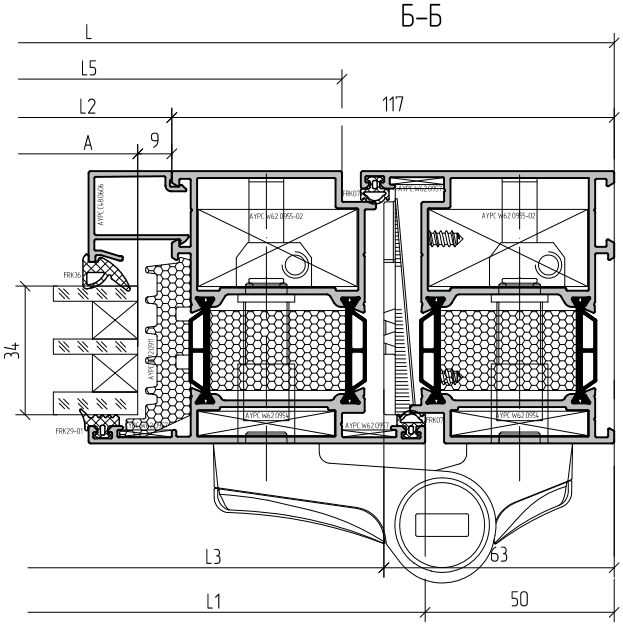

В–В

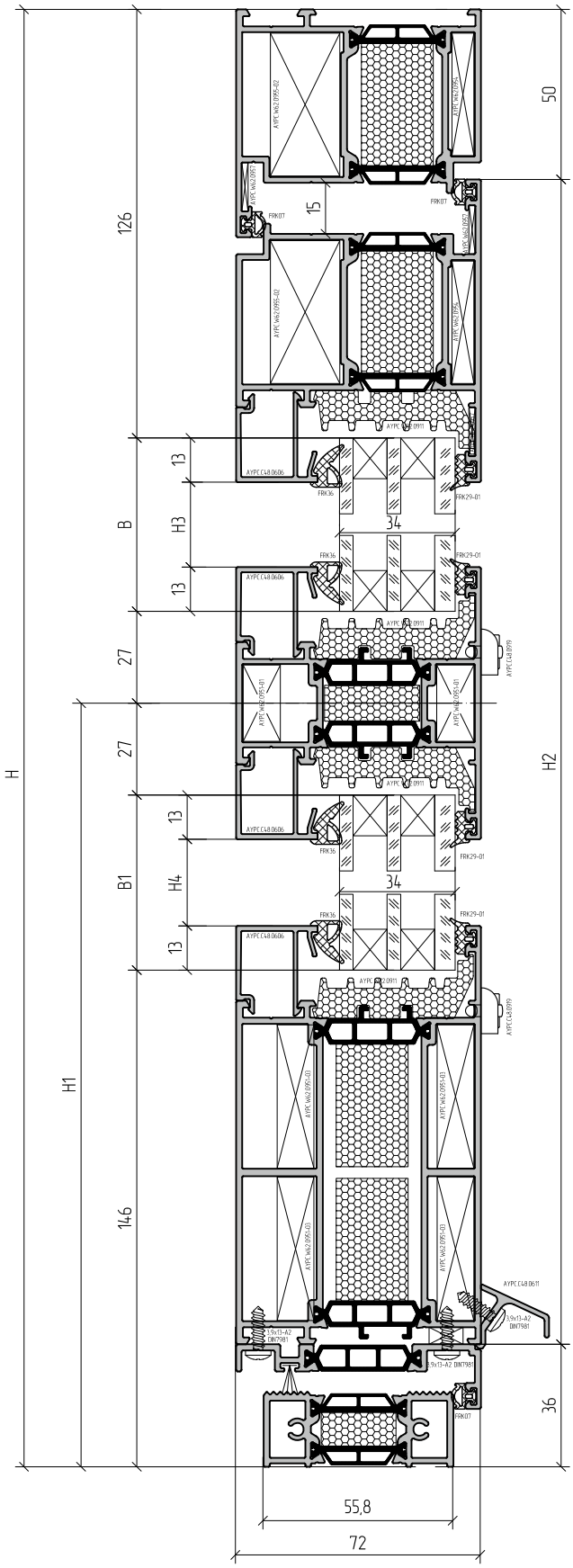

Пример расчета однопольной двери с цоколем открыванием наружу

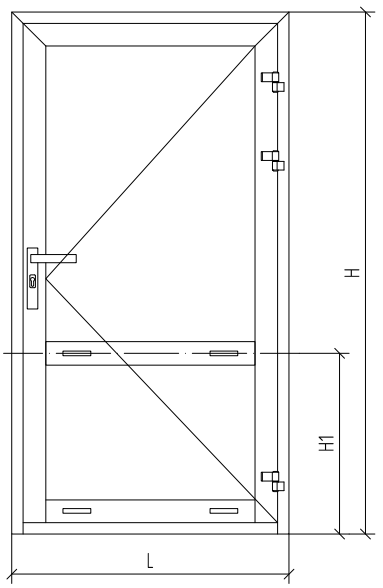

Артикул	Наименование / Эскиз	L	1....	
	Комплектующие изделия			
PB048.0750-FP	Уплотнитель фетровый	L5+16	1	1
FRK29-01	Уплотнитель резиновый	(A+B)x2+(A+B1)x2	1	1
FRK170	Уголок резиновый		–	8
FRK36	Уплотнитель резиновый	(A+B)x2+(A+B1)x2	1	1
FRK07	Уплотнитель резиновый	L+Hx2+(L1+H2)x2	1	1
AYPC.W72.0911	Уплотнитель фальца	Ax4+(B+B1)x2-8x100*	1	1
AYPC.W72.0901	Подкладка опорная		8	8
100x44x1	Подкладка рихтовочная		8	8
100x44x3	Подкладка рихтовочная		8	8
AYPC.C48.0919	Заглушка водоотвода		4	4
AYPC.W72.0905	Комплект заглушек профиля примыкания двери		1 компл.	1 компл.
AYPC.W72.0902	Комплект щеткодержателей		1 компл.	1 компл.
AYPC.W72.0903	Заглушка порога		2	2
AYPC.W62.0951-01	Закладная крепления импоста		4	4
AYPC.W62.0916-01	Подкладка вспененная		–	2
AYPC.W62.0951-03	Закладная крепления импоста		8	8
AYPC.W62.0916-03	Подкладка вспененная		–	2
AYPC.W62.0954	Угловая закладная		4	4
AYPC.W62.0955-02	Угловая закладная		4	4
AYPC.W62.0912	Уголок пластиковый		–	2
AYPC.W62.0913	Уголок пластиковый		–	6
AYPC.W62.0957	Уголок выравнивающий		6	4
3,9x13-A2 DIN7981	Винт самонарезающий	L6/250+(L5/250)x2		
4,2x9,5-A2 DIN7981	Винт самонарезающий		8	8

Артикул	Наименование / Эскиз		L	1....
	Профиль			
AYPC.W72.0104	Профиль рамы		L	1
			H	1
			H	1
AYPC.W72.0204	Профиль створки		L1=L-100	1
			H2=H-86	1
			H2=H-86	1
AYPC.W72.0302	Профиль импоста		L2=L1-134	1
AYPC.W72.0106	Профиль рамы (цоколя)		L3=L2	1
AYPC.W72.0801	Профиль порога		L4=L-126	1
AYPC.W72.0802	Профиль примыкания двери		L5=L1-44	1
AYPC.C48.0611	Профиль отлива		L6=L1	1
AYPC.C48.0606	Профиль штапика		L7=L2	4
			H3=H-H1-179	2
			H4=H1-199	2

см. стр. 04.02

Заполнение 34 мм	
A=L1-152; B=H-H1-153	1
A=L1-152; B1=H1-173	1

1. Артикулы профилей штапиков и резиновых уплотнителей выбирать в зависимости от толщины заполнения (см. раздел 06 – Таблица остекления).
2. Для профилей, отмеченных знаком *, необходима последующая обработка (см. раздел 10 – Обработка и сборка профилей).

* Количество удаляемого уплотнителя фальца AYPC.W72.0911 зависит от типа открывания и количества устанавливаемых опорных подкладок.

Пример расчета двупольной двери открыванием наружу

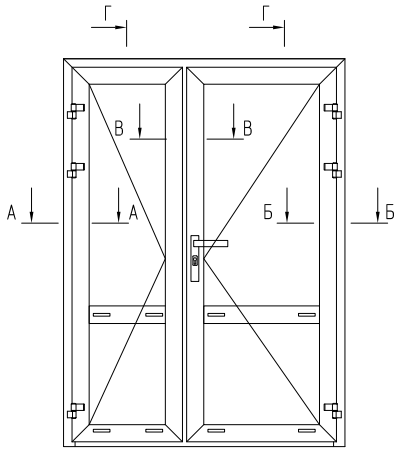

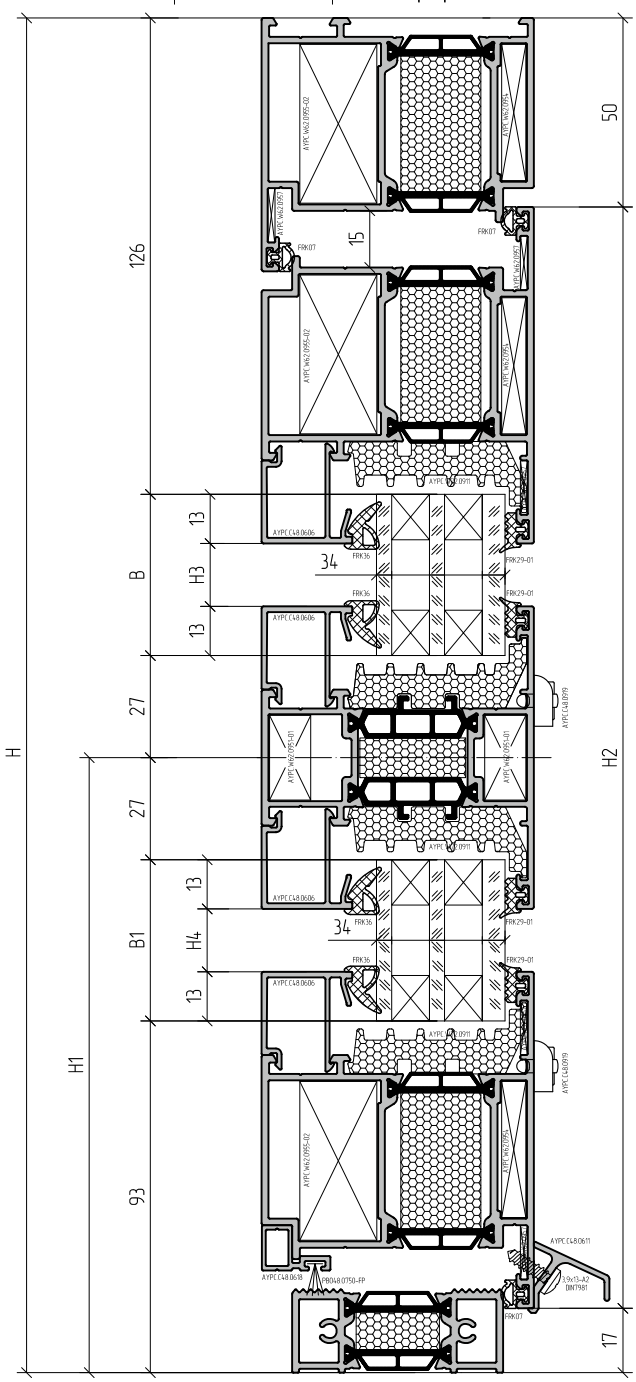

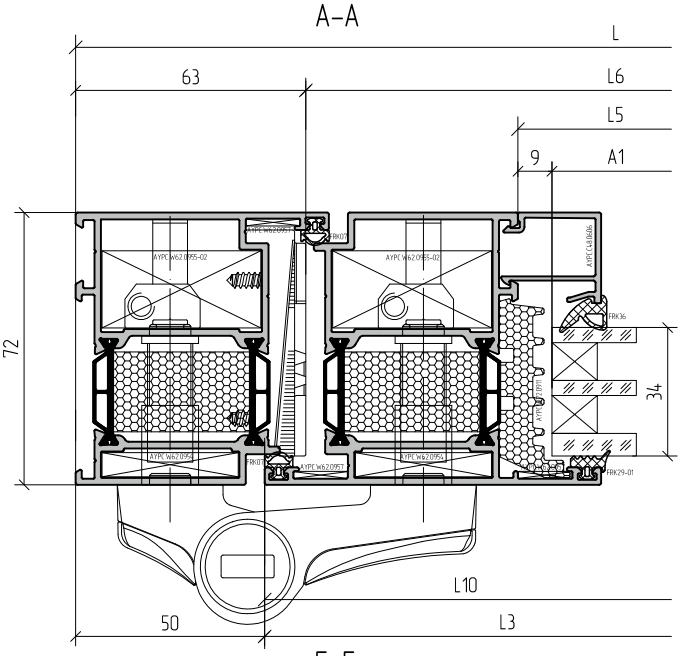

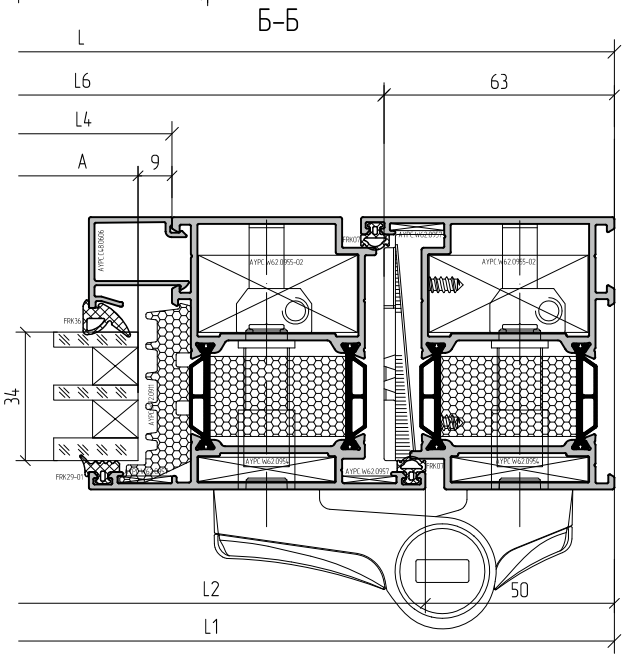

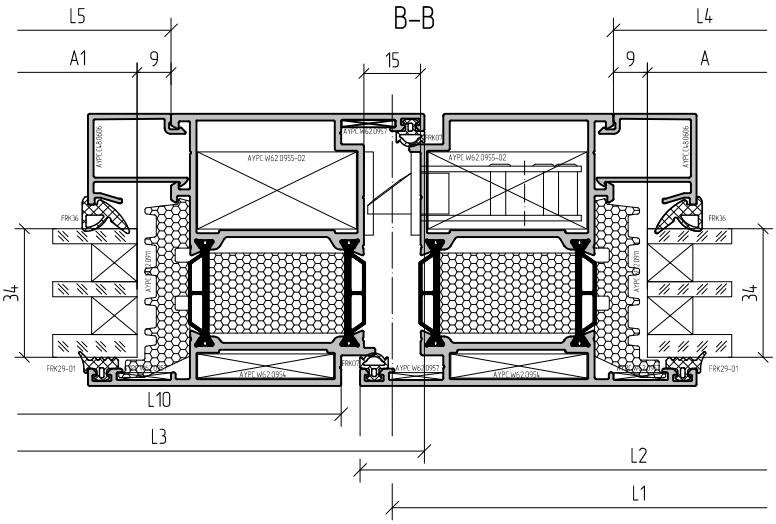

Пример расчета двупольной двери открыванием наружу

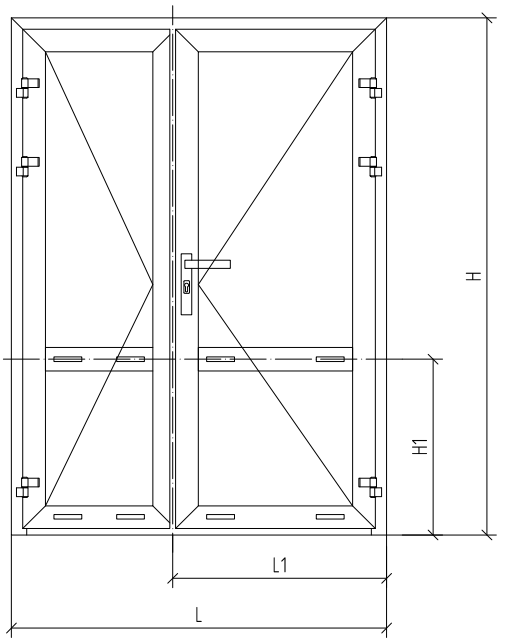

Артикул	Наименование / Эскиз		L	1....	
Комплектующие изделия					
PB048.0750-FP	Уплотнитель фетровый		L7+L8+28x4	1	1
FRK29-01	Уплотнитель резиновый		(A+A1+B+B1)x4	1	1
FRK170	Уголок резиновый			–	16
FRK36	Уплотнитель резиновый		(A+A1+B+B1)x4	1	1
FRK07	Уплотнитель резиновый		(H+L2+L3)x2+L+H2x4	1	1
AYPC.W72.0911	Уплотнитель фальца		(A+A1+B+B1)x4-16x100*	1	1
AYPC.W72.0901	Подкладка опорная			16	16
100x44x1	Подкладка рихтовочная			16	16
100x44x3	Подкладка рихтовочная			16	16
AYPC.C48.0919	Заглушка водоотвода			8	8
AYPC.C48.0909	Заглушка профиля примыкания двери			4	4
AYPC.W72.0902	Комплект щеткодержателей			1 компл.	1 компл.
AYPC.W72.0903	Заглушка порога			2	2
AYPC.W62.0951-01	Закладная крепления импоста			8	8
AYPC.W62.0916-01	Подкладка вспененная			–	4
AYPC.W62.0954	Угловая закладная			10	10
AYPC.W62.0955-02	Угловая закладная			10	10
AYPC.W62.0912	Уголок пластиковый			–	8
AYPC.W62.0913	Уголок пластиковый			–	8
AYPC.W62.0957	Уголок выравнивающий			14	8
AYPC.C48.0906	Заглушка			2	2
AYPC.C48.0907	Заглушка			1	1
2,9x9,5-A2 DIN7982	Винт самонарезающий			3	3
3,9x13-A2 DIN7981	Винт самонарезающий		L9/250+L10/250		
4,2x9,5-A2 DIN7981	Винт самонарезающий			8	8
3,9x25-A2 DIN7982	Винт самонарезающий		L7/250+L8/250		

Артикул	Наименование / Эскиз		L	1....
Профиль				
AYPC.W72.0104	Профиль рамы		L	1
			H	1
			H	1
AYPC.W72.0204	Профиль створки		L2=L1-41,5	2
			H2=H-67	3
			L3=L-L1-41,5 *	2
AYPC.W72.0205	Профиль створки		H2=H-67 *	1
AYPC.W72.0302	Профиль импоста		L4=L2-134	1
			L5=L3-134	1
AYPC.W72.0801	Профиль порога		L6=L-126	1
AYPC.C48.0618	Профиль примыкания двери		L7=L2-76	1
			L8=L3-54	1
AYPC.C48.0611	Профиль отлива		L9=L2	1
			L10=L3-22	1
AYPC.C48.0606	Профиль штапика		L11=L4	4
			L12=L5	4
			H3=H-H1-179	4
			H4=H1-146	4

см. стр. 04.02

Заполнение 34 мм	
A=L2-152; B=H-H1-153	1
A=L2-152; B1=H1-120	1
A1=L3-152; B=H-H1-153	1
A1=L3-152; B1=H1-120	1

1. Артикулы профилей штапиков и резиновых уплотнителей выбирать в зависимости от толщины заполнения (см. раздел 06 – Таблица остекления).
2. Для профилей, отмеченных знаком *, необходима последующая обработка (см. раздел 10 – Обработка и сборка профилей).

* Количество удаляемого уплотнителя фальца AYPC.W72.0911 зависит от типа открывания и количества устанавливаемых опорных подкладок.

Пример расчета двупольной двери с цоколем открыванием наружу

Обозначение разрезов см. стр. 09.24

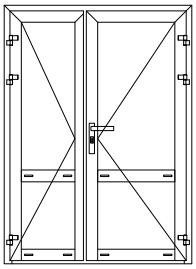

Г–Г

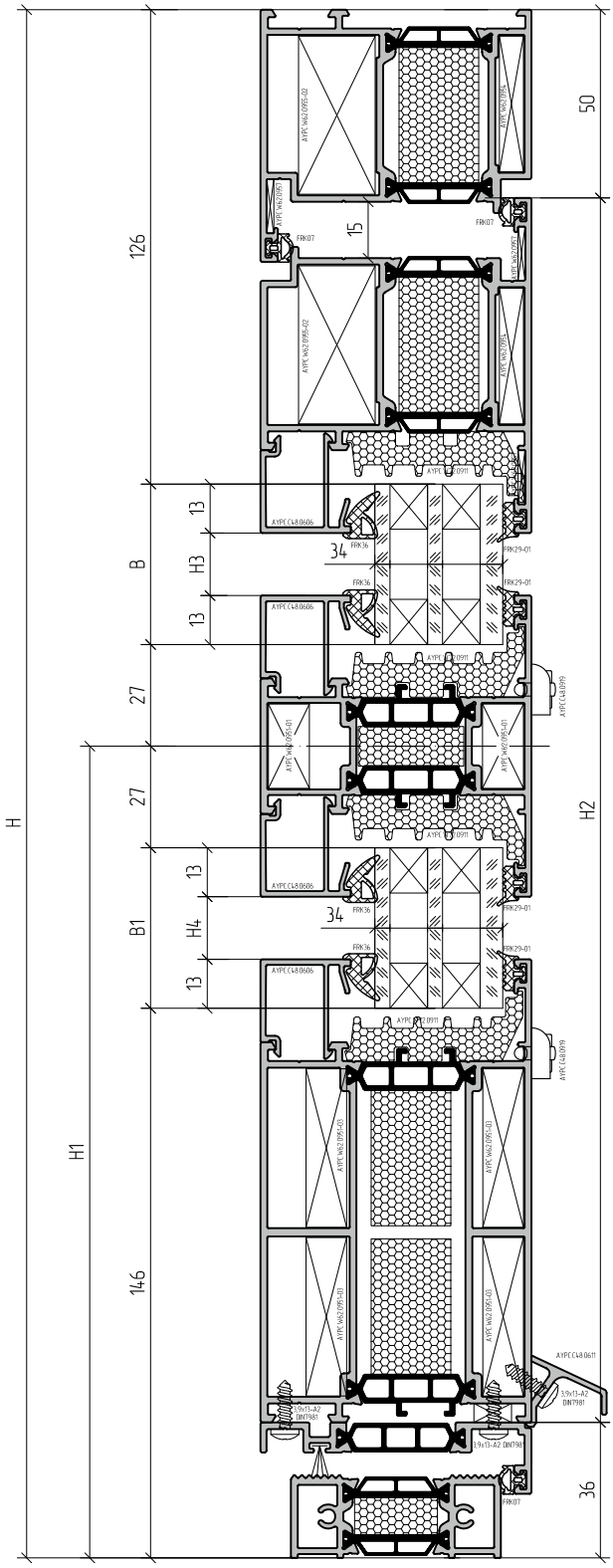

А–А

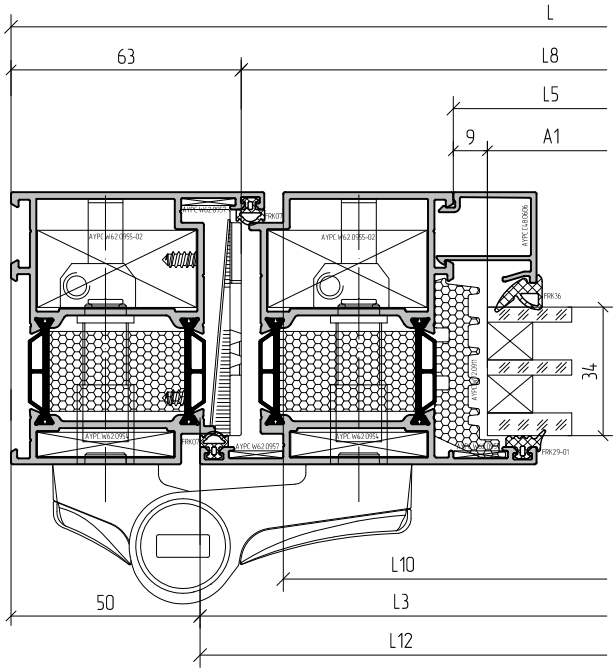

Б–Б

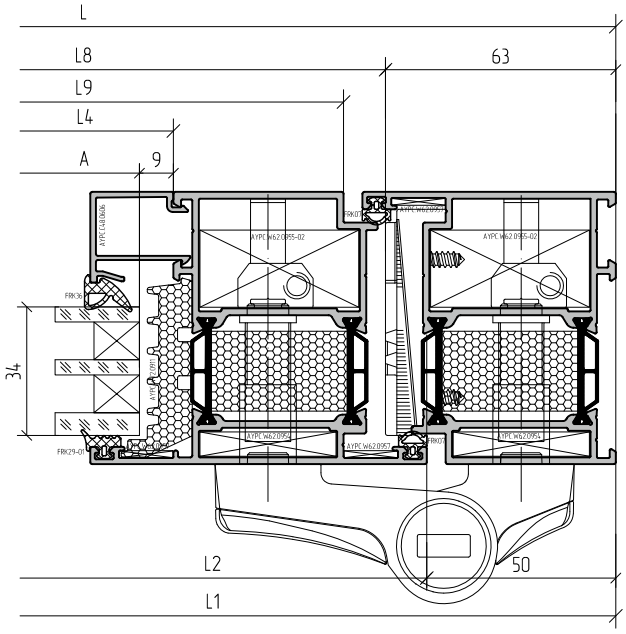

В–В

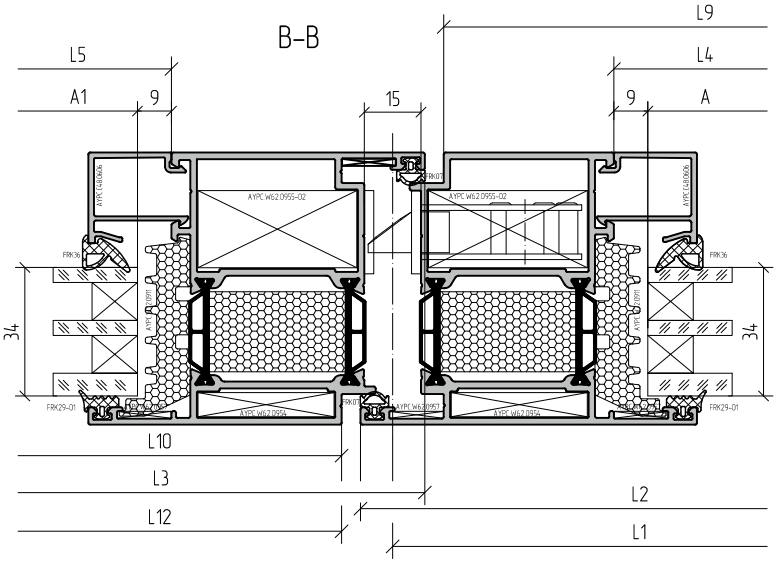

Пример расчета двупольной двери с цоколем открыванием наружу

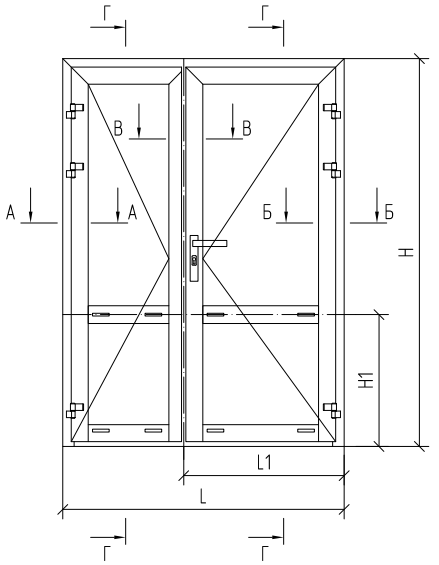

Артикул	Наименование / Эскиз	L	1....
	Профиль		
AYPC.W72.0104	Профиль рамы	L	1
		H	1
		H	1
AYPC.W72.0204	Профиль створки	L2=L1-41,5	1
		H2=H-86	2
		H2=H-86	1
		L3=L-L1-41,5 *	1
AYPC.W72.0205	Профиль створки	H2=H-86 *	1
AYPC.W72.0106	Профиль рамы (цоколя)	L4=L2-134	1
		L5=L3-134	1
AYPC.W72.0302	Профиль импоста	L6=L4	1
		L7=L5	1
AYPC.W72.0801	Профиль порога	L8=L-126	1
AYPC.W72.0802	Профиль примыкания двери	L9=L2-44	1
		L10=L3-44	1
AYPC.C48.0611	Профиль отлива	L11=L2	1
		L12=L3-22	1
AYPC.C48.0606	Профиль штапика	L13=L4	4
		L14=L5	4
		H3=H-H1-179	4
		H4=H1-199	4

Заполнение 34 мм	
A=L2-152; B=H-H1-153	1
A=L2-152; B1=H1-173	1
A1=L3-152; B=H-H1-153	1
A1=L3-152; B1=H1-173	1

Артикул	Наименование / Эскиз	L	1....
	Комплектующие изделия		
PB048.0750-FP	Уплотнитель фетровый	L9+L10+32	1	1
FRK29-01	Уплотнитель резиновый	(A+A1+B+B1)x4	1	1
FRK170	Уголок резиновый		-	16
FRK36	Уплотнитель резиновый	(A+A1+B+B1)x4	1	1
FRK07	Уплотнитель резиновый	(H+L2+L3)x2+L+H2x4	1	1
AYPC.W72.0911	Уплотнитель фальца	(A+A1+B+B1)x4-16x100*	1	1
AYPC.W72.0901	Подкладка опорная	см. стр. 04.02	16	16
100x44x1	Подкладка рихтовочная		16	16
100x44x3	Подкладка рихтовочная		16	16
AYPC.C48.0919	Заглушка водоотвода		8	8
AYPC.W62.0905	Комплект заглушек профиля примыкания двери		2 компл.	2 компл.
AYPC.W62.0907	Заглушка профиля примыкания двери		1	1
AYPC.W72.0902	Комплект щеткодержателей		1 компл.	1 компл.
AYPC.W72.0903	Заглушка порога		2	2
AYPC.W62.0951-01	Закладная крепления импоста		8	8
AYPC.W62.0916-01	Подкладка вспененная		-	4
AYPC.W62.0951-03	Закладная крепления импоста		16	16
AYPC.W62.0916-03	Подкладка вспененная		-	4
AYPC.W62.0954	Угловая закладная		6	6
AYPC.W62.0955-02	Угловая закладная		6	6
AYPC.W62.0912	Уголок пластиковый		-	4
AYPC.W62.0913	Уголок пластиковый		-	12
AYPC.W62.0957	Уголок выравнивающий		9	5
AYPC.C48.0906	Заглушка		2	2
2,9x9,5-A2 DIN7982	Винт самонарезающий		2	2
3,9x13-A2 DIN7981	Винт самонарезающий	((L9+L10)/250)x2+(L11+L12)/250		
4,2x9,5-A2 DIN7981	Винт самонарезающий		8	8

1. Артикулы профилей штапиков и резиновых уплотнителей выбирать в зависимости от толщины заполнения (см. раздел 06 – Таблица остекления).
2. Для профилей, отмеченных знаком *, необходима последующая обработка (см. раздел 10 – Обработка и сборка профилей).

* Количество удаляемого уплотнителя фальца AYPC.W72.0911 зависит от типа открывания и количества устанавливаемых опорных подкладок.

Пример расчета штульповой двупольной двери открыванием наружу

Обозначение разрезов см. стр. 09.26

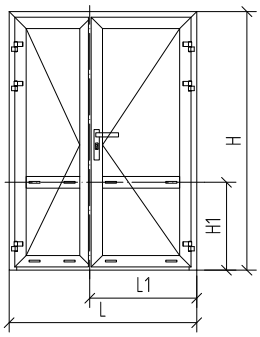

А–А

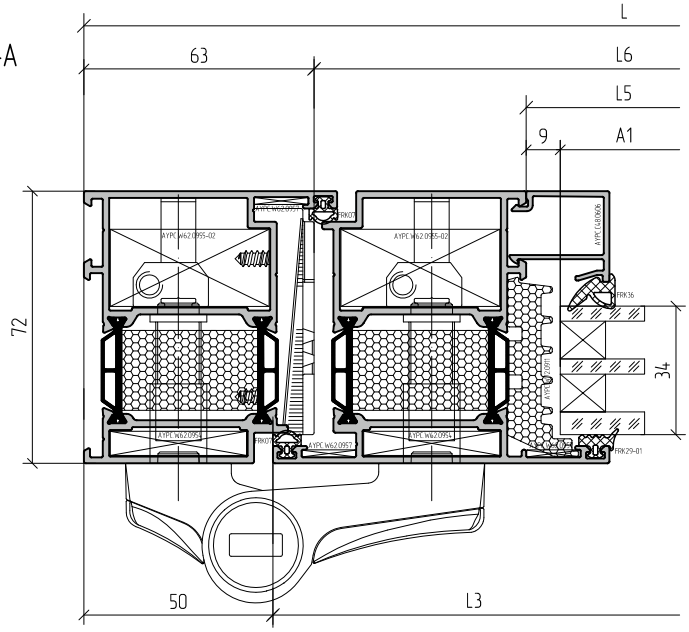

Б–Б

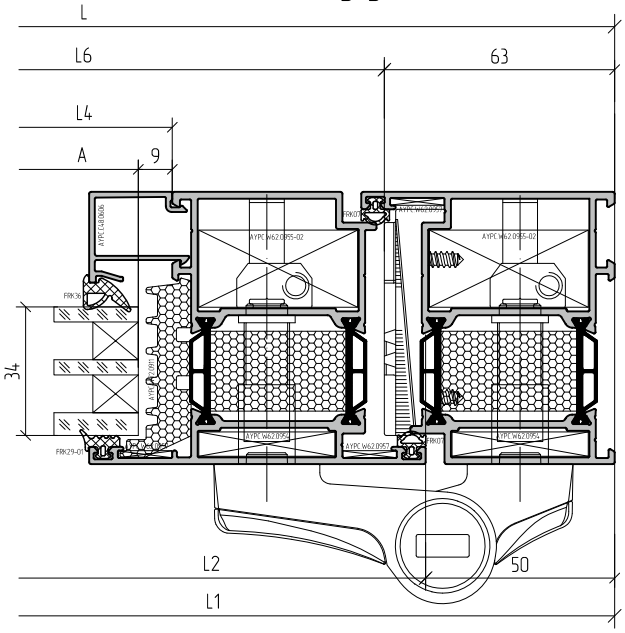

Г–Г

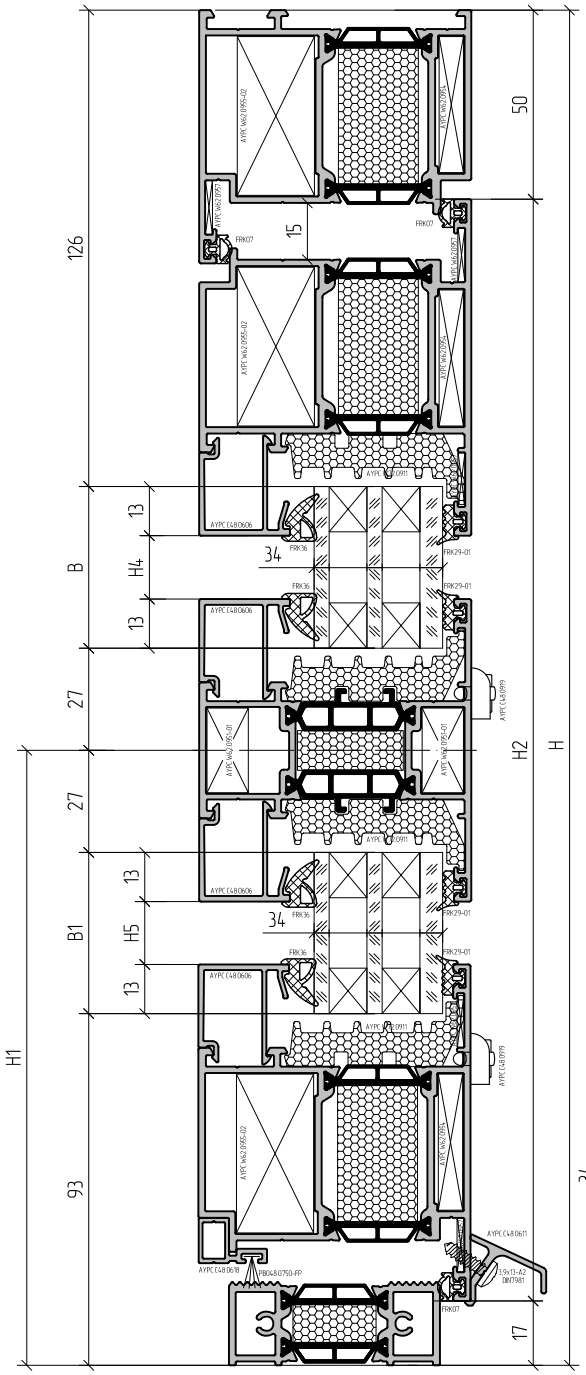

В–В

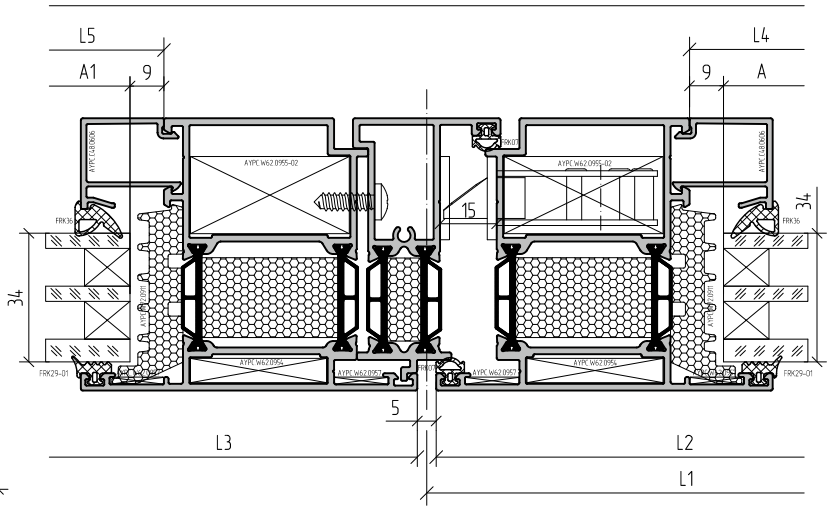

Пример расчета штульповой двупольной двери открыванием наружу

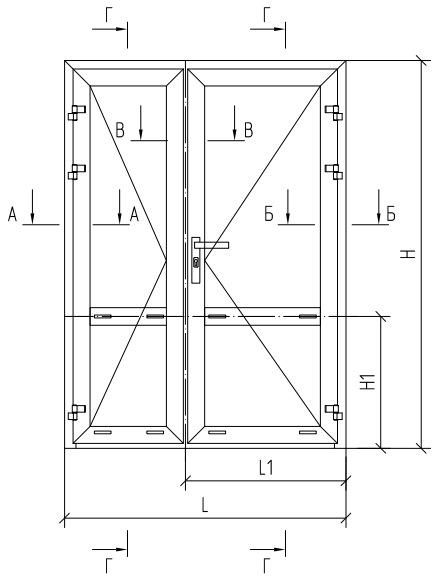

Артикул	Наименование / Эскиз		L	1....
	Профиль			
AYPC.W72.0104	Профиль рамы		L	1
			H	1
			H	1
AYPC.W72.0204	Профиль створки		L2=L1-52,5	2
			H2=H-67	4
			L3=L-L1-52,5	2
AYPC.W72.0502	Профиль штульпа		H3=H2-44	1
AYPC.W72.0302	Профиль импоста		L4=L2-134	1
			L5=L3-134	1
AYPC.W72.0801	Профиль порога		L6=L-126	1
AYPC.C48.0618	Профиль примыкания двери		L7=L2-76	1
			L8=L3-32	1
AYPC.C48.0611	Профиль отлива		L9=L2	1
			L10=L3	1
AYPC.C48.0606	Профиль штапика		L11=L4	4
			L12=L5	4
			H4=H-H1-179	4
			H5=H1-146	4

Артикул	Наименование / Эскиз		L	1....	
	Комплектующие изделия				
PB048.0750-FP	Уплотнитель фетровый		L7+L8+28x4	1	1
FRK29-01	Уплотнитель резиновый		(A+A1+B+B1)x4	1	1
FRK170	Уголок резиновый			-	16
FRK36	Уплотнитель резиновый		(A+A1+B+B1)x4	1	1
FRK07	Уплотнитель резиновый		(H+L2+L3)x2+L+H2x4	1	1
AYPC.W72.0911	Уплотнитель фальца		(A+A1+B+B1)x4-16x100*	1	1
AYPC.W72.0901	Подкладка опорная		см. стр. 04.02	16	16
100x44x1	Подкладка рихтовочная			16	16
100x44x3	Подкладка рихтовочная			16	16
AYPC.C48.0919	Заглушка водоотвода			8	8
AYPC.C48.0909	Заглушка профиля примыкания двери			4	4
AYPC.W72.0902	Комплект щеткодержателей			1 компл.	1 компл.
AYPC.W72.0903	Заглушка порога			2	2
AYPC.W62.0951-01	Закладная крепления импоста			8	8
AYPC.W62.0916-01	Подкладка вспененная			-	4
AYPC.W62.0954	Угловая закладная			10	10
AYPC.W62.0955-02	Угловая закладная			10	10
AYPC.W62.0912	Уголок пластиковый			-	8
AYPC.W62.0913	Уголок пластиковый			-	8
AYPC.W62.0957	Уголок выравнивающий			18	10
AYPC.W62.0908	Комплект заглушек штульповых			1 компл.	1 компл.
AYPC.W62.0909	Заглушка штульпа			1	1
3,9x13-A2 DIN7981	Винт самонарезающий			2	2
3,9x13-A2 DIN7981	Винт самонарезающий		L9/250+L10/250		
4,2x9,5-A2 DIN7981	Винт самонарезающий			8	8
4,8x16-A2 DIN7981	Винт самонарезающий		H3/500		
3,9x25-A2 DIN7982	Винт самонарезающий		L7/250+L8/250		

Заполнение 34 мм	
A=L2-152; B=H-H1-153	1
A=L2-152; B1=H1-120	1
A1=L3-152; B=H-H1-153	1
A1=L3-152; B1=H1-120	1

1. Артикулы профилей штапиков и резиновых уплотнителей выбирать в зависимости от толщины заполнения (см. раздел 06 – Таблица остекления).
* Количество удаляемого уплотнителя фальца AYPC.W72.0911 зависит от типа открывания и количества устанавливаемых опорных подкладок.

Пример расчета штульповой двупольной двери с цоколем открыванием наружу

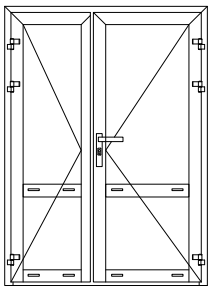

Обозначение разрезов см. стр. 09.28

Г–Г

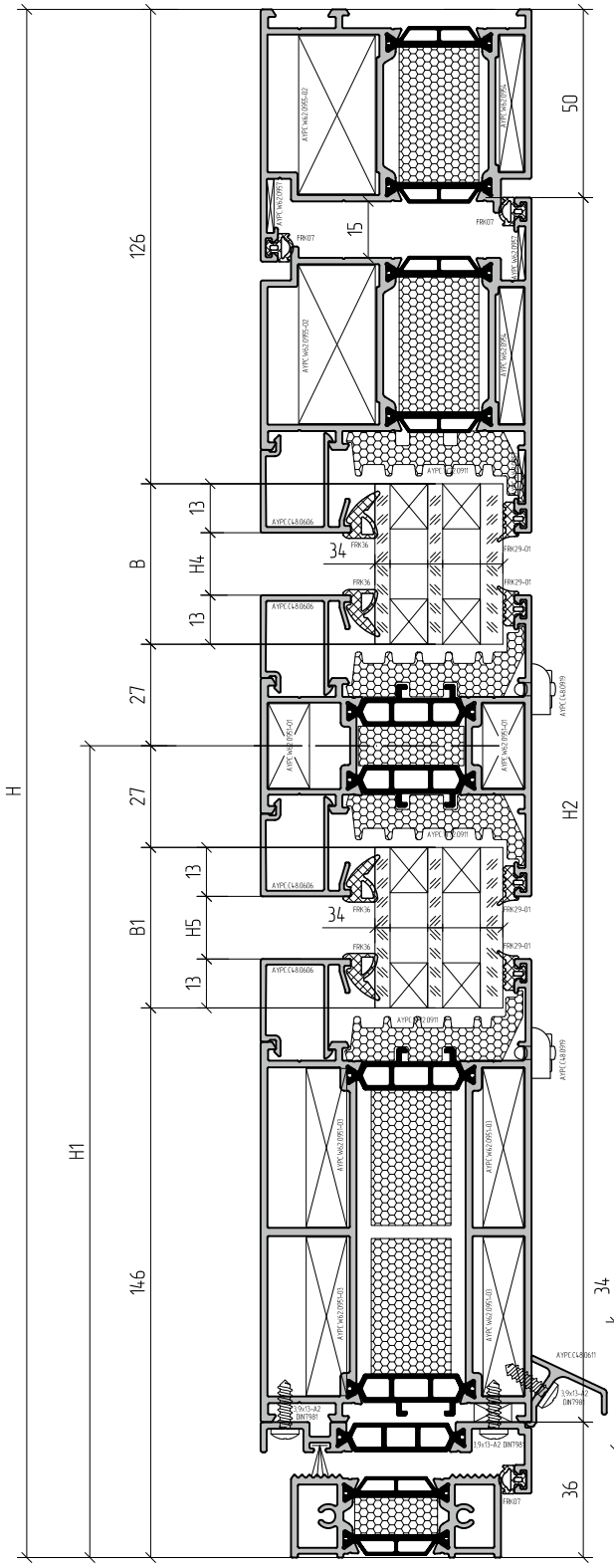

А–А

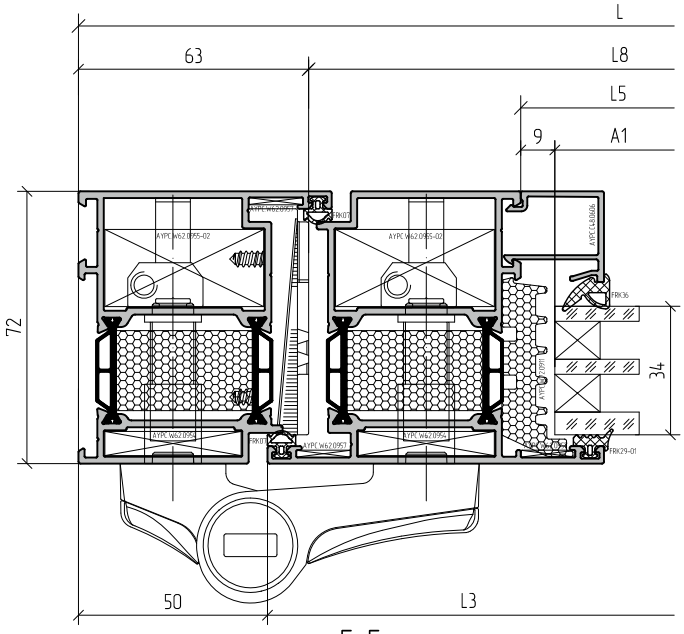

Б–Б

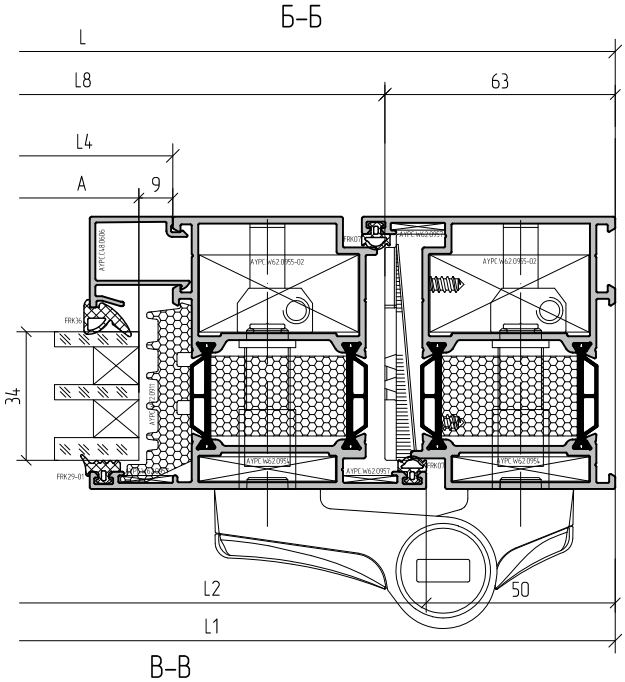

В–В

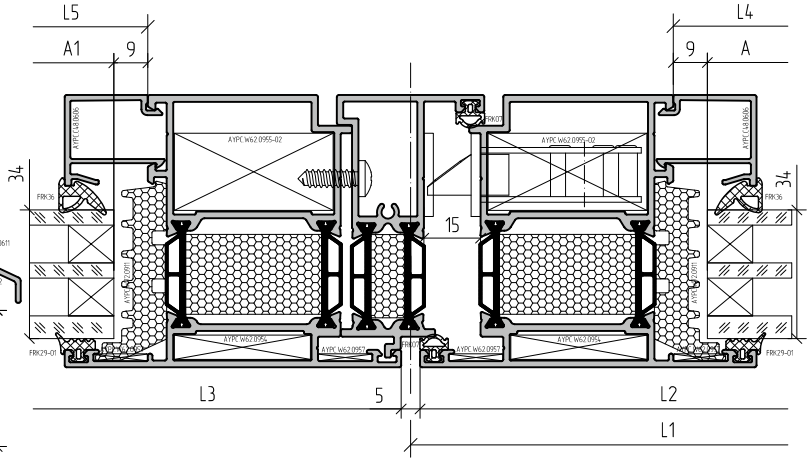

Пример расчета штульповой двупольной двери с цоколем открыванием наружу

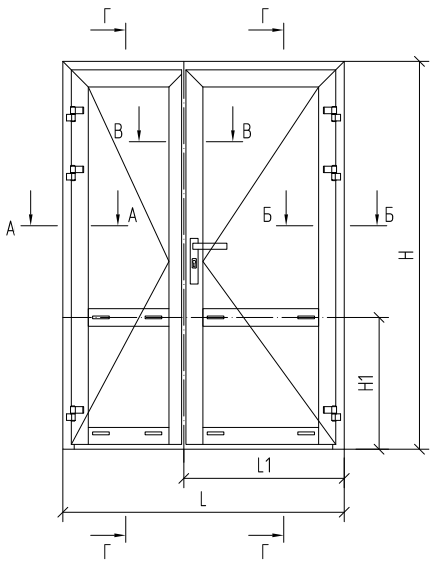

Артикул	Наименование / Эскиз	L	1...
Профиль			
AYPC.W72.0104	Профиль рамы	L	1
		H	1
		H	1
AYPC.W72.0204	Профиль створки	L2=L1-52,5	1
		L3=L-L1-52,5	1
		H2=H-86	2
		H2=H-86	2
AYPC.W72.0502	Профиль штульпа	H3=H2-22	1
AYPC.W72.0106	Профиль рамы (цоколя)	L4=L2-134	1
		L5=L3-134	1
AYPC.W72.0302	Профиль импоста	L6=L4	1
		L7=L5	1
AYPC.W72.0801	Профиль порога	L8=L-126	1
AYPC.W72.0802	Профиль примыкания двери	L9=L2-44	1
		L10=L3-44	1
AYPC.C48.0611	Профиль отлива	L11=L2	1
		L12=L3	1
AYPC.C48.0606	Профиль штапика	L13=L4	4
		L14=L5	4
		H4=H-H1-179	4
		H5=H1-199	4

Артикул	Наименование / Эскиз	L	1	
Комплектующие изделия				
PB048.0750-FP	Уплотнитель фетровый	L9+L10+32	1	1
FRK29-01	Уплотнитель резиновый	(A+A1+B+B1)x4	1	1
FRK170	Уголок резиновый		-	16
FRK36	Уплотнитель резиновый	(A+A1+B+B1)x4	1	1
FRK07	Уплотнитель резиновый	(H+L2+L3)x2+L+H2x4	1	1
AYPC.W72.0911	Уплотнитель фальца	(A+A1+B+B1)x4-16x100*	1	1
AYPC.W72.0901	Подкладка опорная	см. стр. 04.02	16	16
100x44x1	Подкладка рихтовочная		16	16
100x44x3	Подкладка рихтовочная		16	16
AYPC.C48.0919	Заглушка водоотвода		8	8
AYPC.W62.0908	Комплект заглушек штульповых		1 компл.	1 компл.
AYPC.W62.0909	Заглушка штульпа		2	2
AYPC.W62.0905	Комплект заглушек профиля примыкания двери		2 компл.	2 компл.
AYPC.W72.0902	Комплект щеткодержателей		1 компл.	1 компл.
AYPC.W72.0903	Заглушка порога		2	2
AYPC.W62.0951-01	Закладная крепления импоста		8	8
AYPC.W62.0916-01	Подкладка вспененная		-	4
AYPC.W62.0951-03	Закладная крепления импоста		16	16
AYPC.W62.0916-03	Подкладка вспененная		-	4
AYPC.W62.0954	Угловая закладная		6	6
AYPC.W62.0955-02	Угловая закладная		6	6
AYPC.W62.0912	Уголок пластиковый		-	4
AYPC.W62.0913	Уголок пластиковый		-	12
AYPC.W62.0957	Уголок выравнивающий		10	6
3,9x13-A2 DIN7981	Винт самонарезающий		2	2
3,9x13-A2 DIN7981	Винт самонарезающий	((L9+L10)/250)x2+(L11+L12)/250		
4,2x9,5-A2 DIN7981	Винт самонарезающий		8	8
4,8x16-A2 DIN7981	Винт самонарезающий	H3/500		

Заполнение 34 мм	
A=L2-152; B=H-H1-153	1
A=L2-152; B1=H1-173	1
A1=L3-152; B=H-H1-153	1
A1=L3-152; B1=H1-173	1

1. Артикулы профилей штапиков и резиновых уплотнителей выбирать в зависимости от толщины заполнения (см. раздел 06 – Таблица остекления).
* Количество удаляемого уплотнителя фальца AYPC.W72.0911 зависит от типа открывания и количества устанавливаемых опорных подкладок.

Пример расчета однопольной двери открыванием внутрь

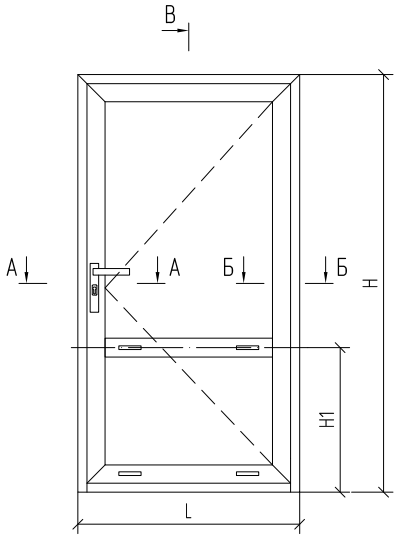

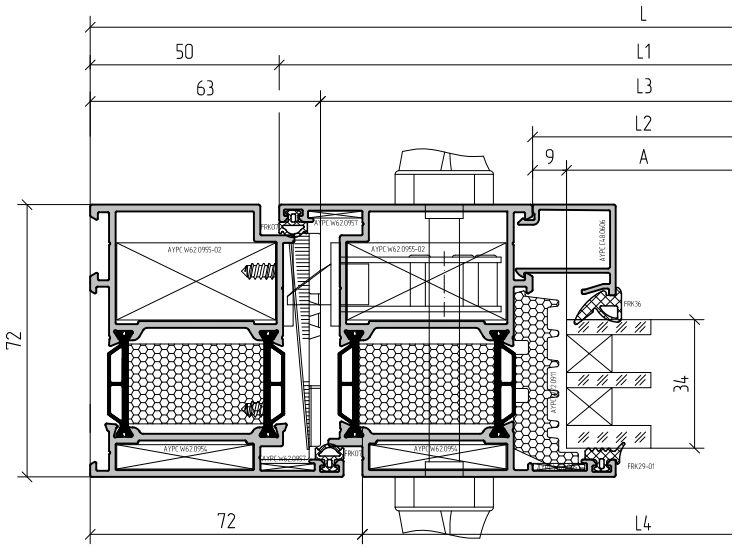

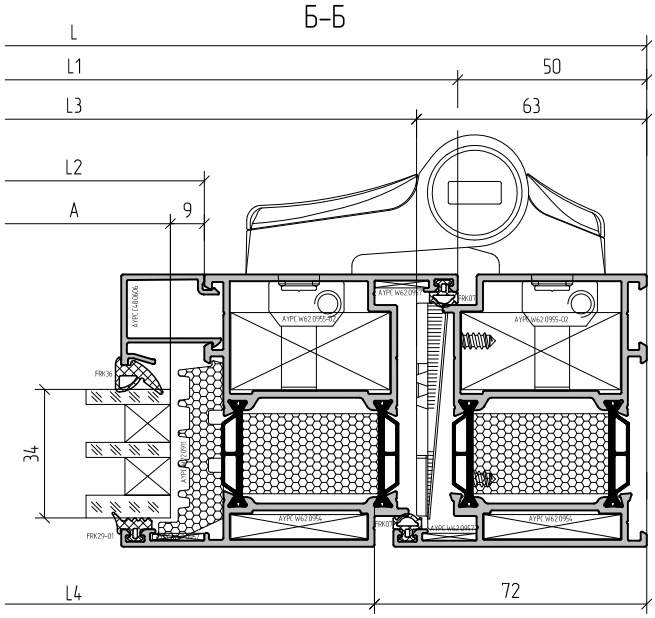

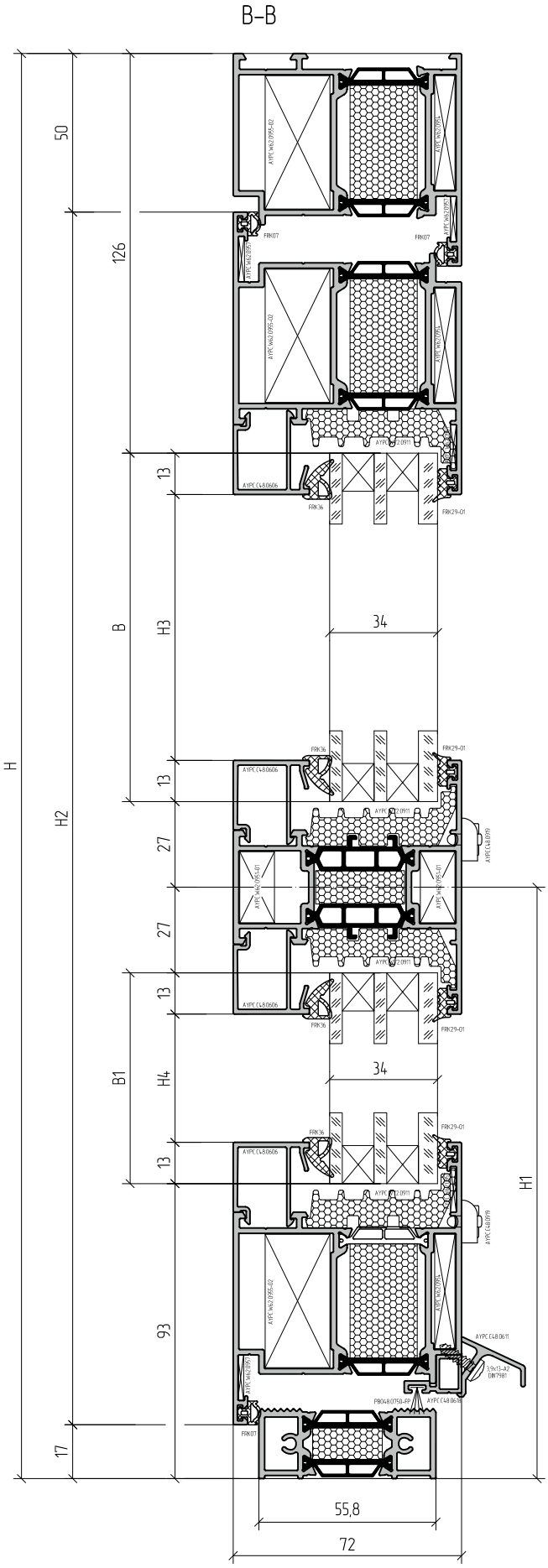

Пример расчета однопольной двери открыванием внутрь

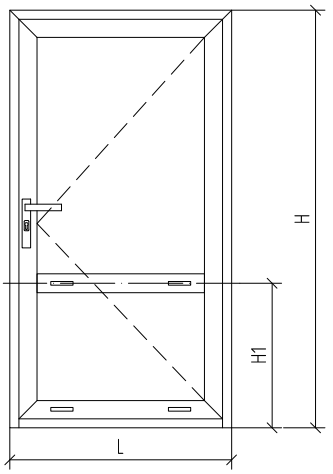

Заполнение 34мм	
A=L1-152; B=H-H1-153	1
A=L1-152; B1=H1-120	1

Артикул	Наименование / Эскиз		L	1....
Профиль				
AYPC.W72.0105	Профиль рамы		L	1
			H	1
			H	1
AYPC.W72.0205	Профиль створки		L1=L-100	2
			H2=H-67	2
AYPC.W72.0302	Профиль импоста		L2=L1-134	1
AYPC.W72.0801	Профиль порога		L3=L-126	1
AYPC.C48.0618	Профиль примыкания двери		L5=L1-76	1
AYPC.C48.0611	Профиль отлива		L4=L1-44	1
AYPC.C48.0606	Профиль штапика		L6=L2	4
			H3=H-H1-179	2
			H4=H1-146	2

Артикул	Наименование / Эскиз	L	1....	
Комплектующие изделия				
PB048.0750-FP	Уплотнитель фетровый	L5+28x2	1	1
PB048.0750-FP	Уплотнитель фетровый	45	4	4
FRK29-01	Уплотнитель резиновый	(A+B)x2+(A+B1)x2	1	1
FRK170	Уголок резиновый		-	8
FRK36	Уплотнитель резиновый	(A+B)x2+(A+B1)x2	1	1
FRK07	Уплотнитель резиновый	L+Hx2+(L1+H2)x2	1	1
AYPC.W72.0911	Уплотнитель фальца	Ax4+(B+B1)x2-8x100*	1	1
AYPC.W72.0901	Подкладка опорная		8	8
100x44x1	Подкладка рихтовочная		8	8
100x44x3	Подкладка рихтовочная		8	8
AYPC.C48.0919	Заглушка водоотвода		4	4
AYPC.C48.0909	Заглушка профиля примыкания двери		2	2
AYPC.W72.0902	Комплект щеткодержателей		2 компл.	2 компл.
AYPC.W72.0903	Заглушка порога		2	2
AYPC.W62.0951-01	Закладная крепления импоста		4	4
AYPC.W62.0916-01	Подкладка вспененная		-	2
AYPC.W62.0954	Угловая закладная		6	6
AYPC.W62.0955-02	Угловая закладная		6	6
AYPC.W62.0912	Уголок пластиковый		-	4
AYPC.W62.0913	Уголок пластиковый		-	4
AYPC.W62.0957	Уголок выравнивающий		10	6
3,9x13-A2 DIN7981	Винт самонарезающий	L4/250		
4,2x9,5-A2 DIN7981	Винт самонарезающий		12	12
3,9x25-A2 DIN7982	Винт самонарезающий	L5/250		

см. стр. 04.02

1. Артикулы профилей штапиков и резиновых уплотнителей выбирать в зависимости от толщины заполнения (см. раздел 06 – Таблица остекления).
* Количество удаляемого уплотнителя фальца AYPC.W72.0911 зависит от типа открывания и количества устанавливаемых опорных подкладок.

Пример расчета однопольной двери открыванием внутрь с цоколем

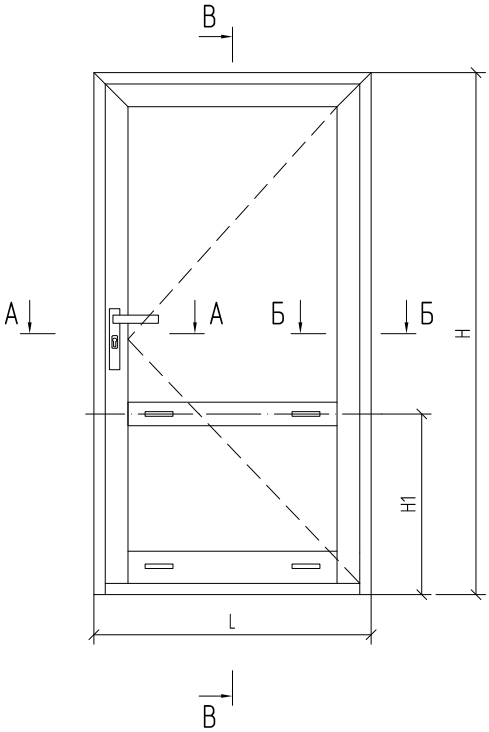

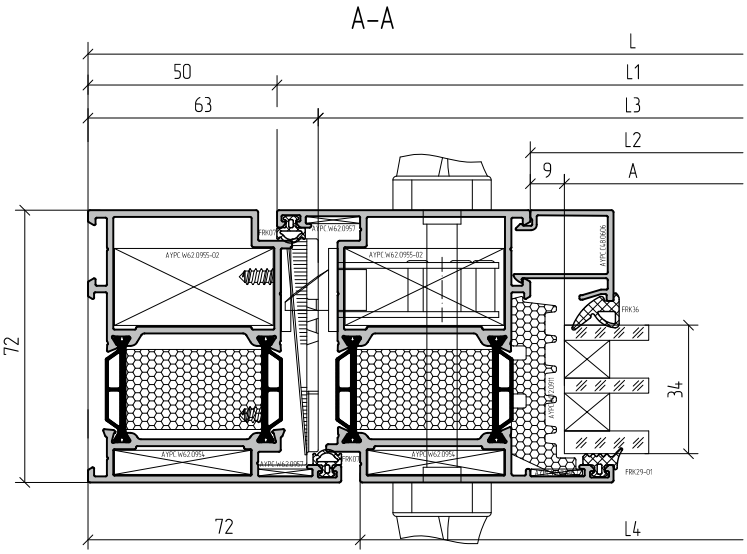

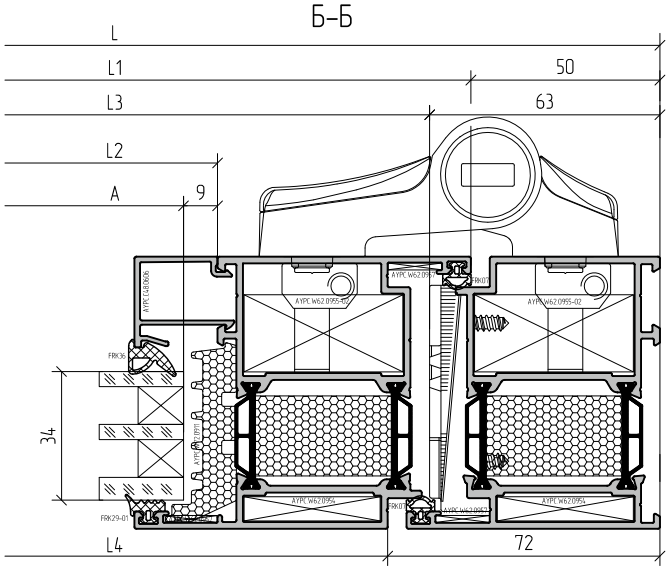

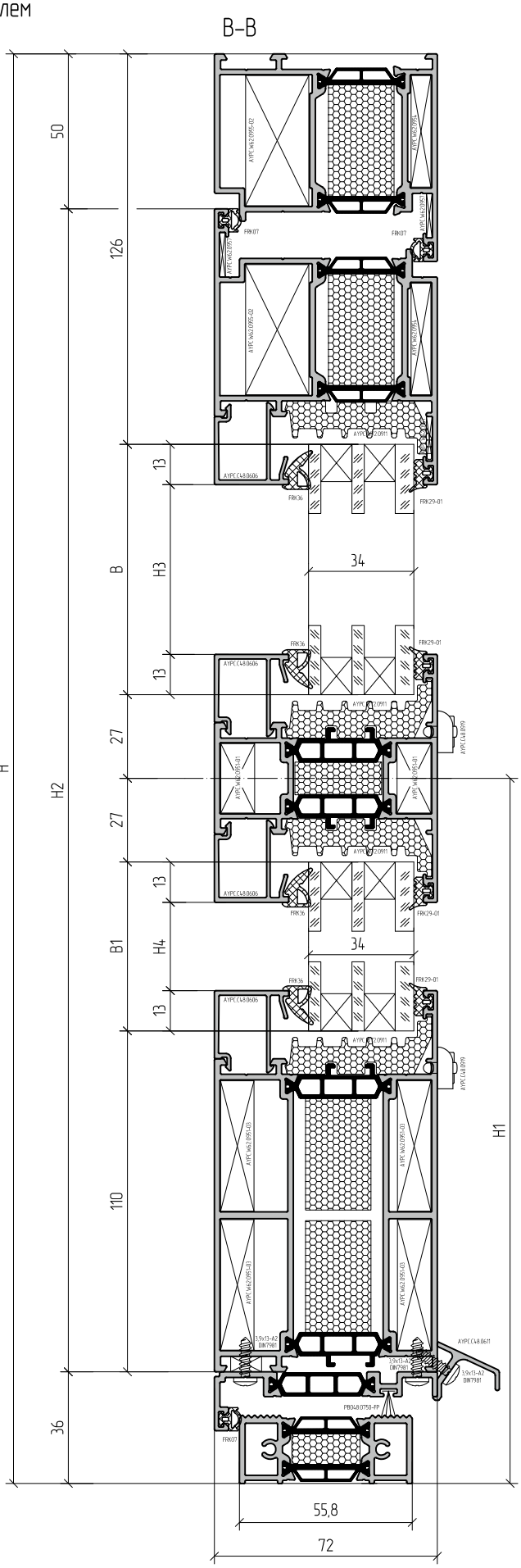

Пример расчета однопольной двери открыванием внутрь с цоколем

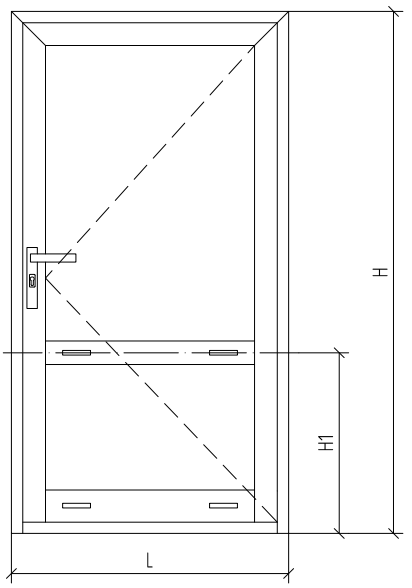

Артикул	Наименование / Эскиз			1....
Профиль				
AYPC.W72.0105	Профиль рамы		L	1
			H	1
			H	1
AYPC.W72.0205	Профиль створки		L1=L-100	1
			H2=H-86	1
			H2=H-86	1
AYPC.W72.0106	Профиль рамы (цоколя)		L2=L1-134	1
AYPC.W72.0302	Профиль импоста		L3=L2	1
AYPC.W72.0801	Профиль порога		L4=L-126	1
AYPC.W72.0802	Профиль примыкания двери		* L5=L1	1
AYPC.C48.0611	Профиль отлива		L6=L1-44	1
AYPC.C48.0606	Профиль штапика		L7=L2	4
			H3=H-H1-179	2
			H4=H1-199	2

Артикул	Наименование / Эскиз			1....	
Комплектующие изделия					
PB048.0750-FP	Уплотнитель фетровый		L5+16	1	1
PB048.0750-FP	Уплотнитель фетровый		45	4	4
FRK29-01	Уплотнитель резиновый		(A+B)x2+(A+B1)x2	1	1
FRK170	Уголок резиновый			-	8
FRK36	Уплотнитель резиновый		(A+B)x2+(A+B1)x2	1	1
FRK07	Уплотнитель резиновый		L+Hx2+(L1+H2)x2	1	1
AYPC.W72.0911	Уплотнитель фальца		Ax4+(B+B1)x2-8x100*	1	1
AYPC.W72.0901	Подкладка опорная			8	8
100x44x1	Подкладка рихтовочная			8	8
100x44x3	Подкладка рихтовочная			8	8
AYPC.C48.0919	Заглушка водоотвода			4	4
AYPC.W72.0902	Комплект щеткодержателей			2 компл.	2 компл.
AYPC.W72.0903	Заглушка порога			2	2
AYPC.W62.0951-01	Закладная крепления импоста			4	4
AYPC.W62.0916-01	Подкладка вспененная			-	2
AYPC.W62.0951-03	Закладная крепления импоста			8	8
AYPC.W62.0916-03	Подкладка вспененная			-	2
AYPC.W62.0954	Угловая закладная			4	4
AYPC.W62.0955-02	Угловая закладная			4	4
AYPC.W62.0912	Уголок пластиковый			-	2
AYPC.W62.0913	Уголок пластиковый			-	6
AYPC.W62.0957	Уголок выравнивающий			6	4
3,9x13-A2 DIN7981	Винт самонарезающий		(L5/250)x3		
4,2x9,5-A2 DIN7981	Винт самонарезающий			12	12

см. стр. 04.02

Заполнение 34мм	
A=L1-152; B=H-H1-153	1
A=L1-152; B1=H1-173	1

1. Для профилей, отмеченных знаком *, необходима обработка. Данные по обработке предоставляются по запросу.
2. Артикулы профилей штапиков и резиновых уплотнителей выбирать в зависимости от толщины заполнения (см. раздел 06 – Таблица остекления).

* Количество удаляемого уплотнителя фальца AYPC.W72.0911 зависит от типа открывания и количества устанавливаемых опорных подкладок.

Пример расчета двупольной двери открыванием внутрь

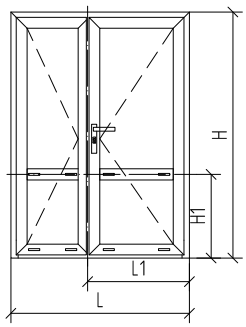

Обозначение разрезов см. стр. 09.34

А–А

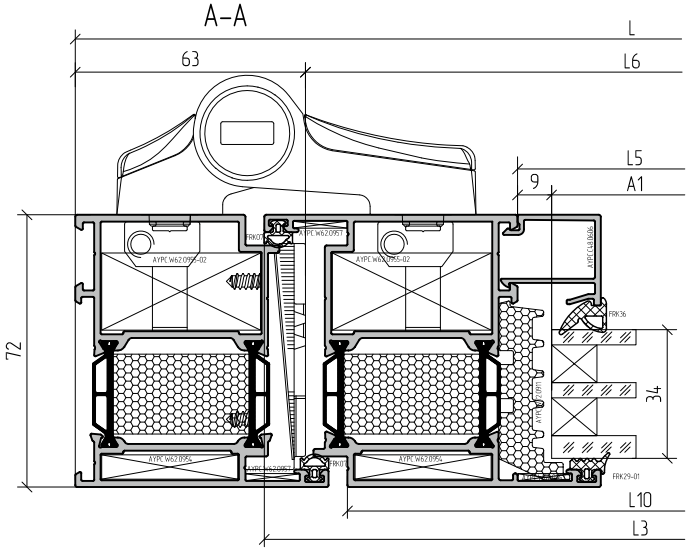

В–В

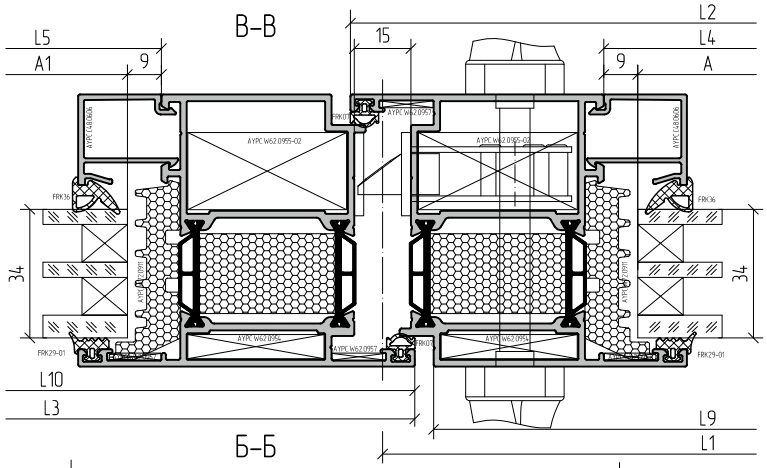

Б–Б

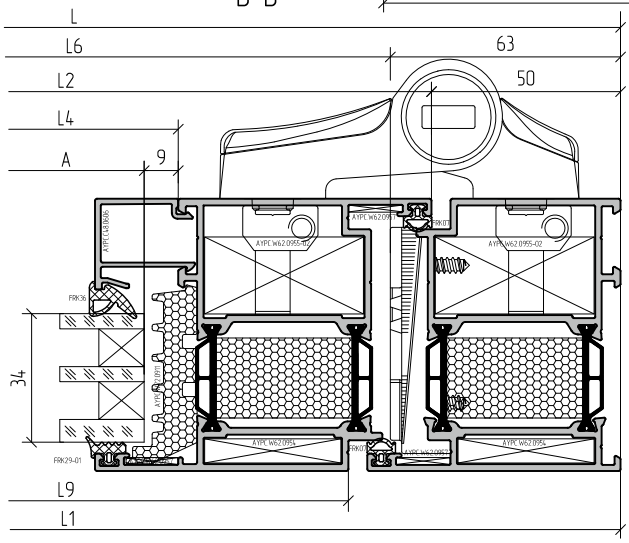

Г–Г

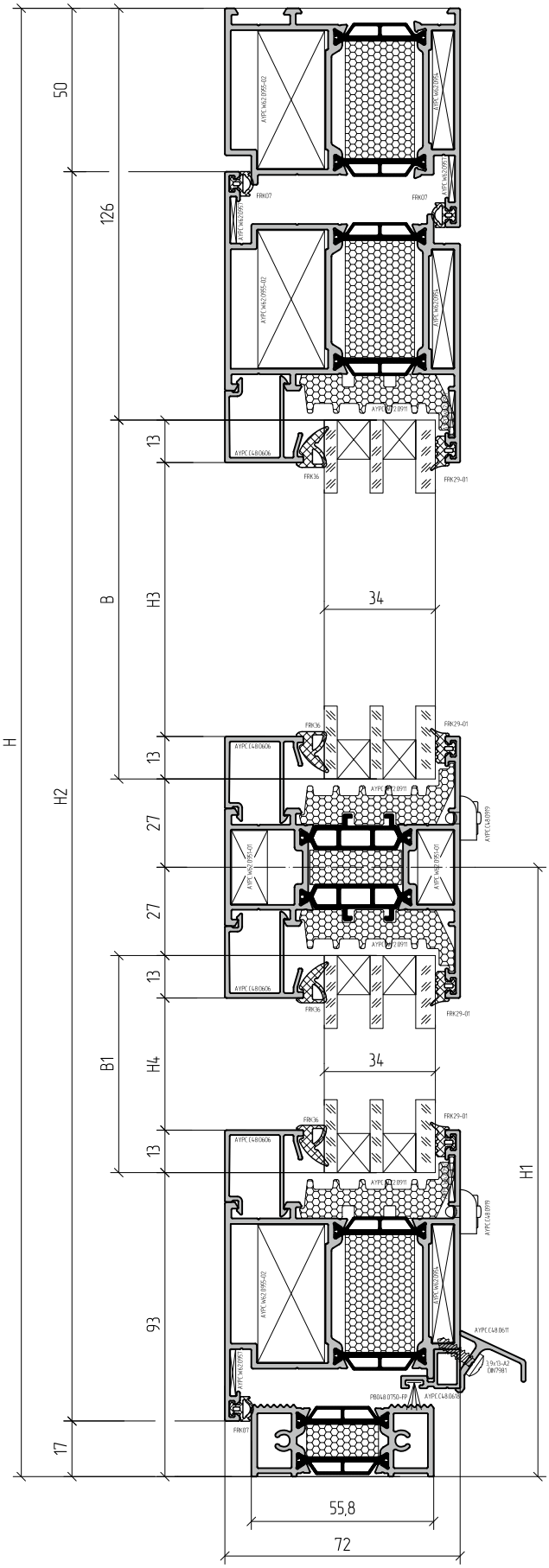

Пример расчета двупольной двери открыванием внутрь

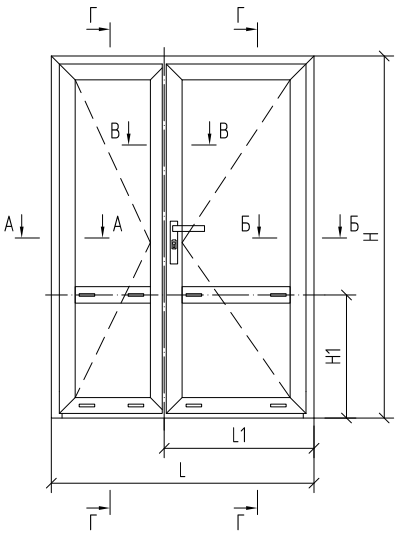

Артикул	Наименование / Эскиз		L	1....
Профиль				
AYPC.W72.0105	Профиль рамы		L	1
			H	1
			H	1
AYPC.W72.0205	Профиль створки		L2=L1-41,5	2
			H2=H-67	3
			* L3=L-L1-41,5	2
AYPC.W72.0204	Профиль створки		* H2=H-67	1
AYPC.W72.0302	Профиль импоста		L4=L2-134	1
			L5=L3-134	1
AYPC.W72.0801	Профиль порога		L6=L-126	1
AYPC.C48.0618	Профиль примыкания двери		L7=L2-76	1
			L8=L3-54	1
AYPC.C48.0611	Профиль отлива		L9=L2-44	1
			L10=L3-22	1
AYPC.C48.0606	Профиль штапика		L11=L4	4
			L12=L5	4
			H3=H-H1-179	4
			H4=H1-146	4

см. стр. 04.02

Артикул	Наименование / Эскиз		L	1....
Комплектующие изделия				
PB048.0750-FP	Уплотнитель фетровый		L7+L8+28x4	1	1
PB048.0750-FP	Уплотнитель фетровый		45	6	6
FRK29-01	Уплотнитель резиновый		(A+A1+B+B1)x4	1	1
FRK170	Уголок резиновый			–	16
FRK36	Уплотнитель резиновый		(A+A1+B+B1)x4	1	1
FRK07	Уплотнитель резиновый		(H+L2+L3)x2+L+H2x4	1	1
AYPC.W72.0911	Уплотнитель фальца		(A+A1+B+B1)x4-16x100*	1	1
AYPC.W72.0901	Подкладка опорная			16	16
100x44x1	Подкладка рихтовочная			16	16
100x44x3	Подкладка рихтовочная			16	16
AYPC.C48.0919	Заглушка водоотвода			8	8
AYPC.C48.0909	Заглушка профиля примыкания двери			4	4
AYPC.W72.0902	Комплект щеткодержателей			3 компл.	3 компл.
AYPC.W72.0903	Заглушка порога			2	2
AYPC.W62.0951-01	Закладная крепления импоста			8	8
AYPC.W62.0916-01	Подкладка вспененная			–	4
AYPC.W62.0954	Угловая закладная			10	10
AYPC.W62.0955-02	Угловая закладная			8	8
AYPC.W62.0956	Угловая закладная			2	2
AYPC.W62.0912	Уголок пластиковый			–	8
AYPC.W62.0913	Уголок пластиковый			–	8
AYPC.W62.0957	Уголок выравнивающий			16	8
AYPC.C48.0906	Заглушка			1	1
AYPC.C48.0907	Заглушка			2	2
2,9x9,5-A2 DIN7982	Винт самонарезающий			3	3
3,9x13-A2 DIN7981	Винт самонарезающий		L9/250+L10/250		
4,2x9,5-A2 DIN7981	Винт самонарезающий			16	16
3,9x25-A2 DIN7982	Винт самонарезающий		L7/250+L8/250		

Заполнение 34мм	
A=L2-152; B=H-H1-153	1
A=L2-152; B1=H1-120	1
A1=L3-152; B=H-H1-153	1
A1=L3-152; B1=H1-120	1

1. Артикулы профилей штапиков и резиновых уплотнителей выбирать в зависимости от толщины заполнения (см. раздел 06 – Таблица остекления).
2. Для профилей, отмеченных знаком *, необходима последующая обработка (см. раздел 10 – Обработка и сборка профилей).

* Количество удаляемого уплотнителя фальца AYPC.W72.0911 зависит от типа открывания и количества устанавливаемых опорных подкладок.

Пример расчета двупольной двери открыванием внутрь с цоколем

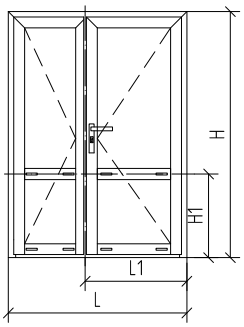

Обозначение разрезов см. стр. 09.36

А–А

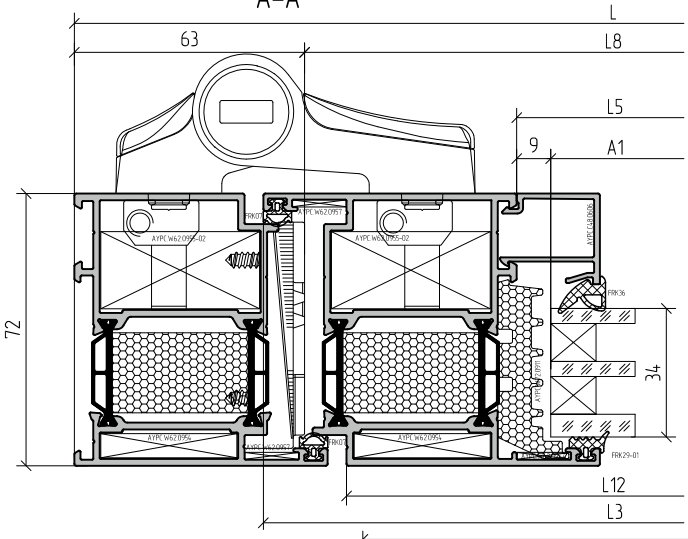

В–В

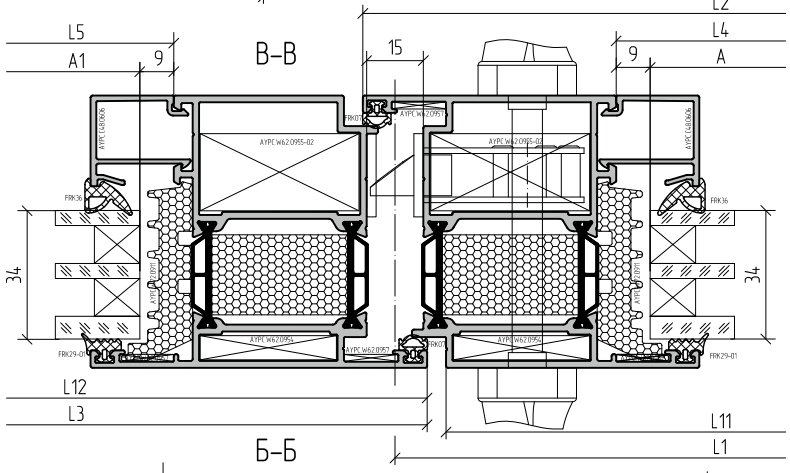

Б–Б

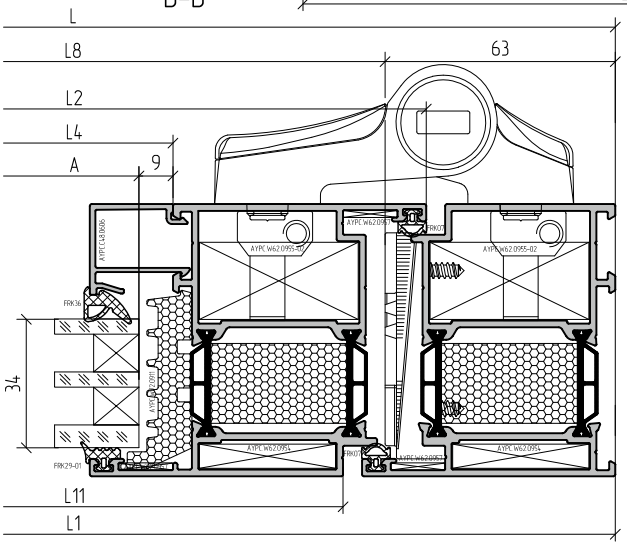

Г–Г

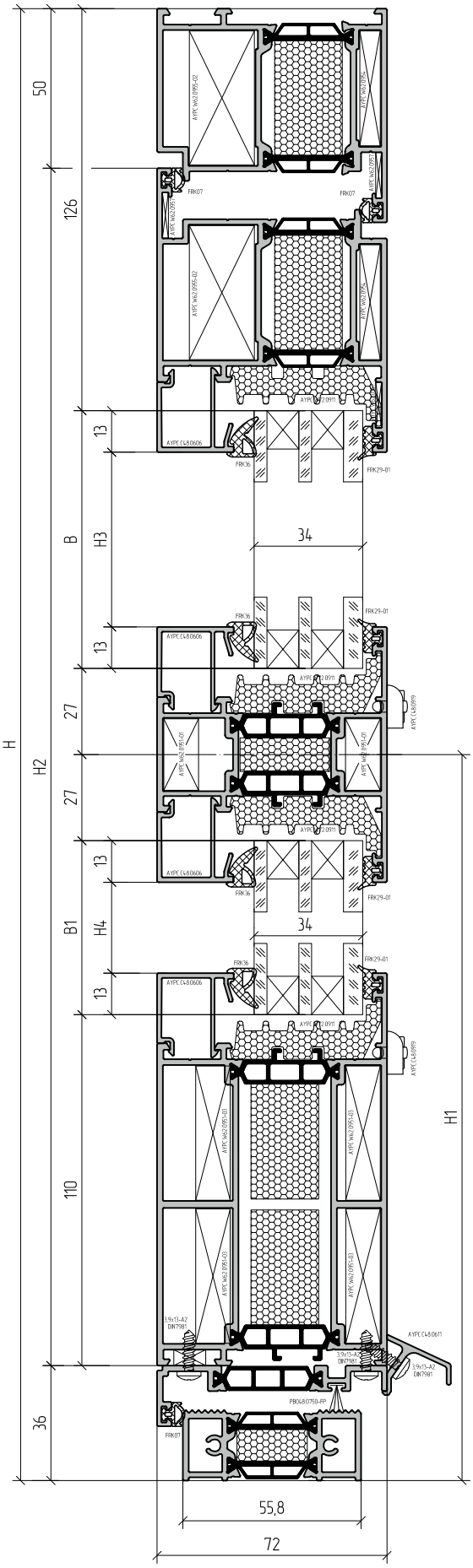

Пример расчета двупольной двери открыванием внутрь с цоколем

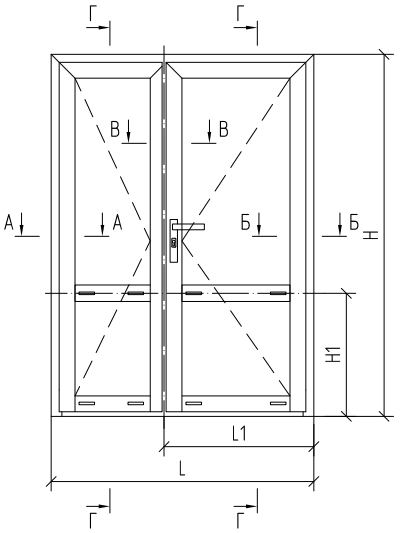

Артикул	Наименование / Эскиз		L	1....	
Комплектующие изделия					
PB048.0750-FP	Уплотнитель фетровый		L7+L8+28x4	1	1
PB048.0750-FP	Уплотнитель фетровый		45	6	6
FRK29-01	Уплотнитель резиновый		(A+A1+B+B1)x4	1	1
FRK170	Уголок резиновый			–	16
FRK36	Уплотнитель резиновый		(A+A1+B+B1)x4	1	1
FRK07	Уплотнитель резиновый		(H+L2+L3)x2+L+H2x4	1	1
AYPC.W72.0911	Уплотнитель фальца		(A+A1+B+B1)x4-16x100*	1	1
AYPC.W72.0901	Подкладка опорная		см. стр. 04.02	16	16
100x44x1	Подкладка рихтовочная			16	16
100x44x3	Подкладка рихтовочная			16	16
AYPC.C48.0919	Заглушка водоотвода			8	8
AYPC.W72.0902	Комплект щеткодержателей			3 компл.	3 компл.
AYPC.W72.0903	Заглушка порога			2	2
AYPC.W62.0951-01	Закладная крепления импоста			8	8
AYPC.W62.0916-01	Подкладка вспененная			–	4
AYPC.W62.0951-03	Закладная крепления импоста			16	16
AYPC.W62.0916-03	Подкладка вспененная			–	4
AYPC.W62.0954	Угловая закладная			6	6
AYPC.W62.0955-02	Угловая закладная			5	5
AYPC.W62.0956	Угловая закладная			1	1
AYPC.W62.0912	Уголок пластиковый			–	4
AYPC.W62.0913	Уголок пластиковый			–	12
AYPC.W62.0957	Уголок выравнивающий			9	5
AYPC.C48.0907	Заглушка			2	2
2,9x9,5-A2 DIN7982	Винт самонарезающий			3	3
3,9x13-A2 DIN7981	Винт самонарезающий		L9/250+L10/250		
4,2x9,5-A2 DIN7981	Винт самонарезающий			16	16

Артикул	Наименование / Эскиз		L	1....
Профиль				
AYPC.W72.0105	Профиль рамы		L	1
			H	1
			H	1
AYPC.W72.0205	Профиль створки		L2=L1-41,5	1
			* H2=H-86	1
			H2=H-86	2
			* L3=L1-41,5	1
AYPC.W72.0204	Профиль створки		* H2=H-86	1
AYPC.W72.0106	Профиль рамы (цоколя)		L4=L2-134	1
			L5=L3-134	1
AYPC.W72.0302	Профиль импоста		L6=L4	1
			L7=L5	1
AYPC.W72.0801	Профиль порога		L8=L-126	1
AYPC.W72.0802	Профиль примыкания двери		* L9=L2	1
			* L10=L3	1
AYPC.C48.0611	Профиль отлива		L11=L2-44	1
			L12=L3-22	1
AYPC.C48.0606	Профиль штапика		L13=L4	4
			L14=L5	4
			H3=H-H1-179	4
			H4=H1-199	4

Заполнение 34мм	
A=L2-152; B=H-H1-153	1
A=L2-152; B1=H1-173	1
A1=L3-152; B=H-H1-153	1
A1=L3-152; B1=H1-173	1

1. Артикулы профилей штапиков и резиновых уплотнителей выбирать в зависимости от толщины заполнения (см. раздел 06 – Таблица остекления).
2. Для профилей, отмеченных знаком *, необходима обработка. Данные по обработке предоставляются по запросу.

* Количество удаляемого уплотнителя фальца AYPC.W72.0911 зависит от типа открывания и количества устанавливаемых опорных подкладок.

Пример расчета витража с однопольной дверью открыванием наружу

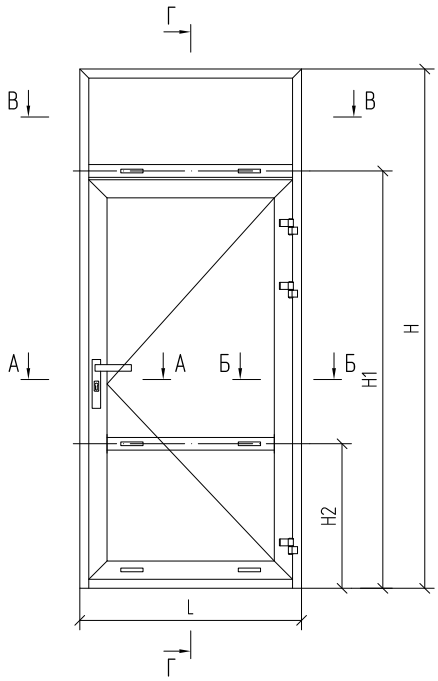

Сечение В–В см. стр. 09.38

А–А

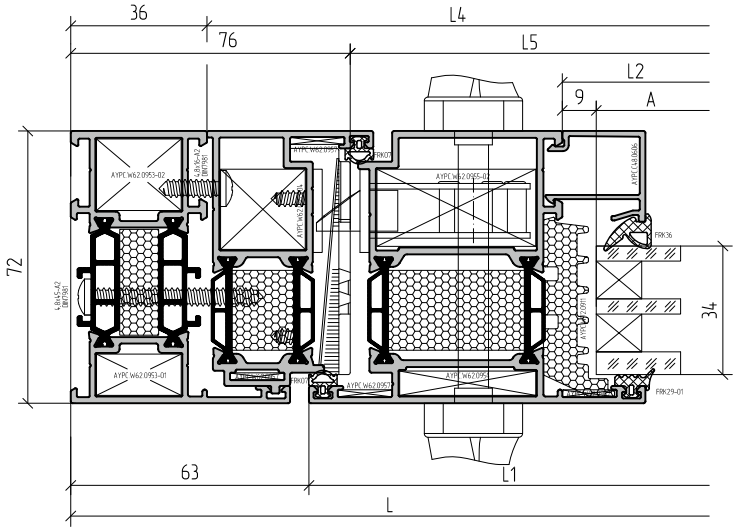

Б–Б

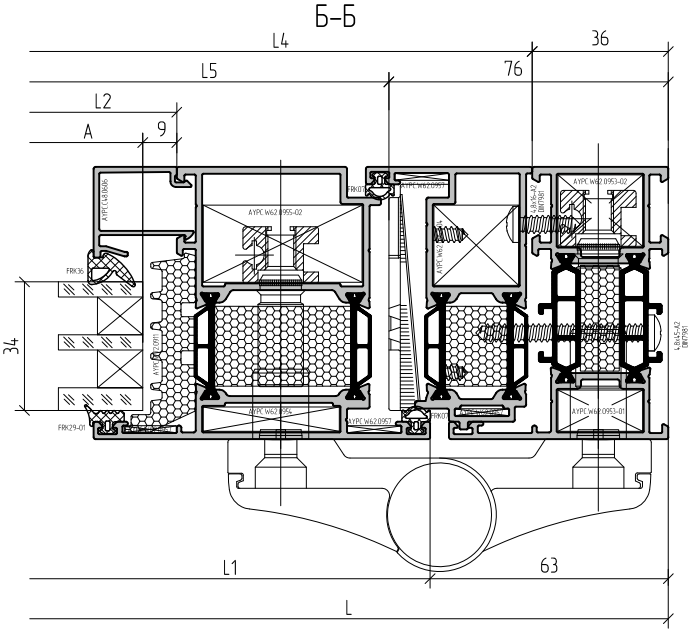

Г–Г

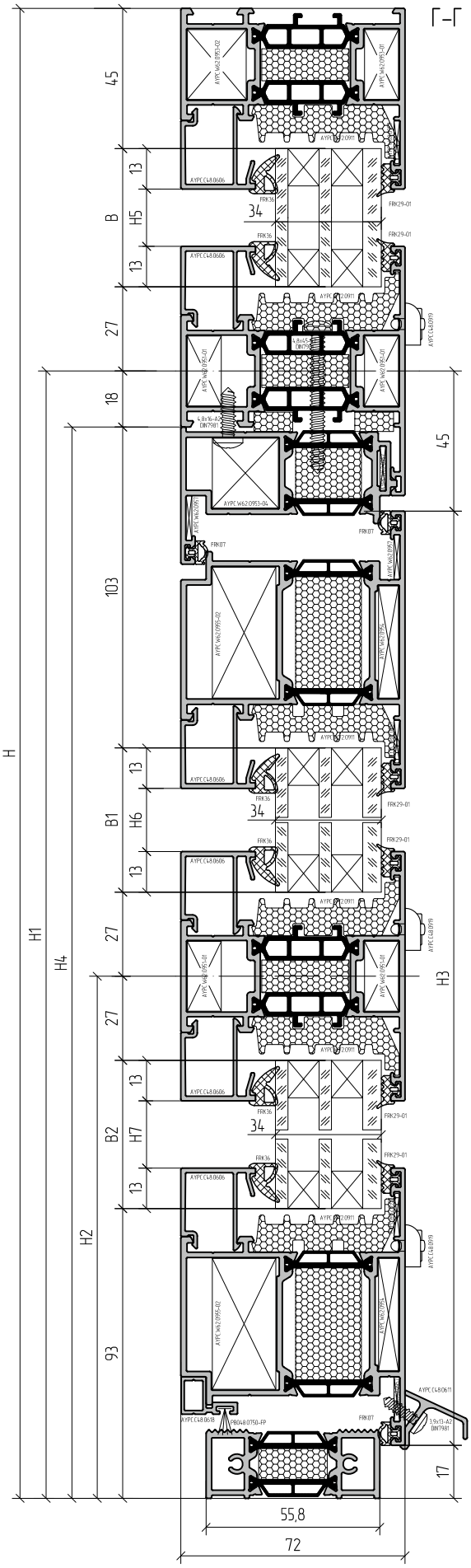

Пример расчета витража с однопольной дверью открыванием наружу

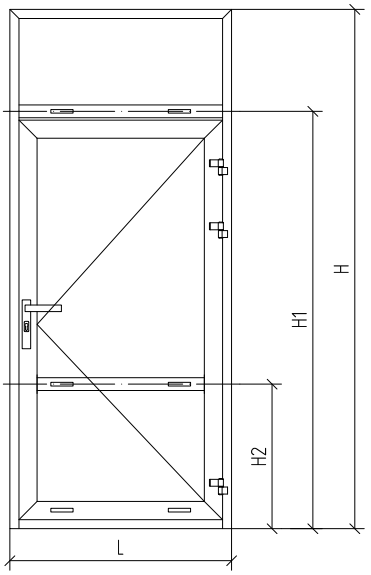

Артикул	Наименование / Эскиз		L	1...	
Комплектующие изделия					
PB048.0750-FP	Уплотнитель фетровый		L6+28x2	1	1
FRK29-01	Уплотнитель резиновый		Ax4+(B1+B2+A1+B)x2	1	1
FRK170	Уголок резиновый			–	12
FRK36	Уплотнитель резиновый		Ax4+(B1+B2+A1+B)x2	1	1
FRK07	Уплотнитель резиновый		(L1+H3+H4)x2+L4	1	1
AYPC.W72.0911	Уплотнитель фальца		Ax4+(A1+B+B1+B2)x2-12x100*	1	1
AYPC.W72.0901	Подкладка опорная		см. стр. 04.02	12	12
100x44x1	Подкладка рихтовочная			12	12
100x44x3	Подкладка рихтовочная			12	12
AYPC.C48.0919	Заглушка водоотвода			6	6
AYPC.C48.0909	Заглушка профиля примыкания двери			2	2
AYPC.W72.0902	Комплект щеткодержателей			1 компл.	1 компл.
AYPC.W72.0903	Заглушка порога			2	2
AYPC.W62.0951-01	Закладная крепления импоста			8	8
AYPC.W62.0916-01	Подкладка вспененная			–	4
AYPC.W62.0953-01	Угловая закладная			2	2
AYPC.W62.0953-02	Угловая закладная			2	2
AYPC.W62.0954	Угловая закладная			4	4
AYPC.W62.0955-02	Угловая закладная			4	4
AYPC.W62.0953-04	Угловая закладная			2	2
AYPC.W62.0912	Уголок пластиковый			–	6
AYPC.W62.0913	Уголок пластиковый			–	6
AYPC.W62.0957	Уголок выравнивающий			14	8
3,9x13-A2 DIN7981	Винт самонарезающий		L7/250		
4,2x9,5-A2 DIN7981	Винт самонарезающий			8	8
3,9x25-A2 DIN7982	Винт самонарезающий		L6/250		
4,8x16-A2 DIN7981	Винт самонарезающий		L4/500+(H4/500)x2		
4,8x45-A2 DIN7981	Винт самонарезающий		L4/500+(H4/500)x2		

Артикул	Наименование / Эскиз		L	1...
Профиль				
AYPC.W72.0102	Профиль рамы		L	1
			H	1
			H	1
AYPC.W72.0204	Профиль створки		L1=L-126	2
			H3=H1-62	2
AYPC.W72.0302	Профиль импоста		L2=L1-134	1
			L3=L-72	1
AYPC.W72.0803	Профиль дверной вспомогательный		L4=L-72	1
			H4=H1-18	1
			H4=H1-18	1
AYPC.W72.0801	Профиль порога		L5=L-152	1
AYPC.C48.0618	Профиль примыкания двери		L6=L1-76	1
AYPC.C48.0611	Профиль отлива		L7=L1	1
AYPC.C48.0606	Профиль штапика		L8=L2	4
			L9=L3	2
			H5=H-H1-98	2
			H6=H4-H2-156	2
			H7=H2-146	2

Заполнение 34мм	
A=L1-152; B2=H2-120	1
A=L1-152; B1=H4-H2-130	1
A1=L-90; B=H-H1-72	1

B-B

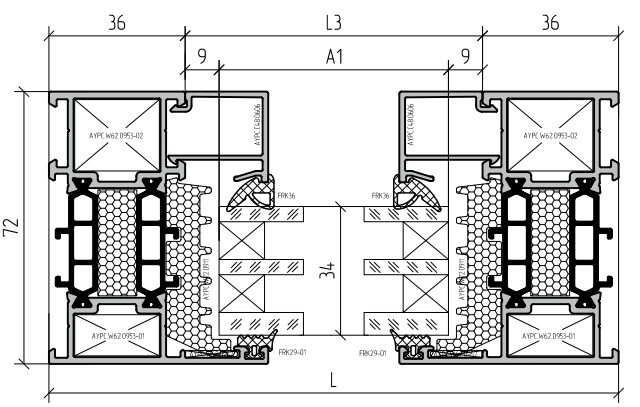

1. Артикулы профилей штапиков и резиновых уплотнителей выбирать в зависимости от толщины заполнения (см. раздел 06 – Таблица остекления).
* Количество удаляемого уплотнителя фальца AYPC.W72.0911 зависит от типа открывания и количества устанавливаемых опорных подкладок.

Пример расчета однопольной двери открыванием наружу с верхней фрамугой

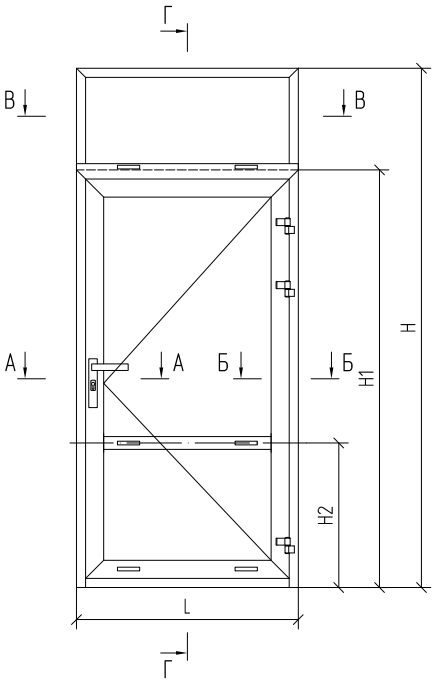

Сечение В-В см. стр. 09.40

А–А

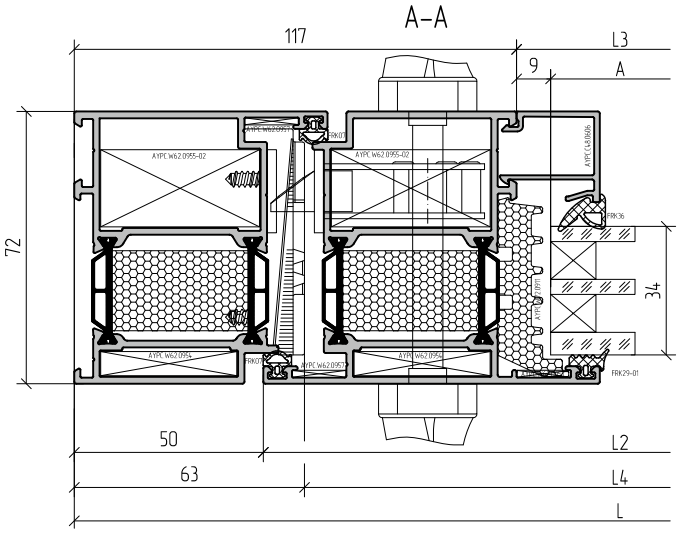

Б–Б

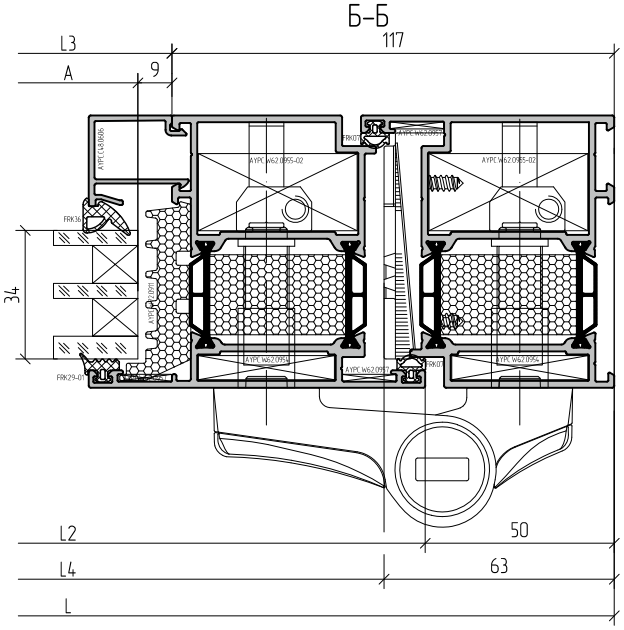

Г–Г

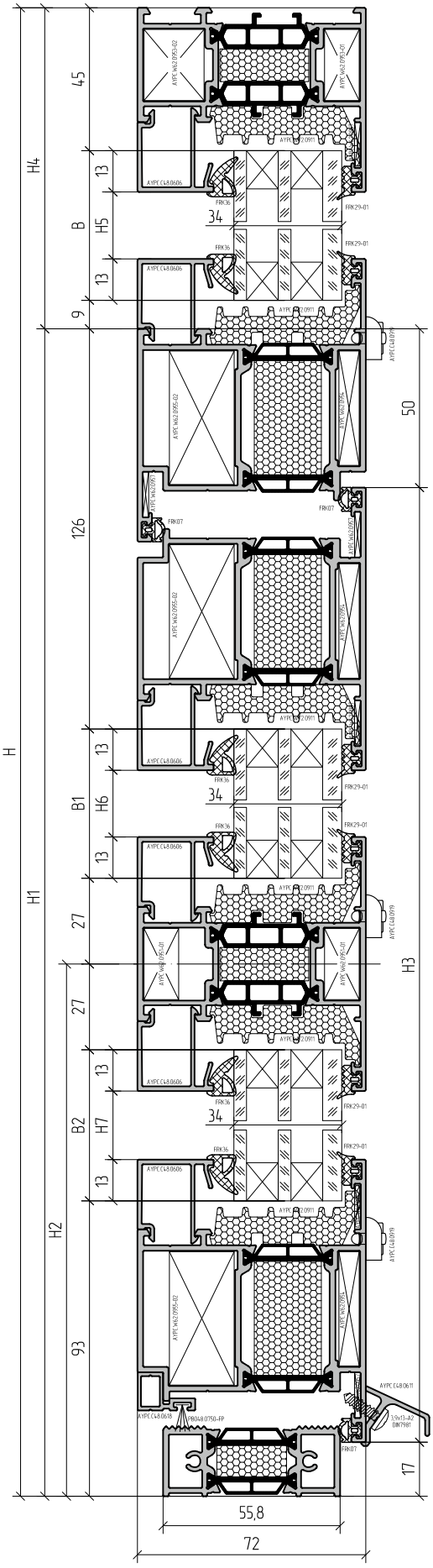

Пример расчета однопольной двери открыванием наружу с верхней фрамугой

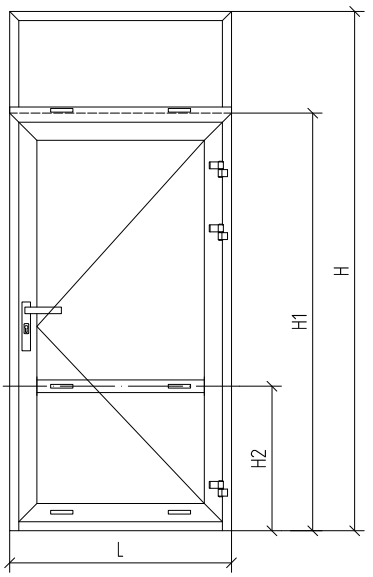

Артикул	Наименование / Эскиз		L	1....
	Профиль			
AYPC.W72.0102	Профиль рамы		L	1
			* H4=H-H1	1
			* H4=H-H1	1
AYPC.W72.0104	Профиль рамы		H1	1
			H1	1
AYPC.W72.0204	Профиль створки		H3=H1-67	2
			L2=L-100	2
AYPC.W72.0205	Профиль створки		* L1=L+44	1
AYPC.W72.0302	Профиль импоста		L3=L2-134	1
AYPC.W72.0801	Профиль порога		L4=L-126	1
AYPC.C48.0618	Профиль примыкания двери		L5=L2-76	1
AYPC.C48.0611	Профиль отлива		L6=L-100	1
AYPC.C48.0606	Профиль штапика		L7=L3	4
			L8=L-72	2
			H5=H-H1-80	2
			H6=H1-H2-179	2
			H7=H2-146	2

см. стр. 04.02

Артикул	Наименование / Эскиз	L	1....	
	Комплектующие изделия			
PB048.0750-FP	Уплотнитель фетровый	L5+28x2	1	1
FRK29-01	Уплотнитель резиновый	Ax4+(B1+B2+A1+B)x2	1	1
FRK170	Уголок резиновый		-	12
FRK36	Уплотнитель резиновый	Ax4+(B1+B2+A1+B)x2	1	1
FRK07	Уплотнитель резиновый	L1+(L2+H1+H3)x2	1	1
AYPC.W72.0911	Уплотнитель фальца	Ax4+(A1+B+B1+B2)x2-12x100*	1	1
AYPC.W72.0901	Подкладка опорная		12	12
100x44x1	Подкладка рихтовочная		12	12
100x44x3	Подкладка рихтовочная		12	12
AYPC.C48.0919	Заглушка водоотвода		6	6
AYPC.C48.0909	Заглушка профиля примыкания двери		2	2
AYPC.W72.0902	Комплект щеткодержателей		1 компл.	1 компл.
AYPC.W72.0903	Заглушка порога		2	2
AYPC.W62.0951-01	Закладная крепления импоста		8	8
AYPC.W62.0916-01	Подкладка вспененная		-	4
AYPC.W62.0953-01	Угловая закладная		2	2
AYPC.W62.0953-02	Угловая закладная		2	2
AYPC.W62.0954	Угловая закладная		6	6
AYPC.W62.0955-02	Угловая закладная		6	6
AYPC.W62.0912	Уголок пластиковый		-	6
AYPC.W62.0913	Уголок пластиковый		-	6
AYPC.W62.0957	Уголок выравнивающий		12	6
3,9x13-A2 DIN7981	Винт саморезающий	L6/250		
4,2x9,5-A2 DIN7981	Винт саморезающий		8	8
3,9x25-A2 DIN7982	Винт саморезающий	L5/250		

Заполнение 34мм	
A=L-252; B2=H2-120	1
A=L-252; B1=H1-H2-153	1
A1=L-90; B=H-H1-54	1

B-B

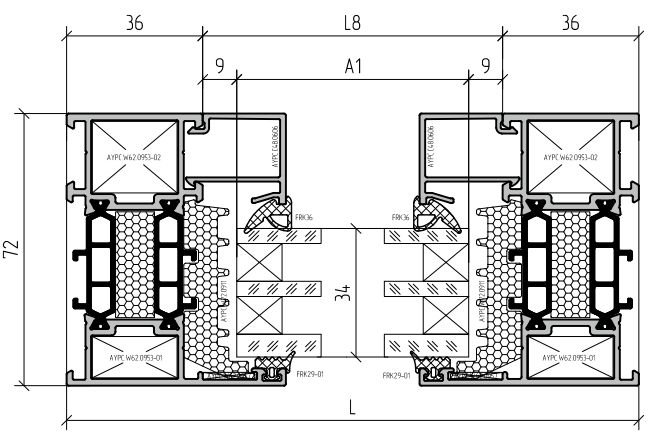

1. Артикулы профилей штапиков и резиновых уплотнителей выбирать в зависимости от толщины заполнения (см. раздел 06 – Таблица остекления).
2. Для профилей, отмеченных знаком *, необходима последующая обработка (см. раздел 10 – Обработка и сборка профилей).

* Количество удаляемого уплотнителя фальца AYPC.W72.0911 зависит от типа открывания и количества устанавливаемых опорных подкладок.

ПРИМЕРЫ ОБРАБОТКИ ПРОФИЛЕЙ

Угловое соединение профиля рамы

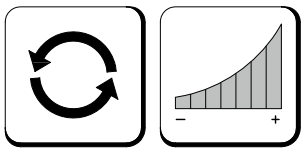

Узел А

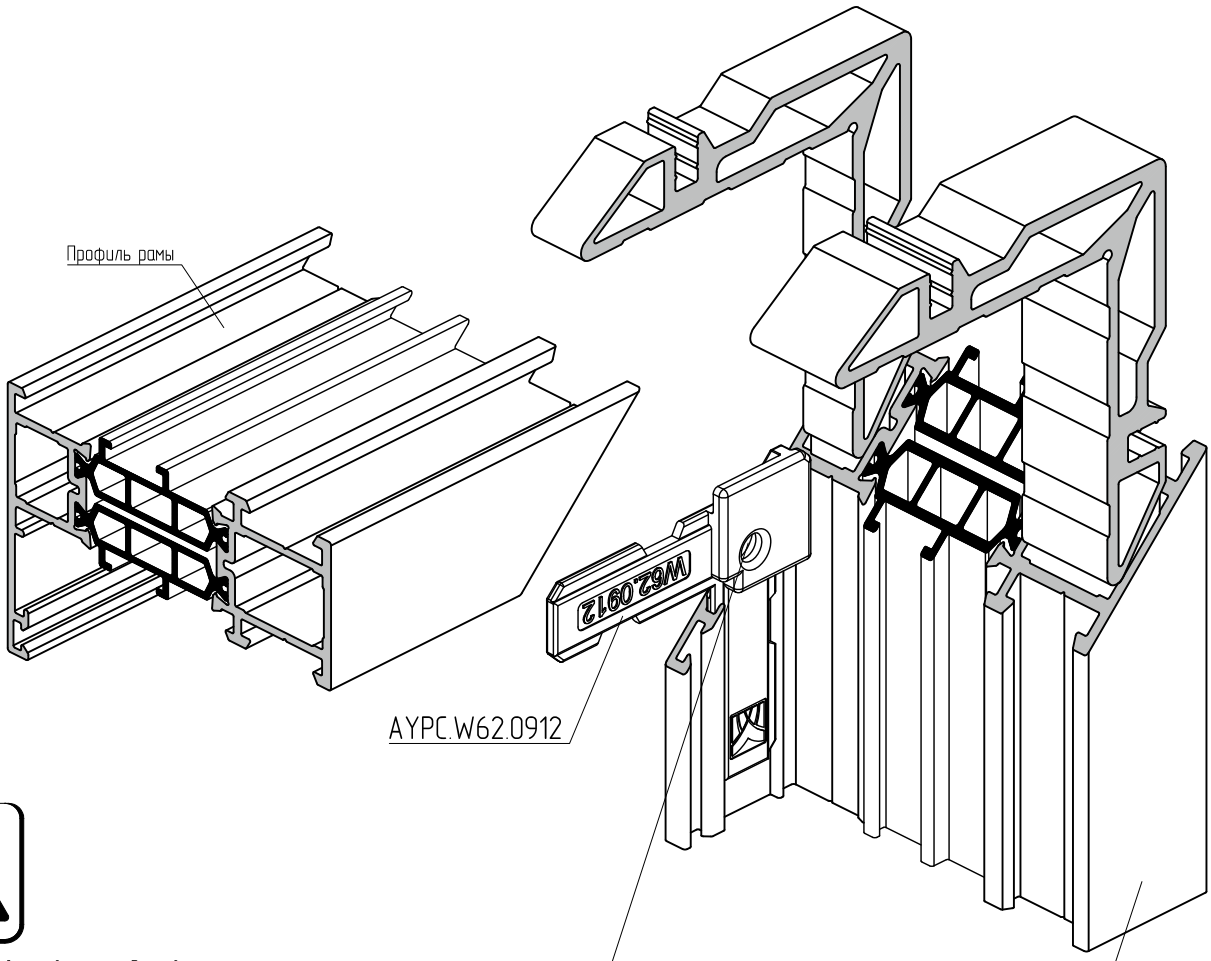

Перед установкой угловых закладных в камеру профиля нанести одно- или двухкомпонентный клей для склеивания алюминиевых конструкций.

после обжима угла
или штифтовки угла

В целях улучшения характеристик конструкций, в некоторых типах соединений профилей рекомендуется заменять или добавлять комплектующие изделия. В представленных далее узлах, уголок выравнивающий AYPC.W62.0957 предлагается заменить на уголок пластиковый AYPC.W62.0912.

Угловое соединение профиля AYPC.W72.0101 методом обжима и с использованием штифтов 5x10

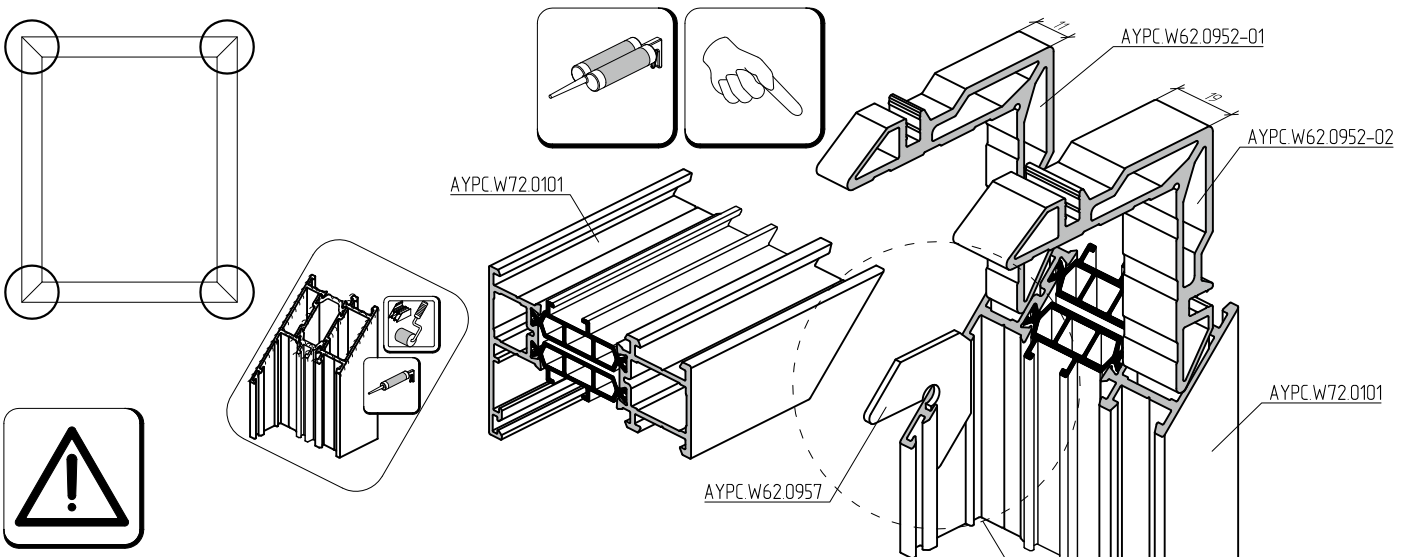

Перед установкой угловых закладных в камеру профиля нанести одно- или двухкомпонентный клей для склеивания алюминиевых конструкций.

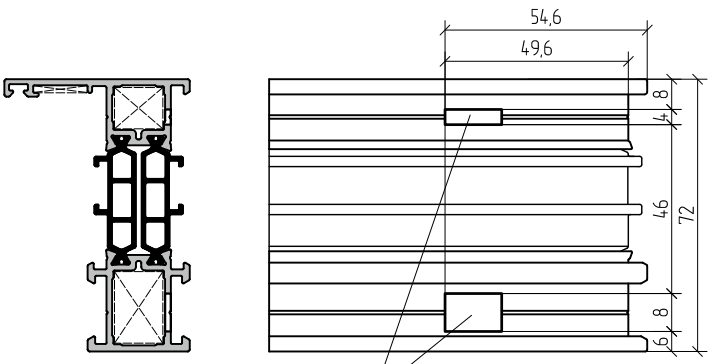

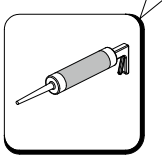

после обжима угла

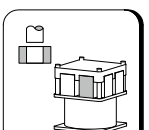

PW72.1
операция №7

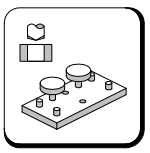

AYPC.W72.1900

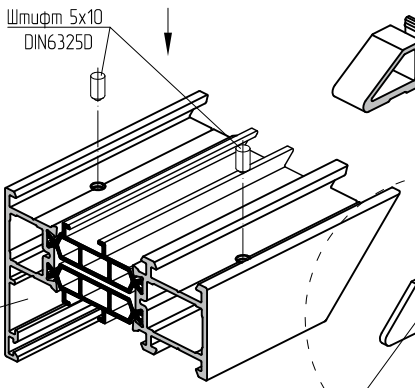

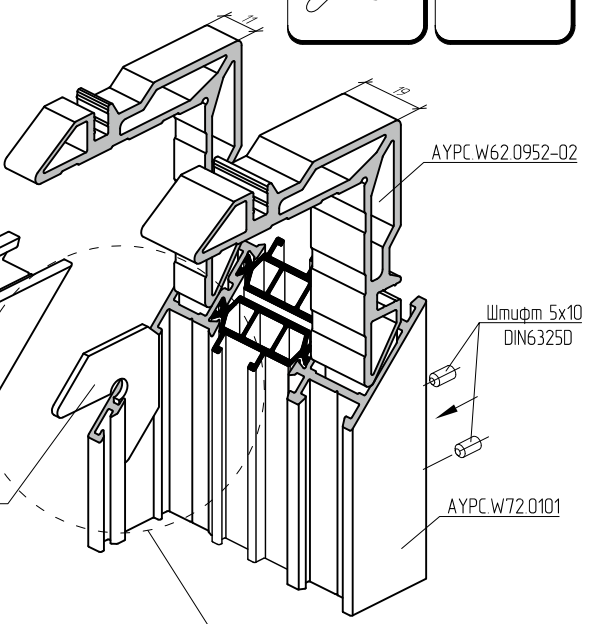

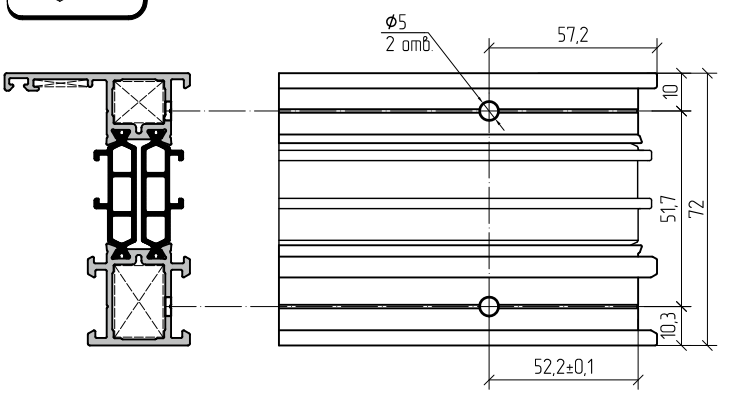

Угловое соединение профиля AYPC.W72.0102 методом обжима и с использованием штифтов 5x10 для конструкций с ПВХ пазом

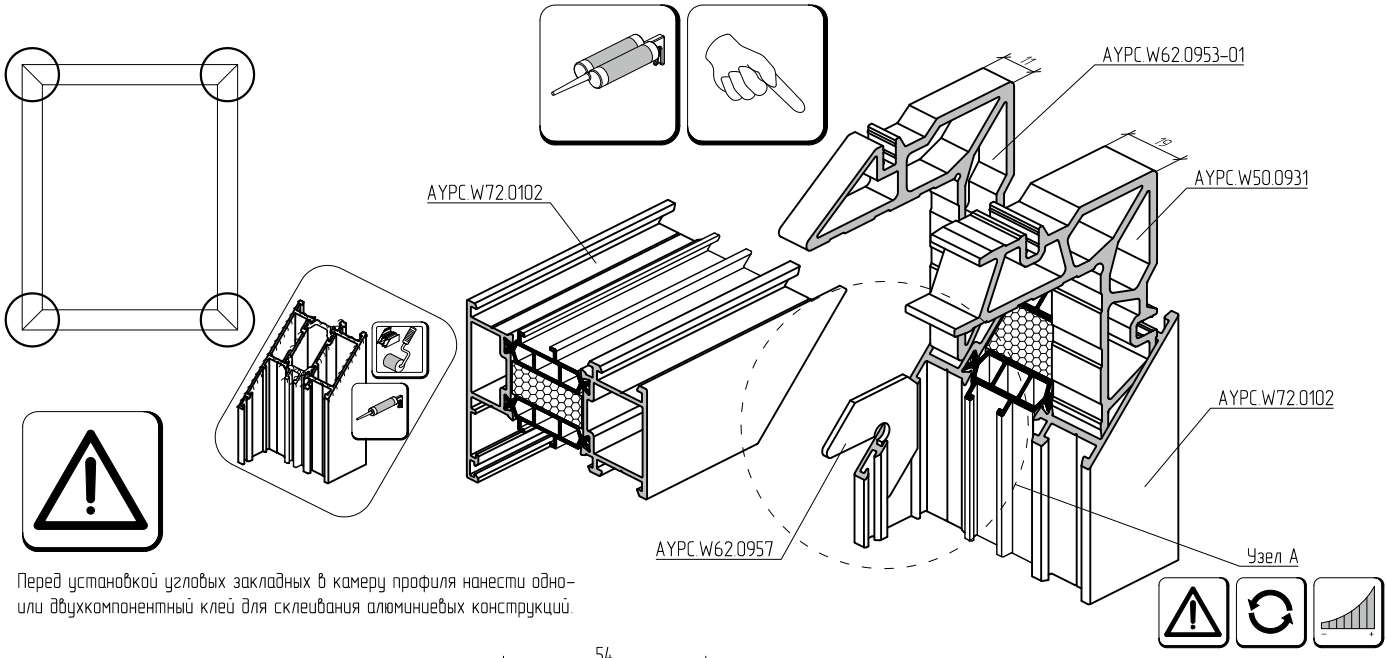

Перед установкой угловых закладных в камеру профиля нанести одно- или двухкомпонентный клей для склеивания алюминиевых конструкций.

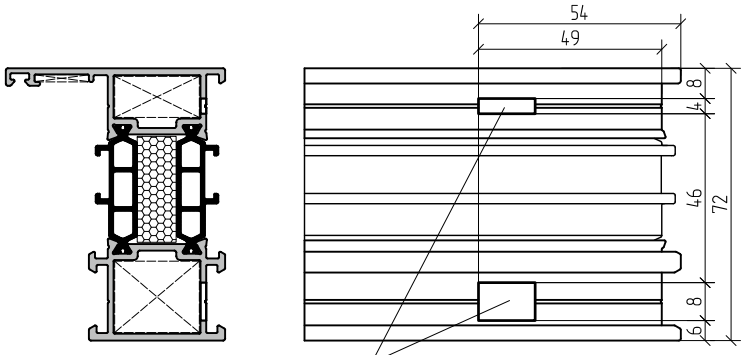

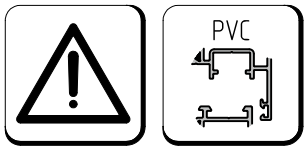

Для окон с ПВХ пазом используется только профиль AYPC.W72.0102, AYPC.W72.0302

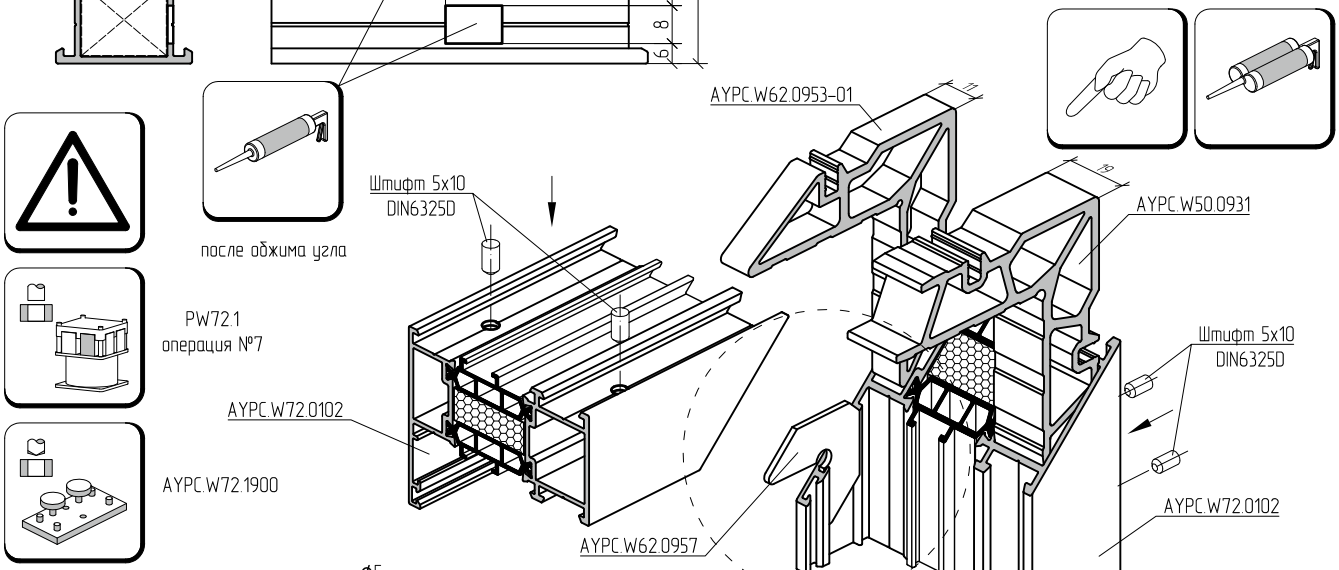

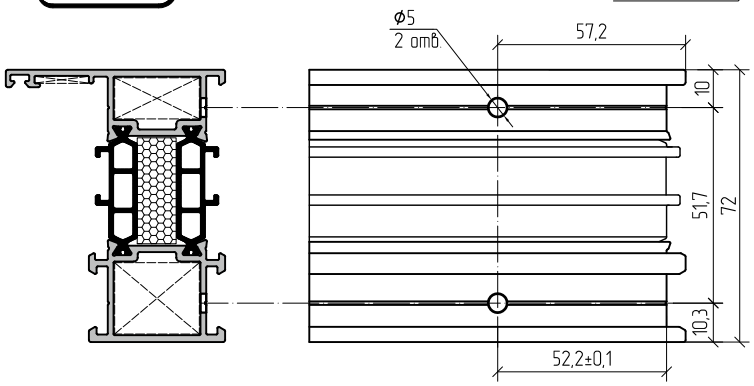

Угловое соединение профиля AYPC.W72.0106 методом обжима и с использованием штифтов 5x10

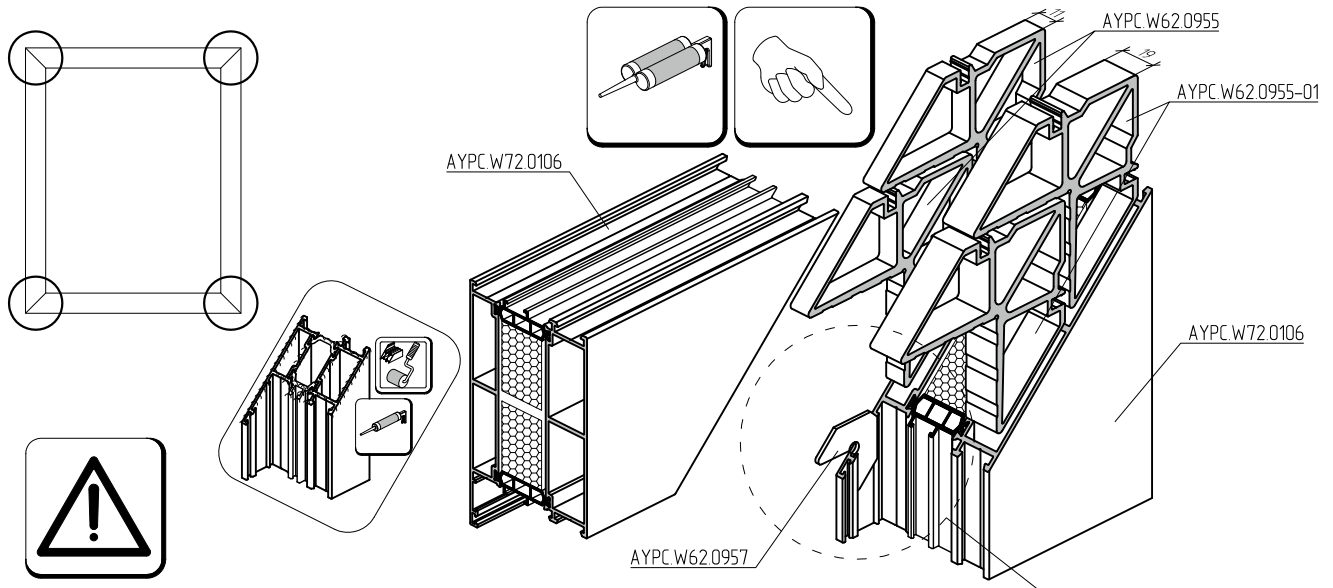

Перед установкой угловых закладных в камеру профиля нанести одно- или двухкомпонентный клей для склеивания алюминиевых конструкций.

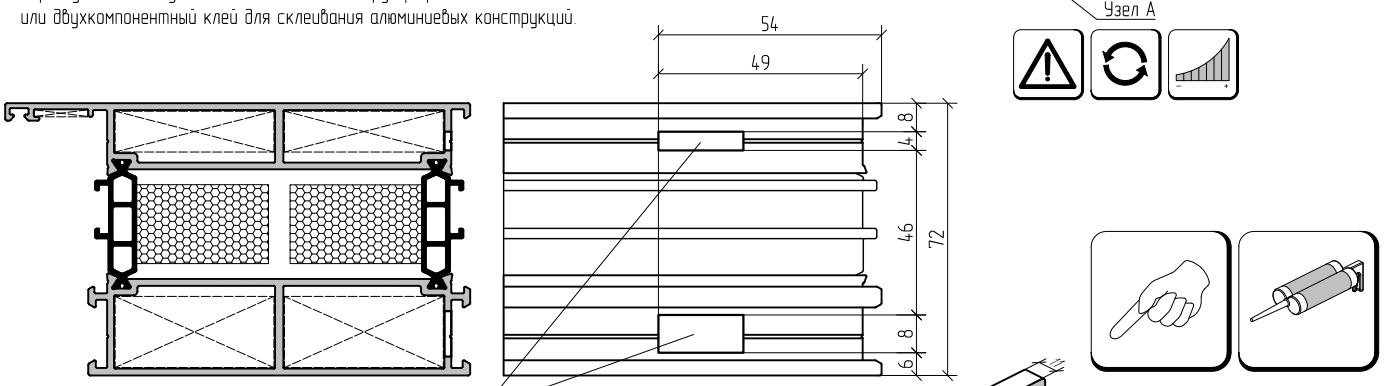

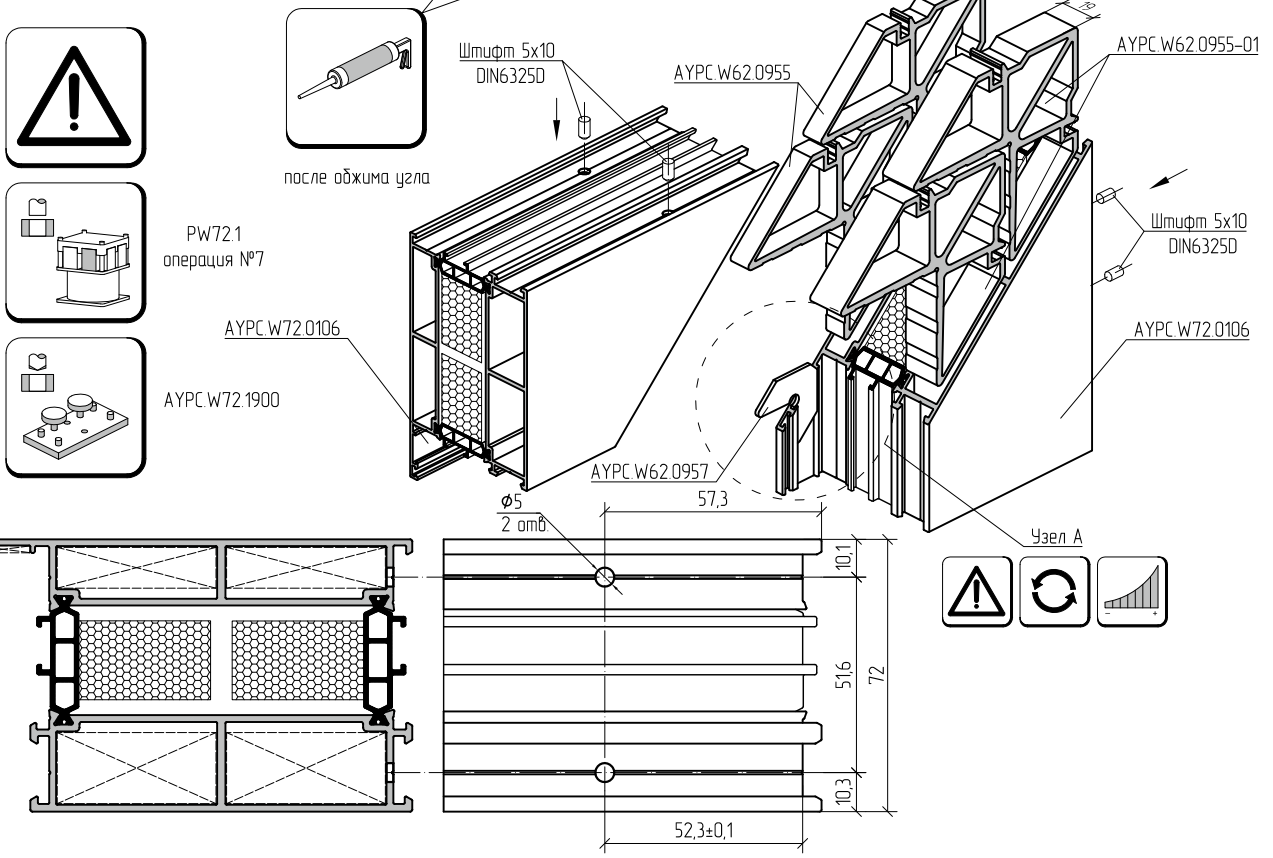

Угловое соединение профиля AYPC.W72.0108 методом обжима и с использованием штифтов 5x10

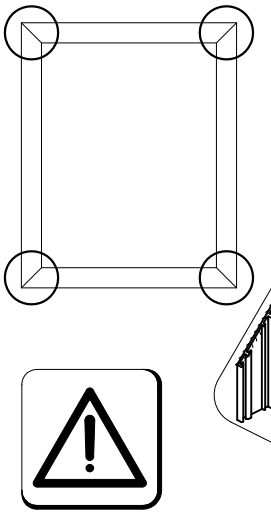

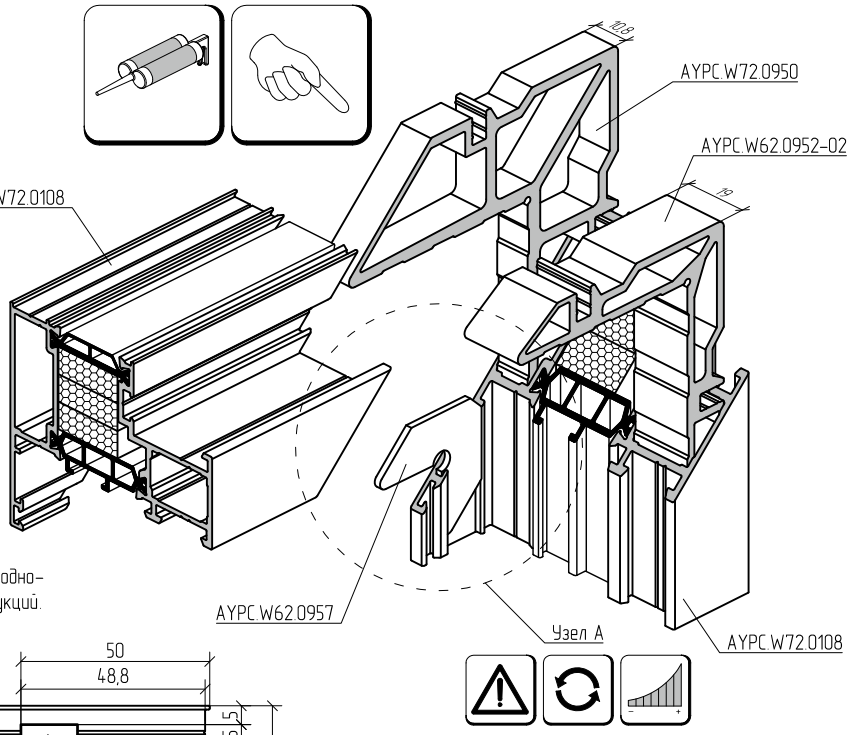

Перед установкой угловых закладных в камеру профиля нанести одно- или двухкомпонентный клей для склеивания алюминиевых конструкций.

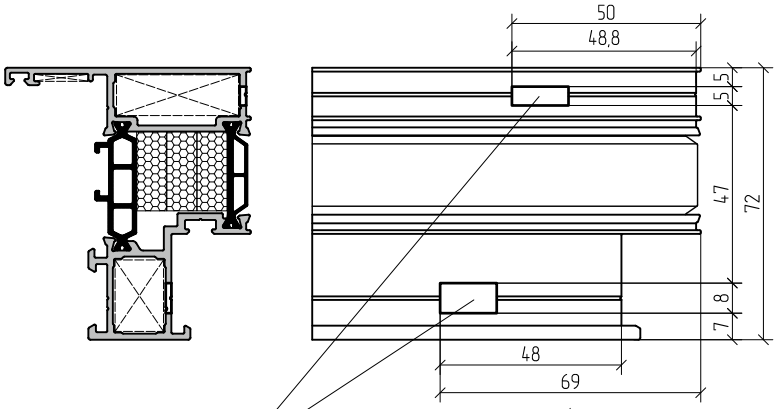

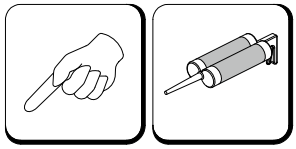

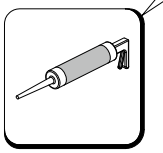

после обжима угла

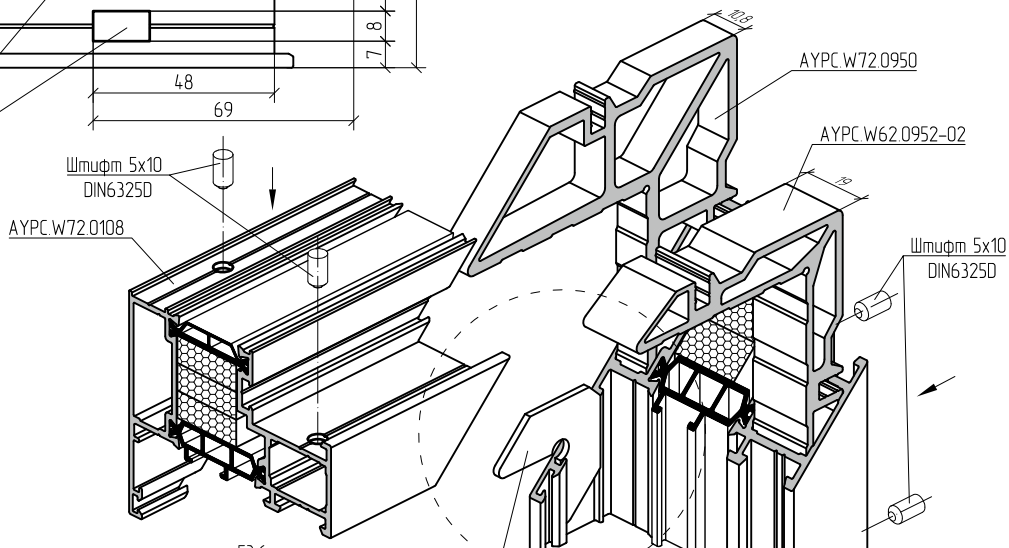

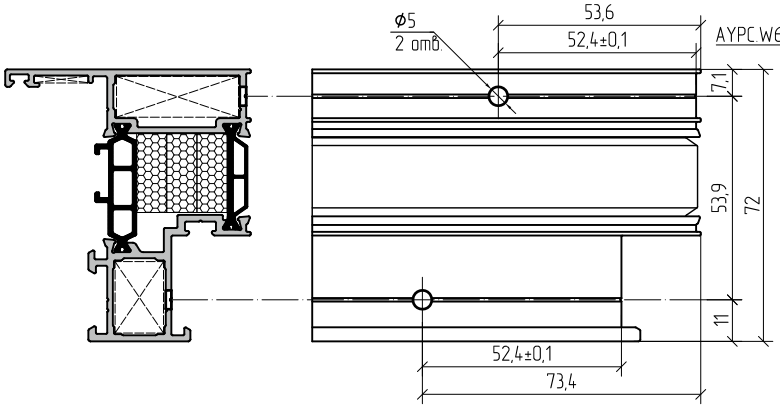

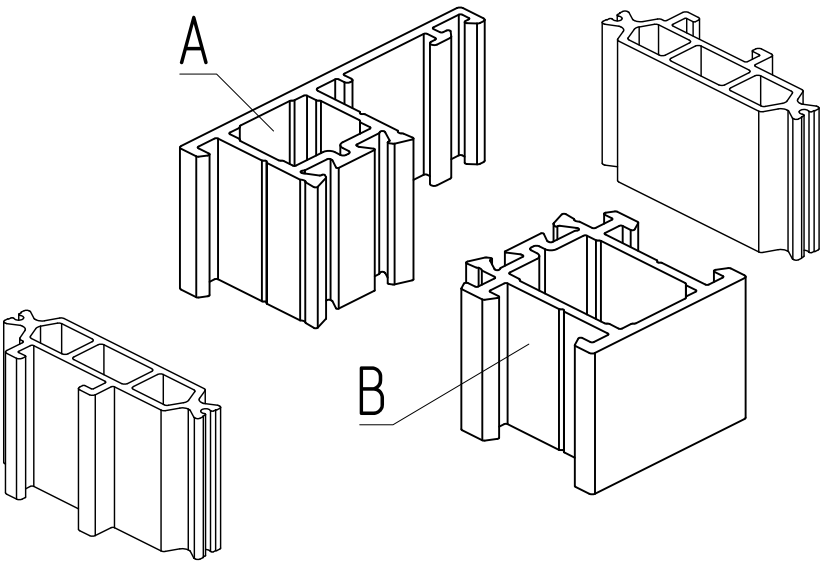

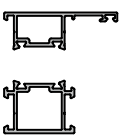	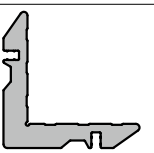	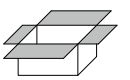	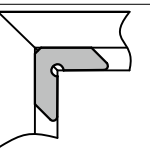	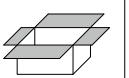
AYPC.W72.0101				
Камера профиля A	AYPC.W62.0952-01	200 шт.	AYPC.W62.0957	200 шт.
Камера профиля B	AYPC.W62.0952-02	100 шт.	–	–
AYPC.W72.0102, AYPC.W72.0102P, AYPC.W72.0102N				
Камера профиля A	AYPC.W62.0953-01	200 шт.	AYPC.W62.0957	200 шт.
Камера профиля B	AYPC.W62.0953-02/AYPC.W50.0931	100 шт./60 шт.	–	–
AYPC.W72.0103, AYPC.W72.0103P, AYPC.W72.0103N				
Камера профиля A	AYPC.W62.0954-02	140 шт.	AYPC.W62.0957	200 шт.
Камера профиля B	AYPC.W62.0954-03	70 шт.	–	–
AYPC.W72.0106, AYPC.W72.0106P, AYPC.W72.0106N				
Камера профиля A	AYPC.W62.0955	120 шт.	AYPC.W62.0957	200 шт.
Камера профиля B	AYPC.W62.0955-01	70 шт.	–	–
AYPC.W72.0107, AYPC.W72.0107P, AYPC.W72.0107N				
Камера профиля A	AYPC.W62.0953-01	200 шт.	AYPC.W62.0957	200 шт.
Камера профиля B	AYPC.W62.0953-02	100 шт.	–	–
AYPC.W72.0108, AYPC.W72.0108N				
Камера профиля A	AYPC.W72.0950	176 шт.	AYPC.W62.0957	200 шт.
Камера профиля B	AYPC.W62.0952-02	100 шт.	–	–
AYPC.W72.0121				
Камера профиля A	AYPC.W62.0952-01	200 шт.	–	–
Камера профиля B	AYPC.W62.0952-02	100 шт.	–	–
AYPC.W72.0122, AYPC.W72.0122P, AYPC.W72.0122N				
Камера профиля A	AYPC.W62.0953-01	200 шт.	–	–
Камера профиля B	AYPC.W62.0953-02	100 шт.	–	–
AYPC.W72.0123, AYPC.W72.0123P, AYPC.W72.0123N				
Камера профиля A	AYPC.W62.0954-02	140 шт.	–	–
Камера профиля B	AYPC.W62.0954-03	70 шт.	–	–
Для окон с ПВХ пазом (AYPC.W72.0212)				
AYPC.W72.0102, AYPC.W72.0102P, AYPC.W72.0102N для окон с ПВХ пазом				
Камера профиля A	AYPC.W62.0953-01	200 шт.	AYPC.W62.0957	200 шт.
Камера профиля B	AYPC.W50.0931	60 шт.	–	–

Угловое соединение профиля створки

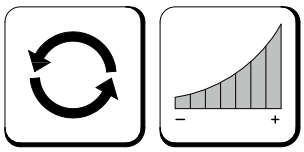

Узел В

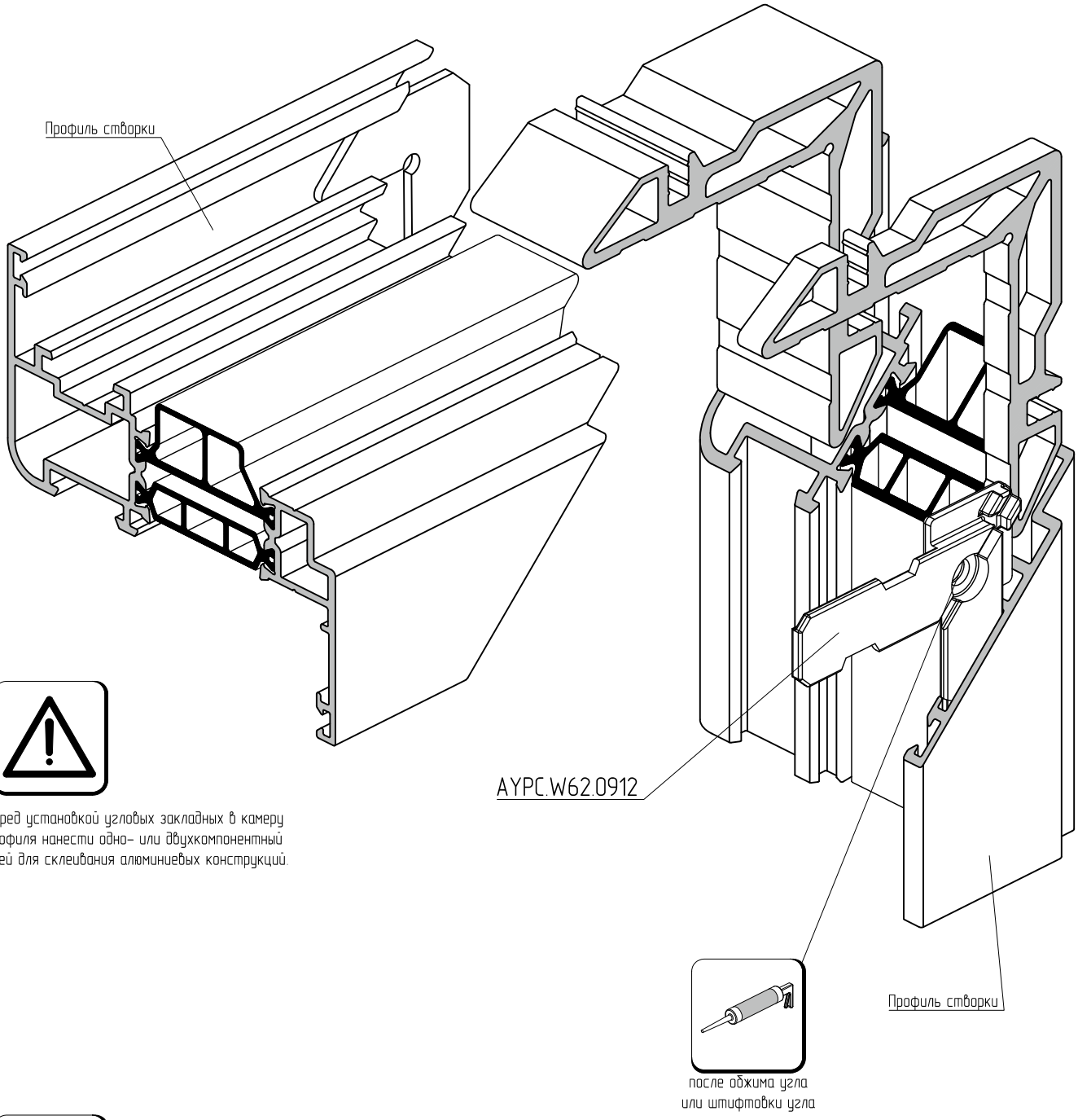

Перед установкой угловых закладных в камеру профиля нанести одно- или двухкомпонентный клей для склеивания алюминиевых конструкций.

В целях улучшения характеристик конструкций, в некоторых типах соединений профилей рекомендуется заменять или добавлять комплектующие изделия. В представленных далее узлах, уголок выравнивающий AYPC.W62.0957 предлагается заменить на уголок пластиковый AYPC.W62.0912.

Угловое соединение профиля AYPC.W72.0201 методом обжима и с использованием штифтов 5x10

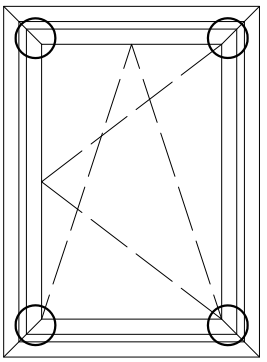

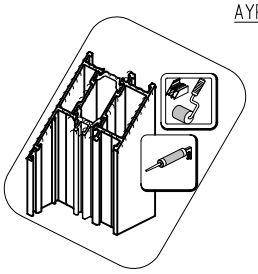

Перед установкой угловых закладных в камеру профиля нанести одно- или двухкомпонентный клей для склеивания алюминиевых конструкций.

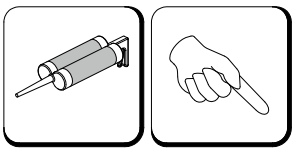

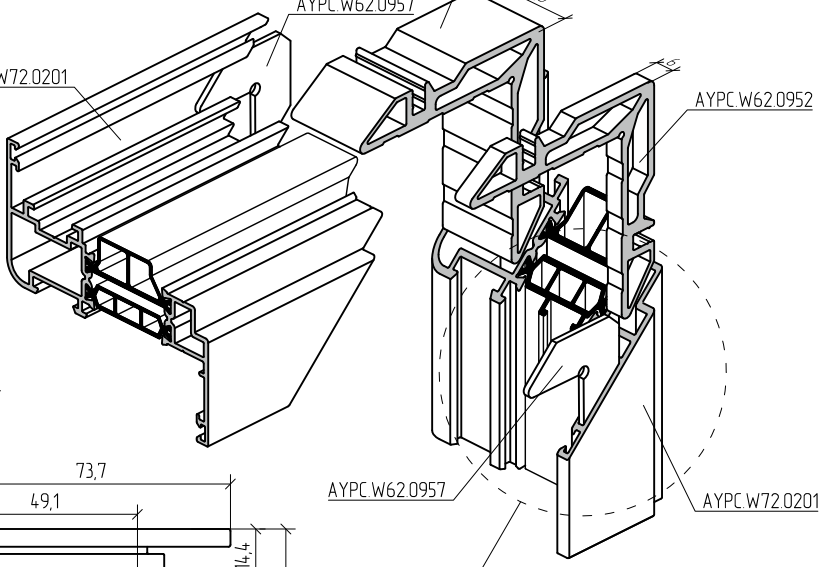

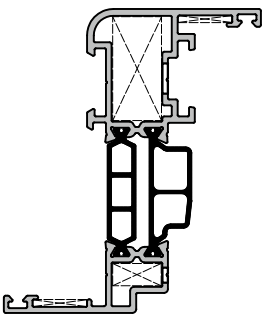

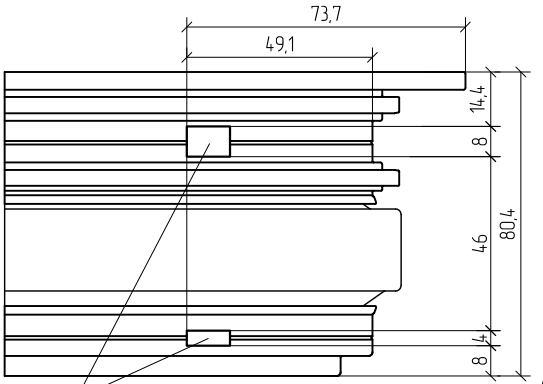

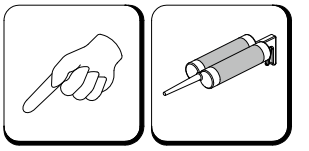

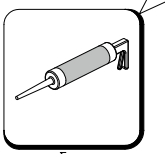

после обжима угла

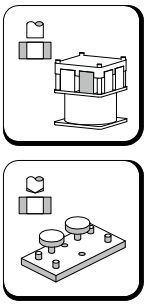

PW72.2
операция №1

AYPC.W72.1920

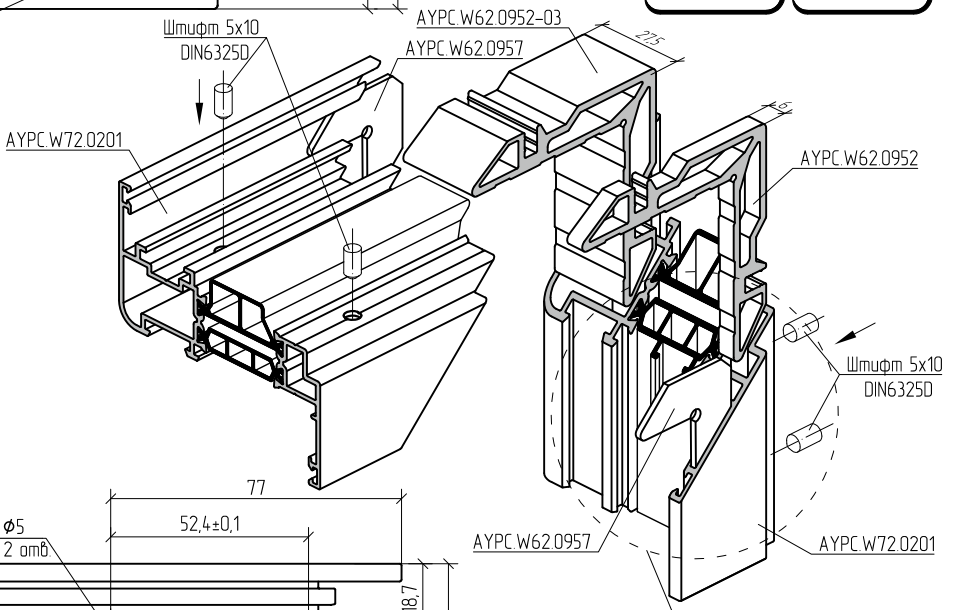

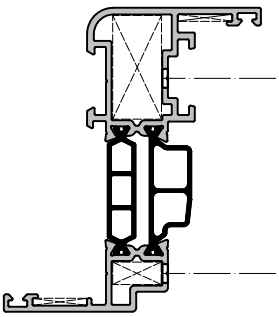

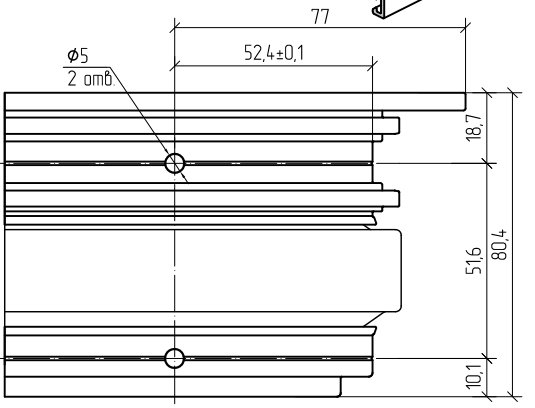

Угловое соединение профиля AYPC.W72.0212 под паз ПВХ методом обжима и с использованием штифтов 5x10

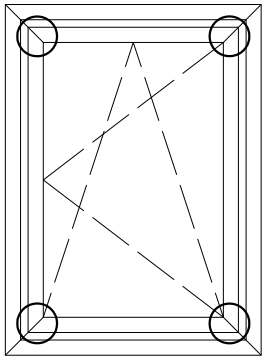

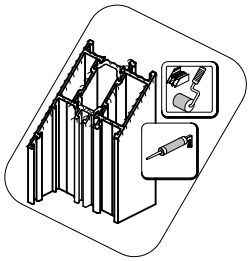

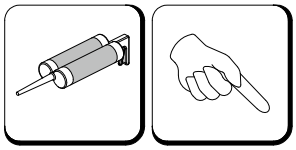

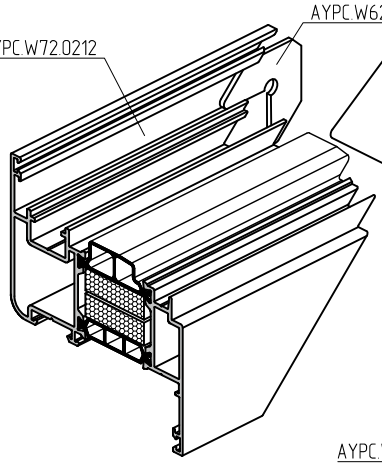

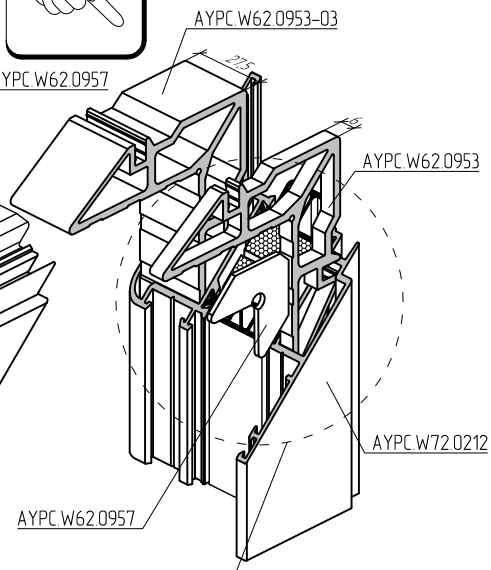

Перед установкой угловых закладных в камеру профиля нанести одно- или двухкомпонентный клей для склеивания алюминиевых конструкций.

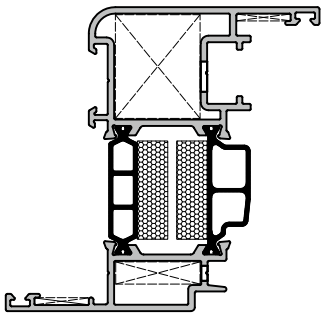

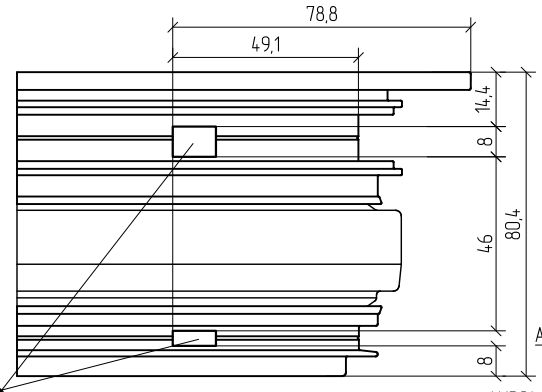

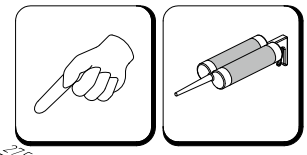

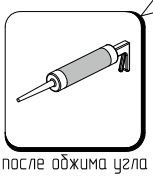

после обжима угла

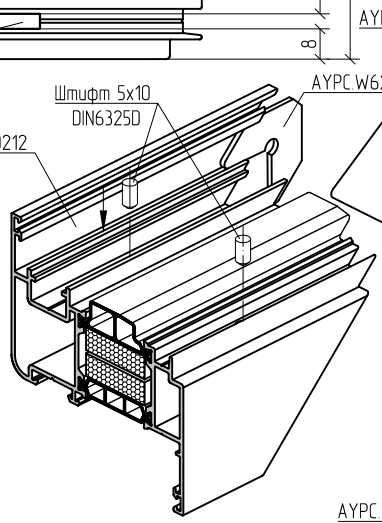

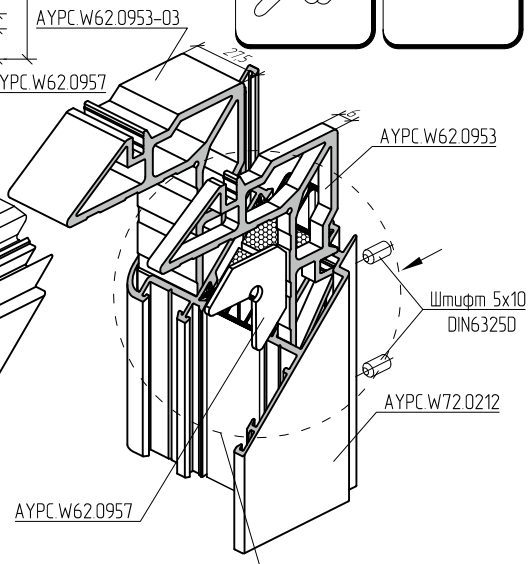

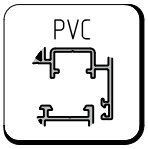

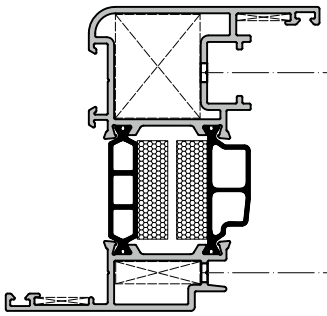

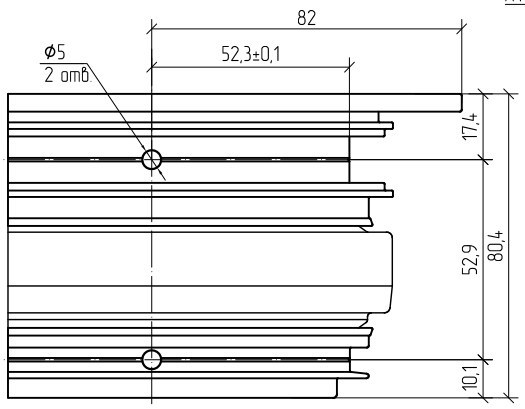

Угловое соединение профиля AYPC.W72.0221 методом обжима и с использованием штифтов 5x10

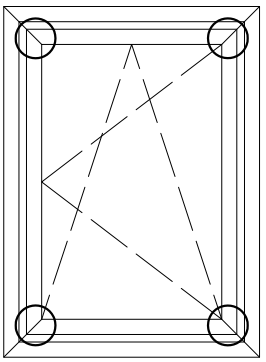

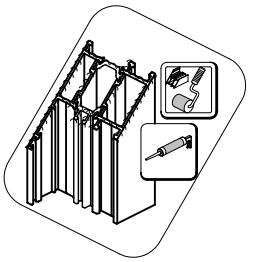

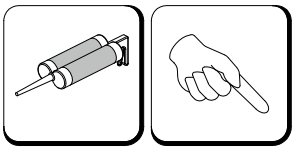

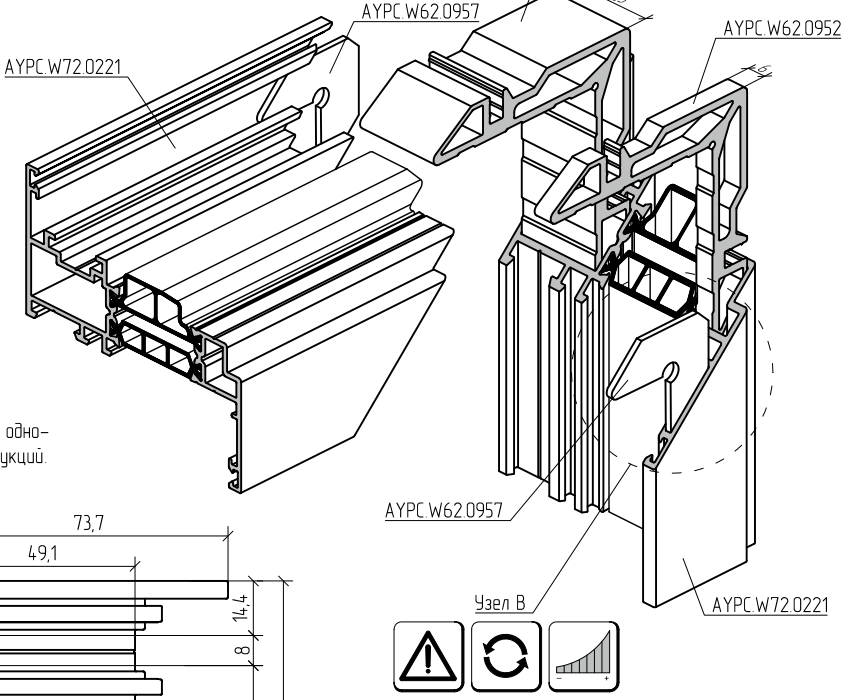

Перед установкой угловых закладных в камеру профиля нанести одно- или двухкомпонентный клей для склеивания алюминиевых конструкций.

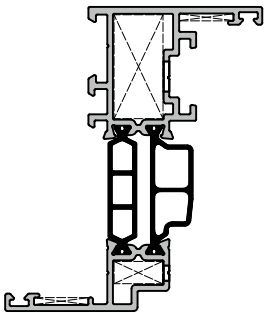

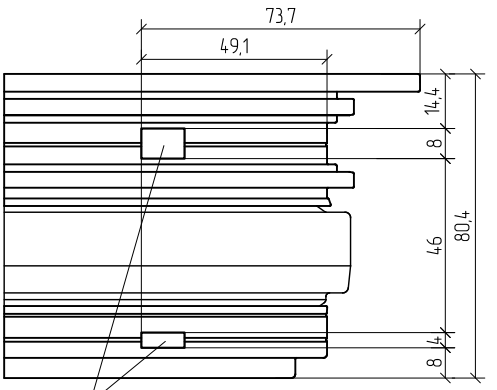

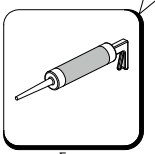

после обжима угла

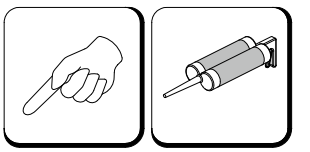

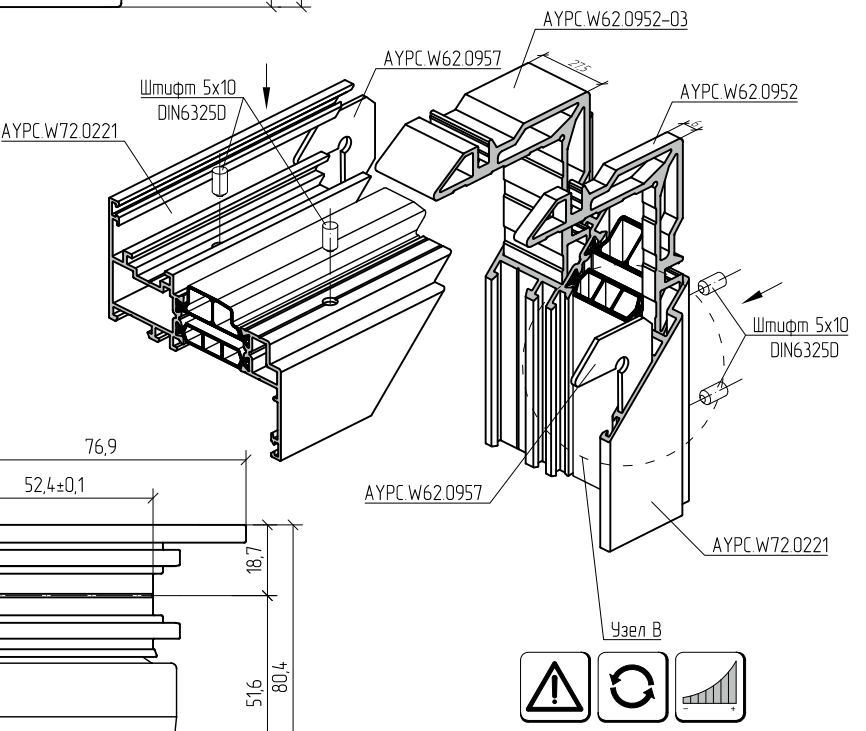

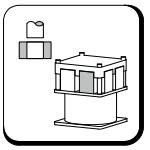

PW72.2
операция №1

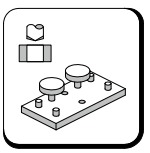

AYPC.W72.1920

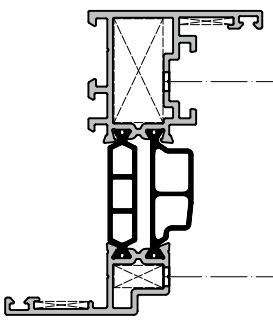

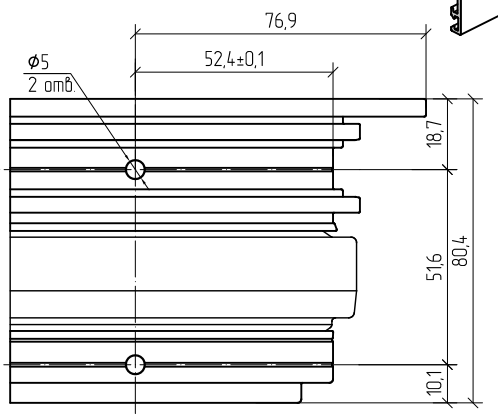

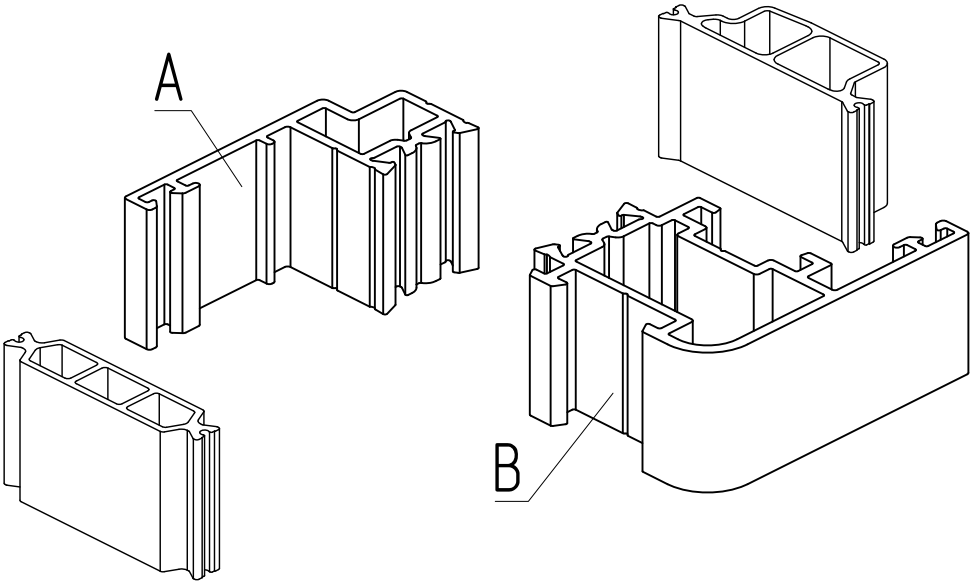

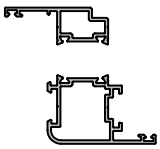	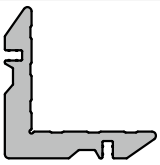	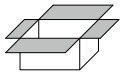	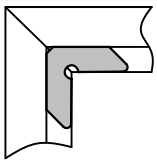	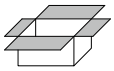
AYPC.W72.0201				
Камера профиля A	AYPC.W62.0952	400 шт.	AYPC.W62.0957	200 шт.
Камера профиля B	AYPC.W62.0952-03	100 шт.	AYPC.W62.0957	200 шт.
AYPC.W72.0202, AYPC.W72.0202P, AYPC.W72.0202N				
Камера профиля A	AYPC.W62.0953	200 шт.	AYPC.W62.0957	200 шт.
Камера профиля B	AYPC.W62.0953-03	40 шт.	AYPC.W62.0957	200 шт.
AYPC.W72.0203, AYPC.W72.0203P, AYPC.W72.0203N				
Камера профиля A	AYPC.W62.0954-04	200 шт.	AYPC.W62.0957	200 шт.
Камера профиля B	AYPC.W62.0954-05	50 шт.	AYPC.W62.0957	200 шт.
AYPC.W72.0212, AYPC.W72.0212N				
Камера профиля A	AYPC.W62.0953	200 шт.	AYPC.W62.0957	200 шт.
Камера профиля B	AYPC.W62.0953-03	40 шт.	AYPC.W62.0957	200 шт.
AYPC.W72.0221				
Камера профиля A	AYPC.W62.0952	400 шт.	AYPC.W62.0957	200 шт.
Камера профиля B	AYPC.W62.0952-03	100 шт.	AYPC.W62.0957	200 шт.
AYPC.W72.0222, AYPC.W72.0222P, AYPC.W72.0222N				
Камера профиля A	AYPC.W62.0953	200 шт.	AYPC.W62.0957	200 шт.
Камера профиля B	AYPC.W62.0953-03	40 шт.	AYPC.W62.0957	200 шт.
AYPC.W72.0223, AYPC.W72.0223P, AYPC.W72.0223N				
Камера профиля A	AYPC.W62.0954-04	200 шт.	AYPC.W62.0957	200 шт.
Камера профиля B	AYPC.W62.0954-05	50 шт.	AYPC.W62.0957	200 шт.

Угловое соединение профиля импоста

Узел С

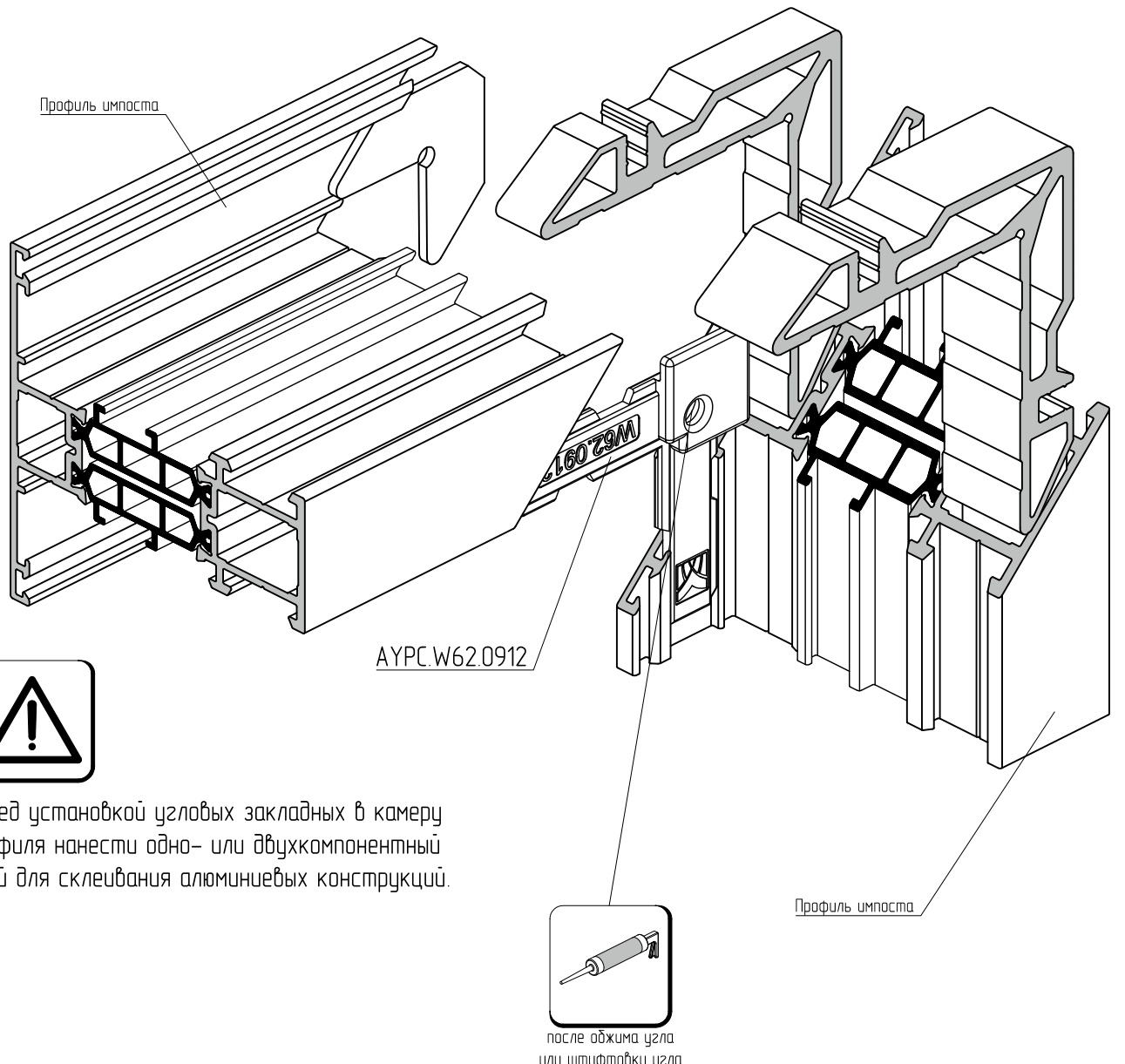

Перед установкой угловых закладных в камеру профиля нанести одно- или двухкомпонентный клей для склеивания алюминиевых конструкций.

В целях улучшения характеристик конструкций, в некоторых типах соединений профилей рекомендуется заменять или добавлять комплектующие изделия. В представленных далее узлах, уголок выравнивающий AYPC.W62.0957 предлагается заменить на уголок пластиковый AYPC.W62.0912.

Угловое соединение профиля AYPC.W72.0301 методом обжима и с использованием штифтов 5x10

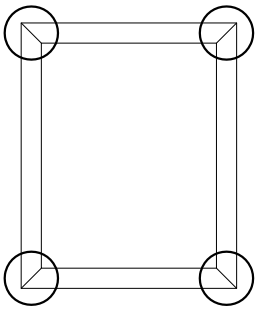

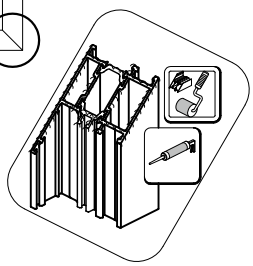

Перед установкой угловых закладных в камеру профиля нанести одно- или двухкомпонентный клей для склеивания алюминиевых конструкций.

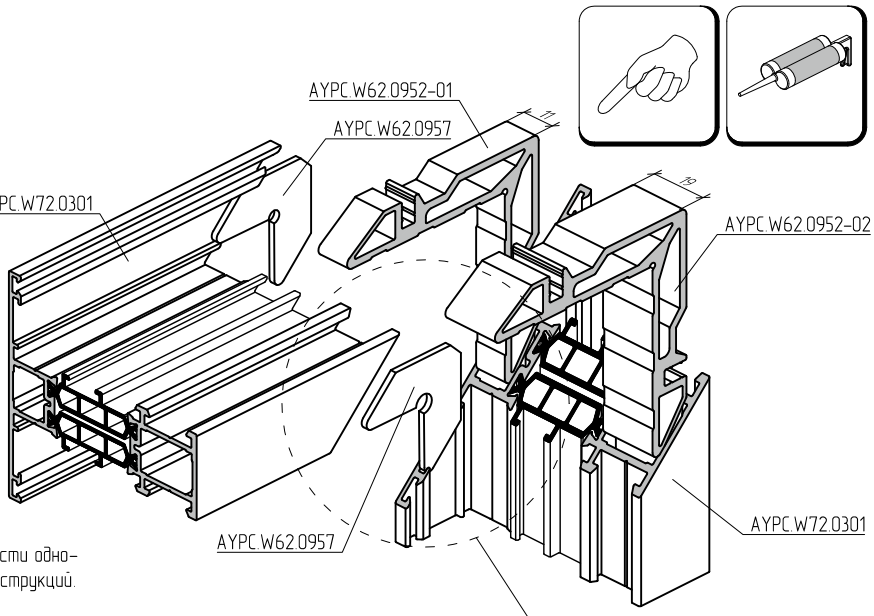

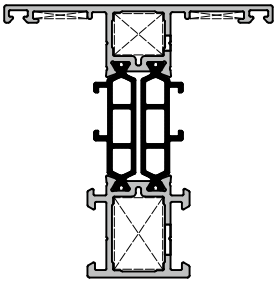

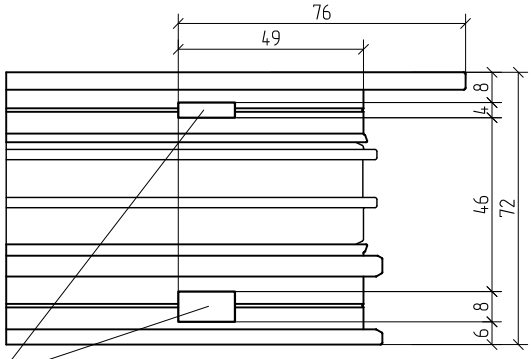

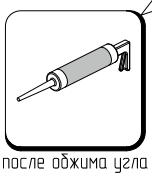

после обжима угла

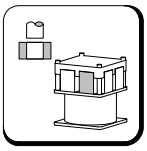

PW72.1
операция №7

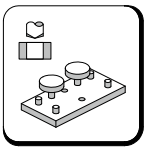

AYPC.W72.1900

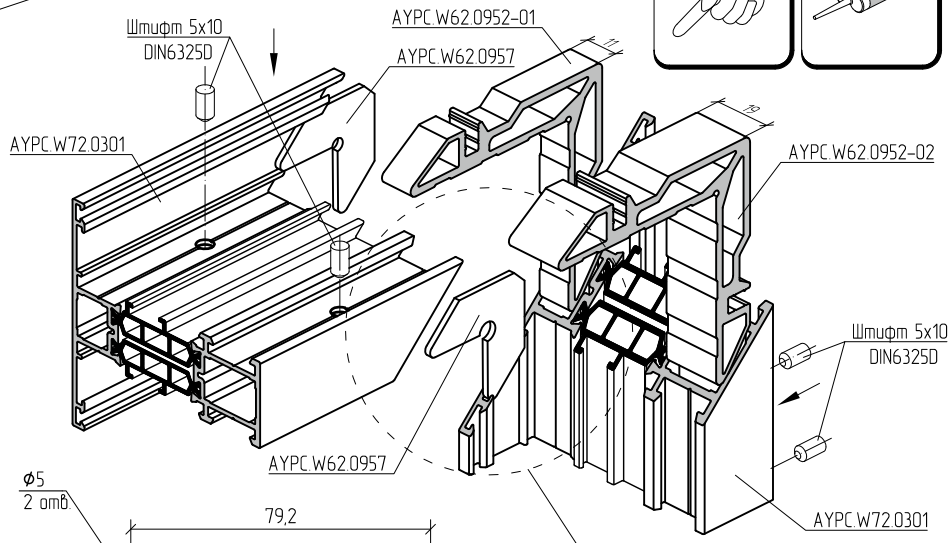

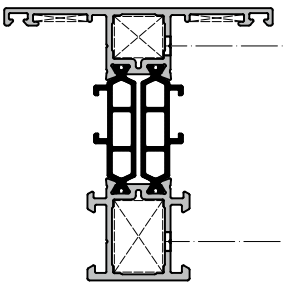

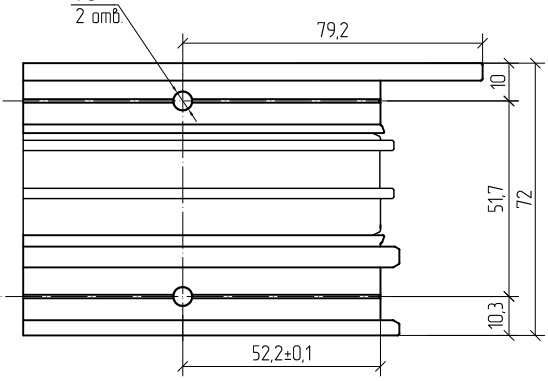

Угловое соединение профиля AYPC.W72.0302 методом обжима и с использованием штифтов 5x10 для конструкций с ПВХ пазом

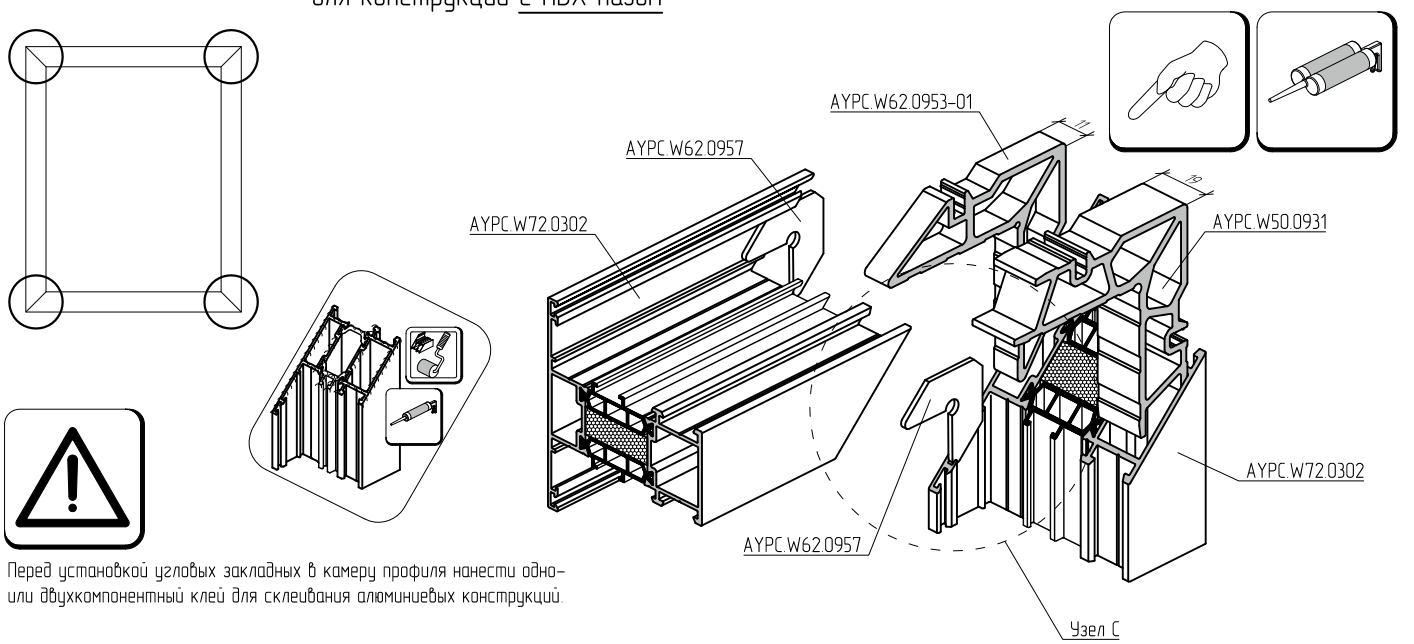

Перед установкой угловых закладных в камеру профиля нанести одно- или двухкомпонентный клей для склеивания алюминиевых конструкций.

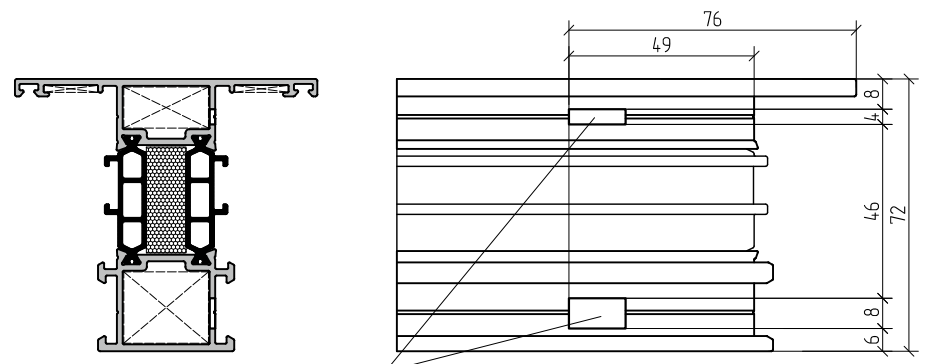

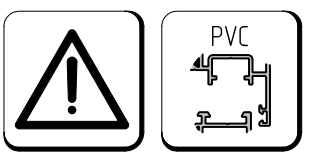

Для окон с ПВХ пазом используется только профиль AYPC.W72.0102, AYPC.W72.0302

после обжима угла

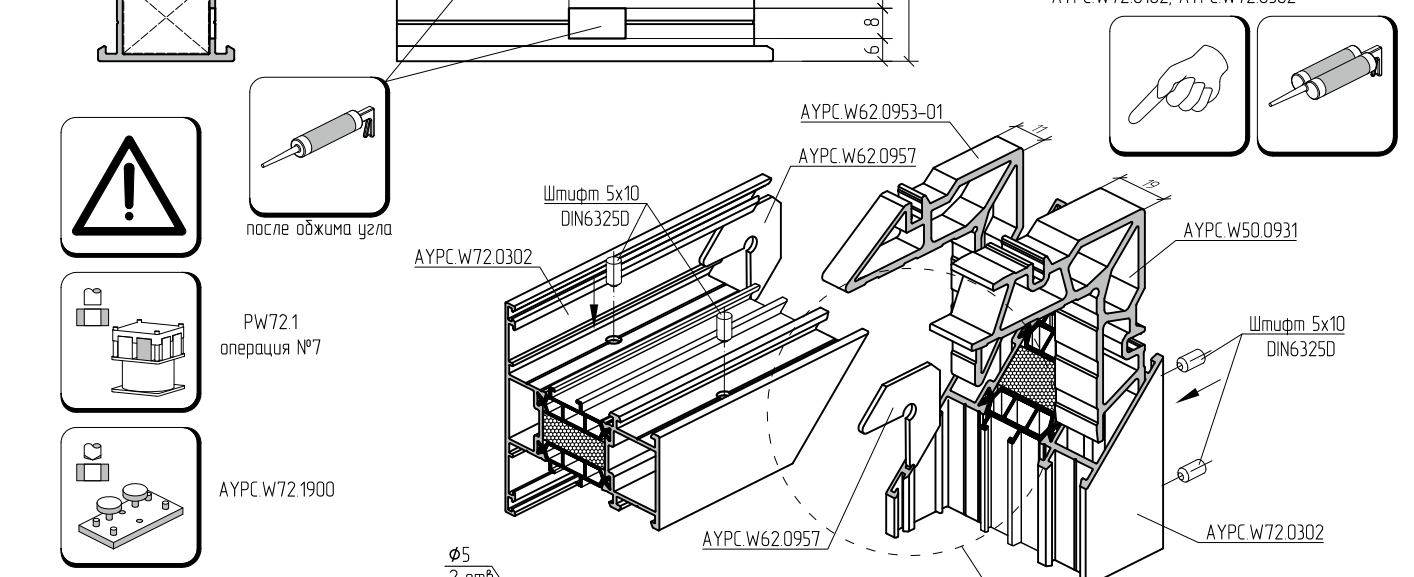

PW72.1
операция №7

AYPC.W72.1900

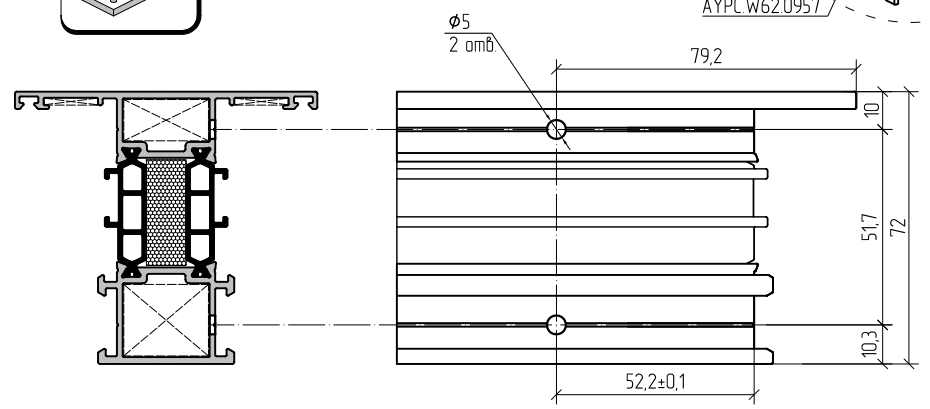

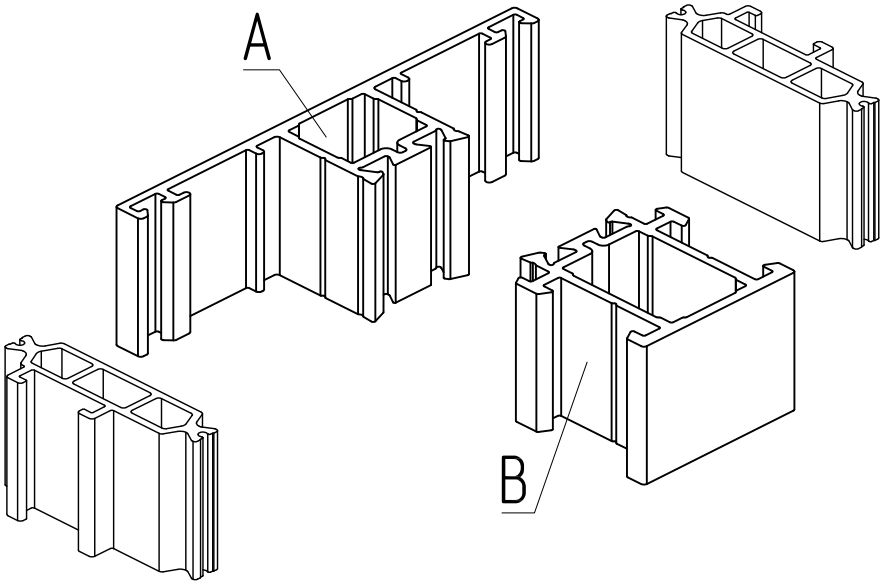

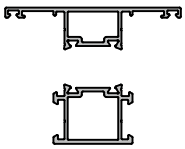	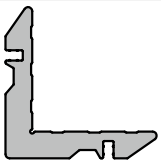	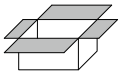	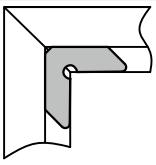	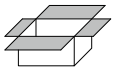
AYPC.W72.0301				
Камера профиля A	AYPC.W62.0952-01	200 шт.	AYPC.W62.0957	200 шт.
Камера профиля B	AYPC.W62.0952-02	100 шт.	AYPC.W62.0957	200 шт.
AYPC.W72.0302, AYPC.W72.0302P, AYPC.W72.0302N				
Камера профиля A	AYPC.W62.0953-01	200 шт.	AYPC.W62.0957	200 шт.
Камера профиля B	AYPC.W62.0953-02/AYPC.W50.0931	100 шт./60 шт.	AYPC.W62.0957	200 шт.
AYPC.W72.0303, AYPC.W72.0303P, AYPC.W72.0303N				
Камера профиля A	AYPC.W62.0954-02	140 шт.	AYPC.W62.0957	200 шт.
Камера профиля B	AYPC.W62.0954-03	70 шт.	AYPC.W62.0957	200 шт.
Для окон с ПВХ пазом (AYPC.W72.0212)				
AYPC.W72.0302, AYPC.W72.0302P, AYPC.W72.0302N для окон с ПВХ пазом				
Камера профиля A	AYPC.W62.0953-01	200 шт.	AYPC.W62.0957	200 шт.
Камера профиля B	AYPC.W50.0931	60 шт.	AYPC.W62.0957	200 шт.

Угловое соединение профиля AYPC.W72.0104 методом обжима и с использованием штифтов 5x10. Вариант 1

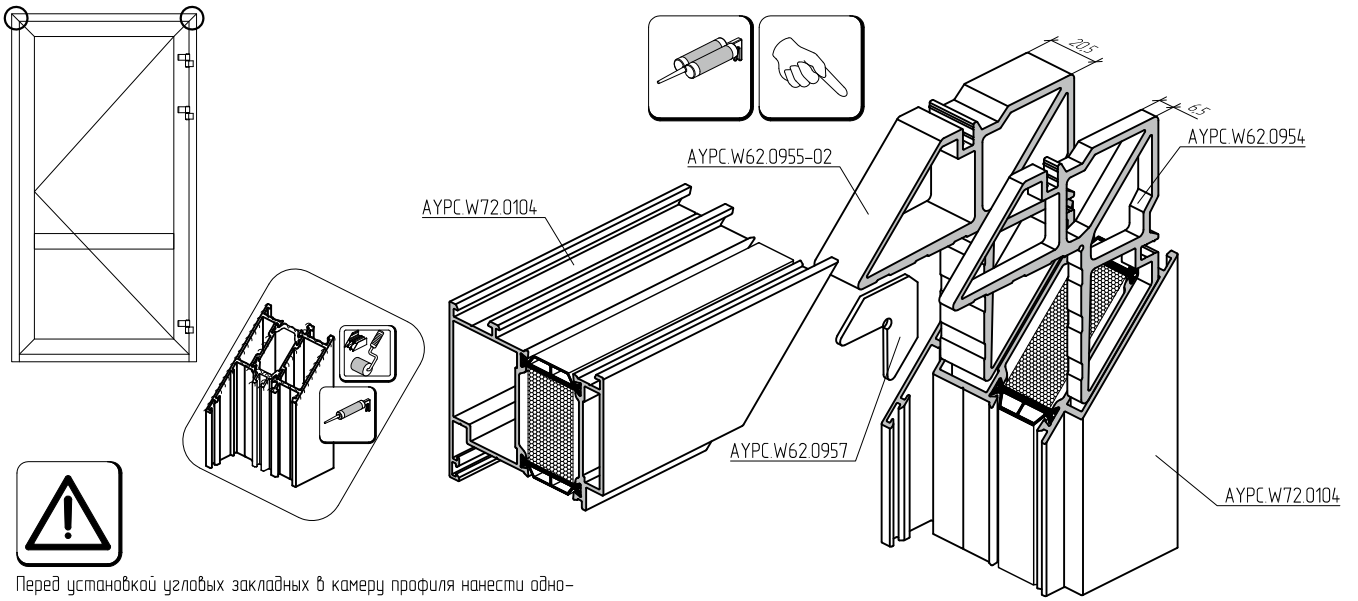

Перед установкой угловых закладных в камеру профиля нанести одно- или двухкомпонентный клей для склеивания алюминиевых конструкций.

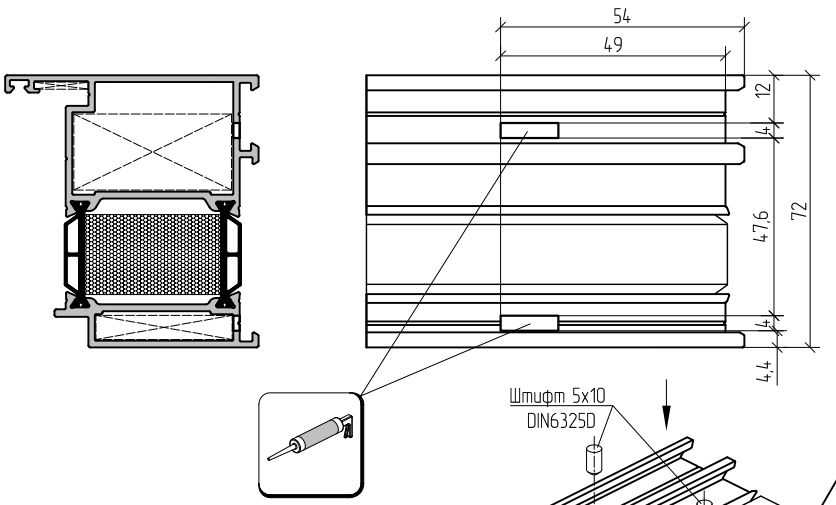

PW72.2
операция №2

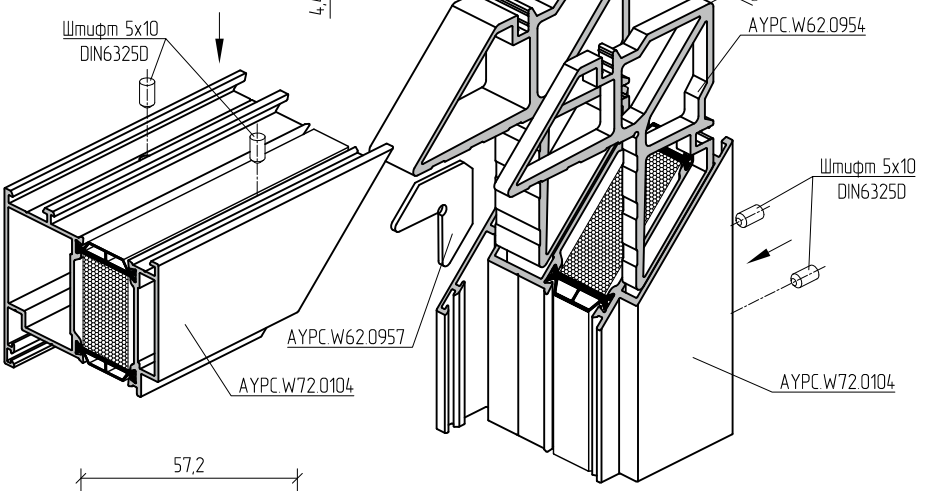

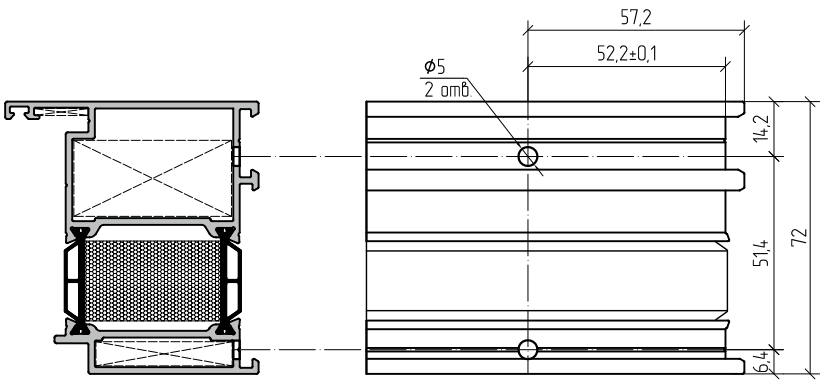

Угловое соединение профиля AYPC.W72.0104 методом обжима и с использованием штифтов 5x10. Вариант 2

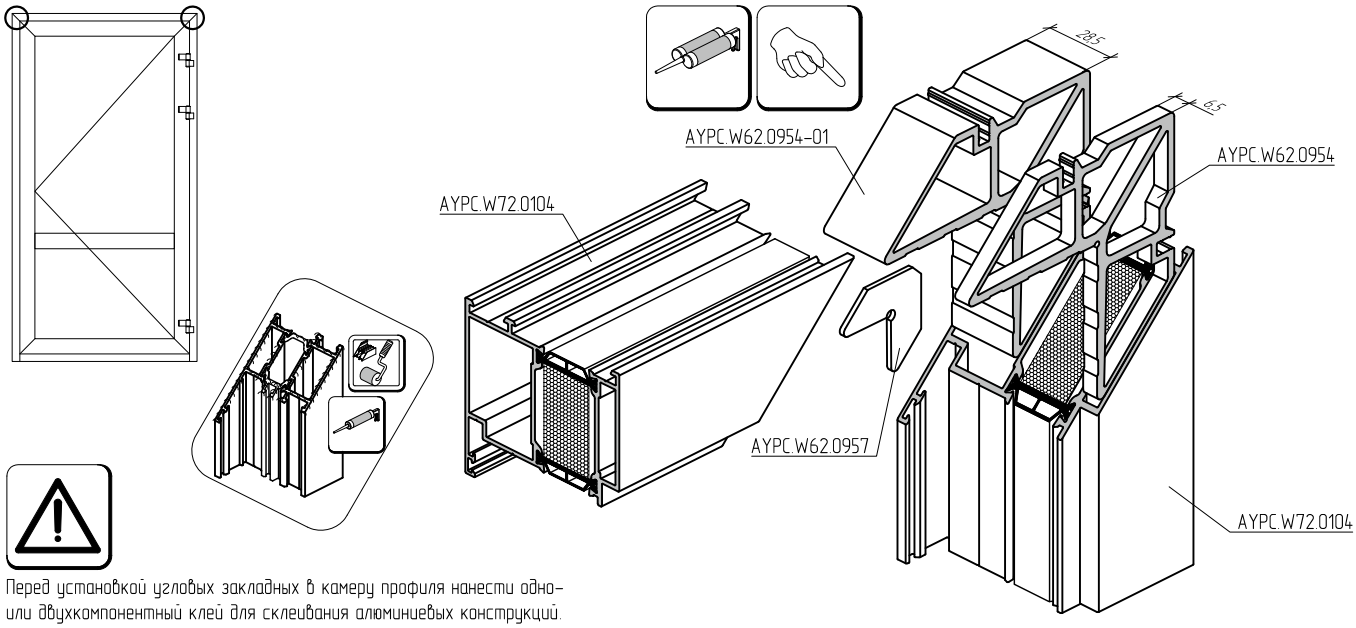

Перед установкой угловых закладных в камеру профиля нанести одно- или двухкомпонентный клей для склеивания алюминиевых конструкций.

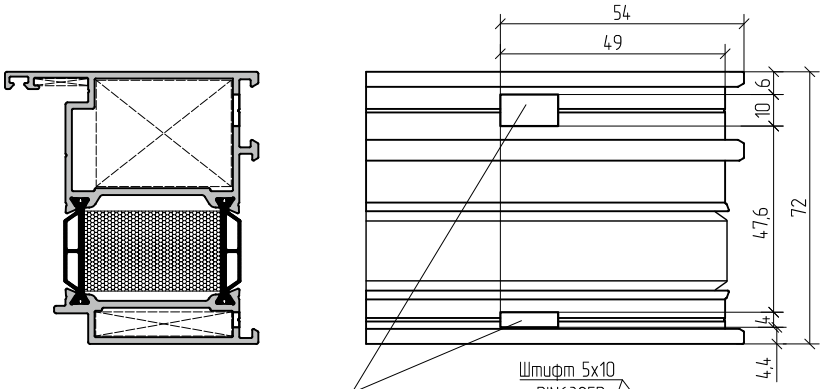

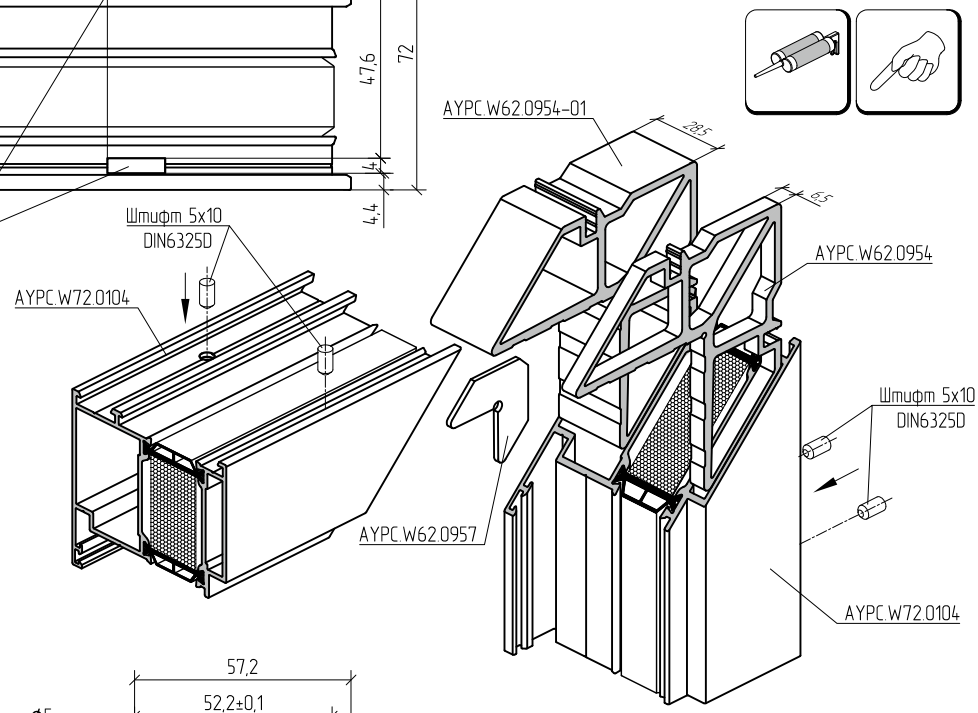

PW72.2
операция №2

AYPC.W72.1910

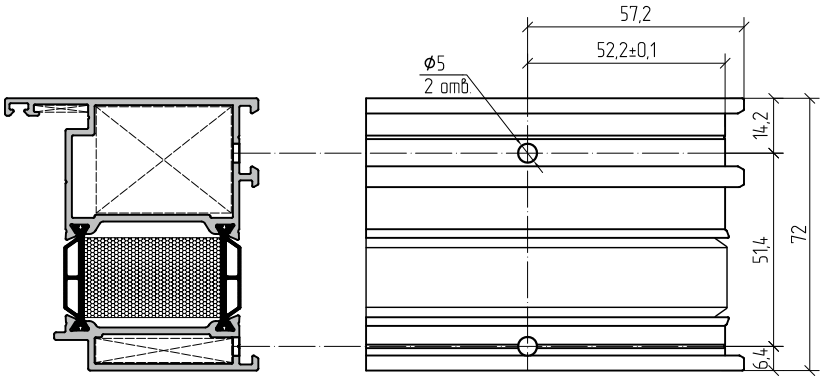

Угловое соединение профиля AYPC.W72.0105 методом обжима и с использованием штифтов 5x10. Вариант 1

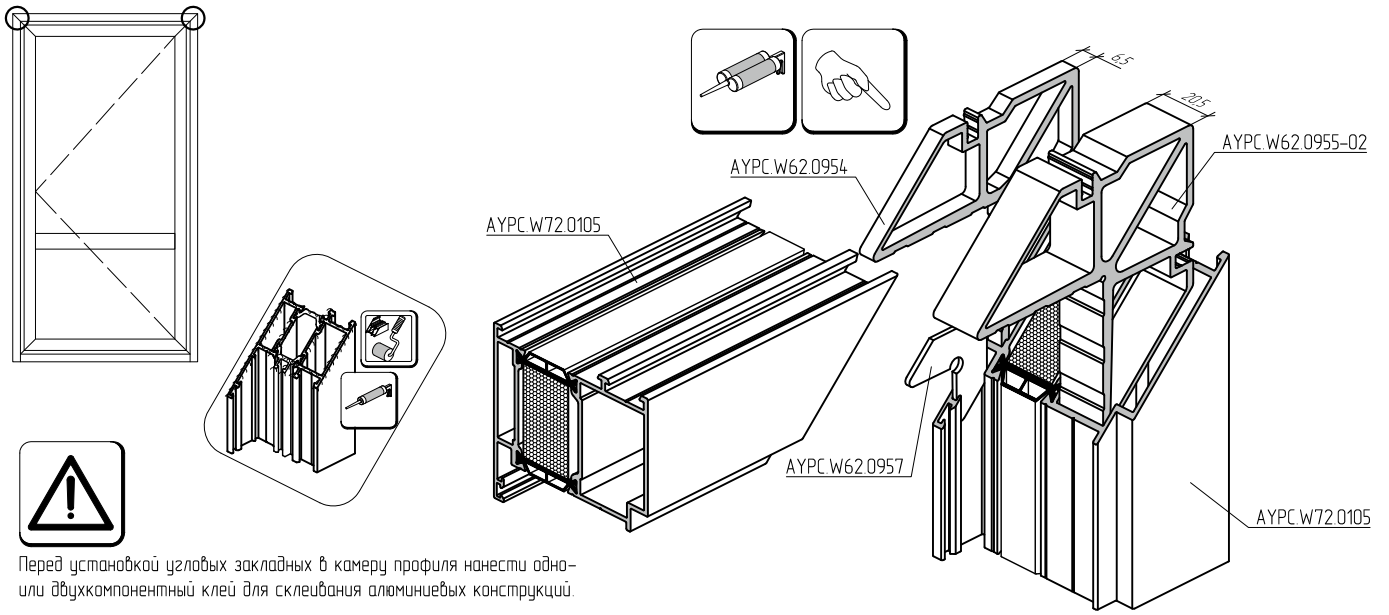

Перед установкой угловых закладных в камеру профиля нанести одно- или двухкомпонентный клей для склеивания алюминиевых конструкций.

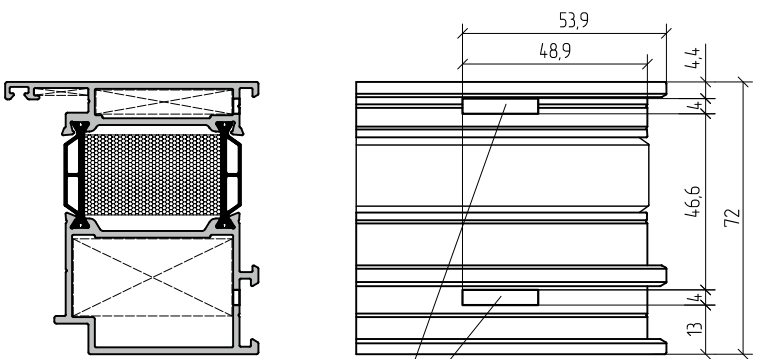

после обжима угла

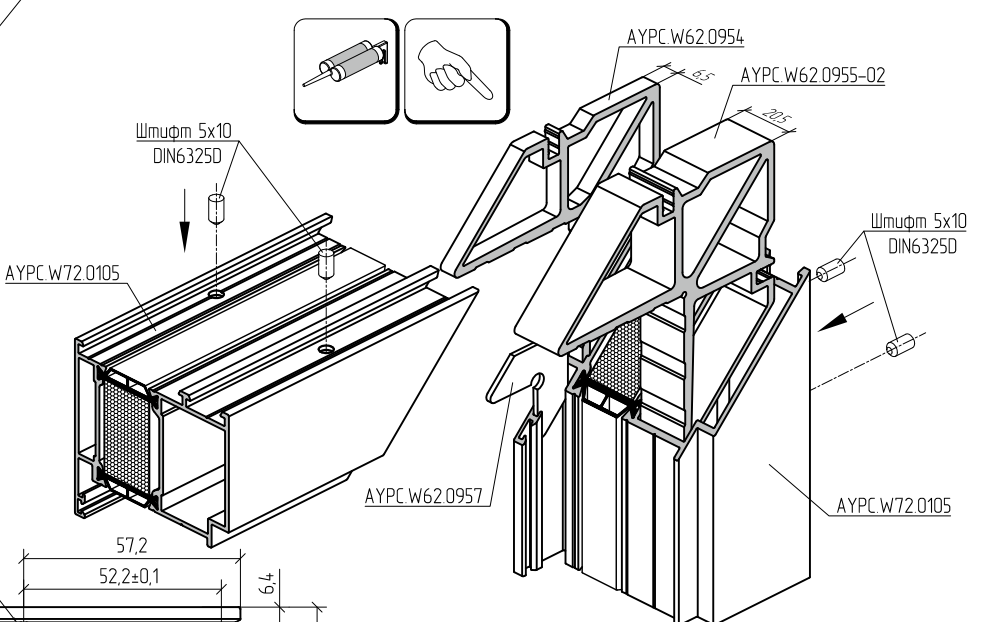

PW72.2
операция №2

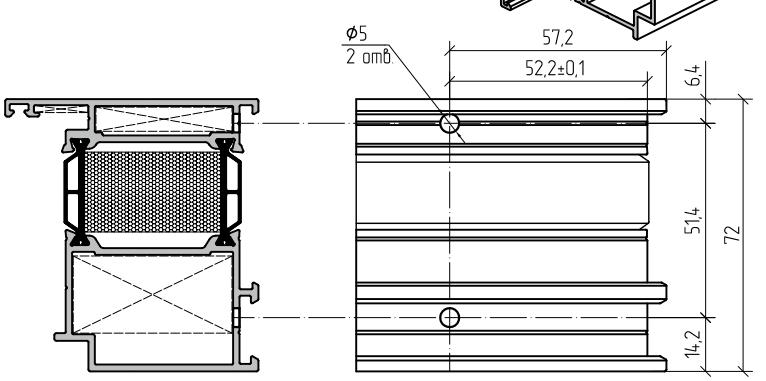

Угловое соединение профиля AYPC.W72.0105 методом обжима и с использованием штифтов 5x10. Вариант 2

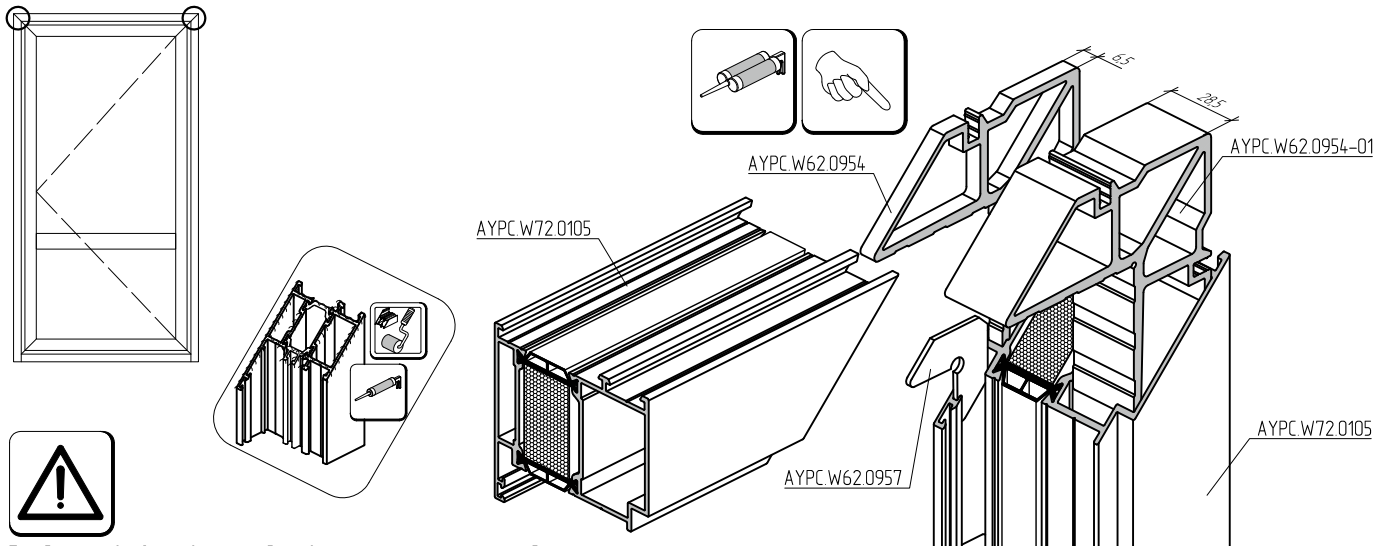

Перед установкой угловых закладных в камеру профиля нанести одно- или двухкомпонентный клей для склеивания алюминиевых конструкций.

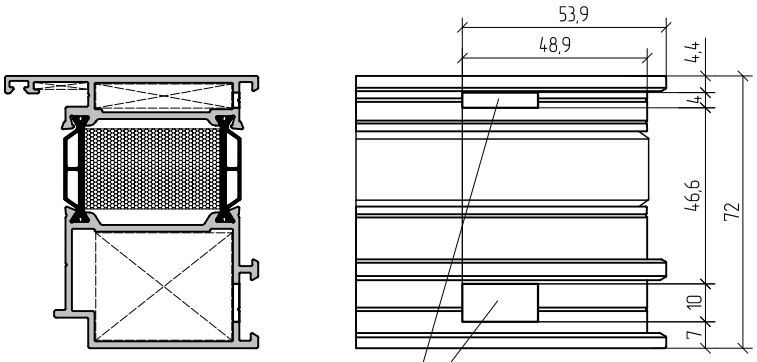

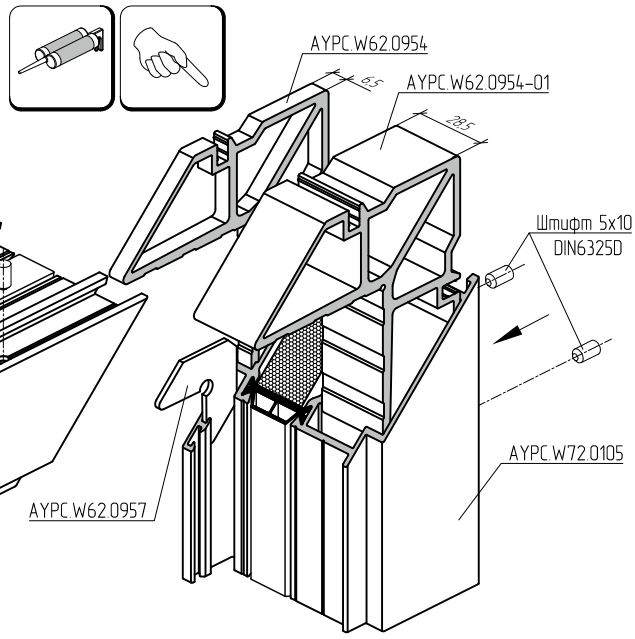

после обжима угла

PW72.2
операция №2

AYPC.W72.1910

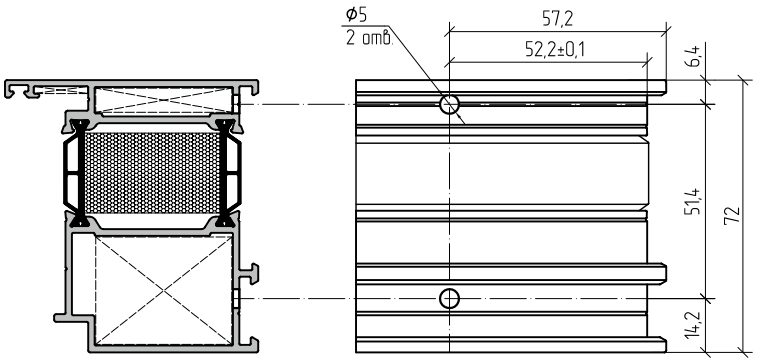

Угловое соединение профиля дверной створки

Узел D

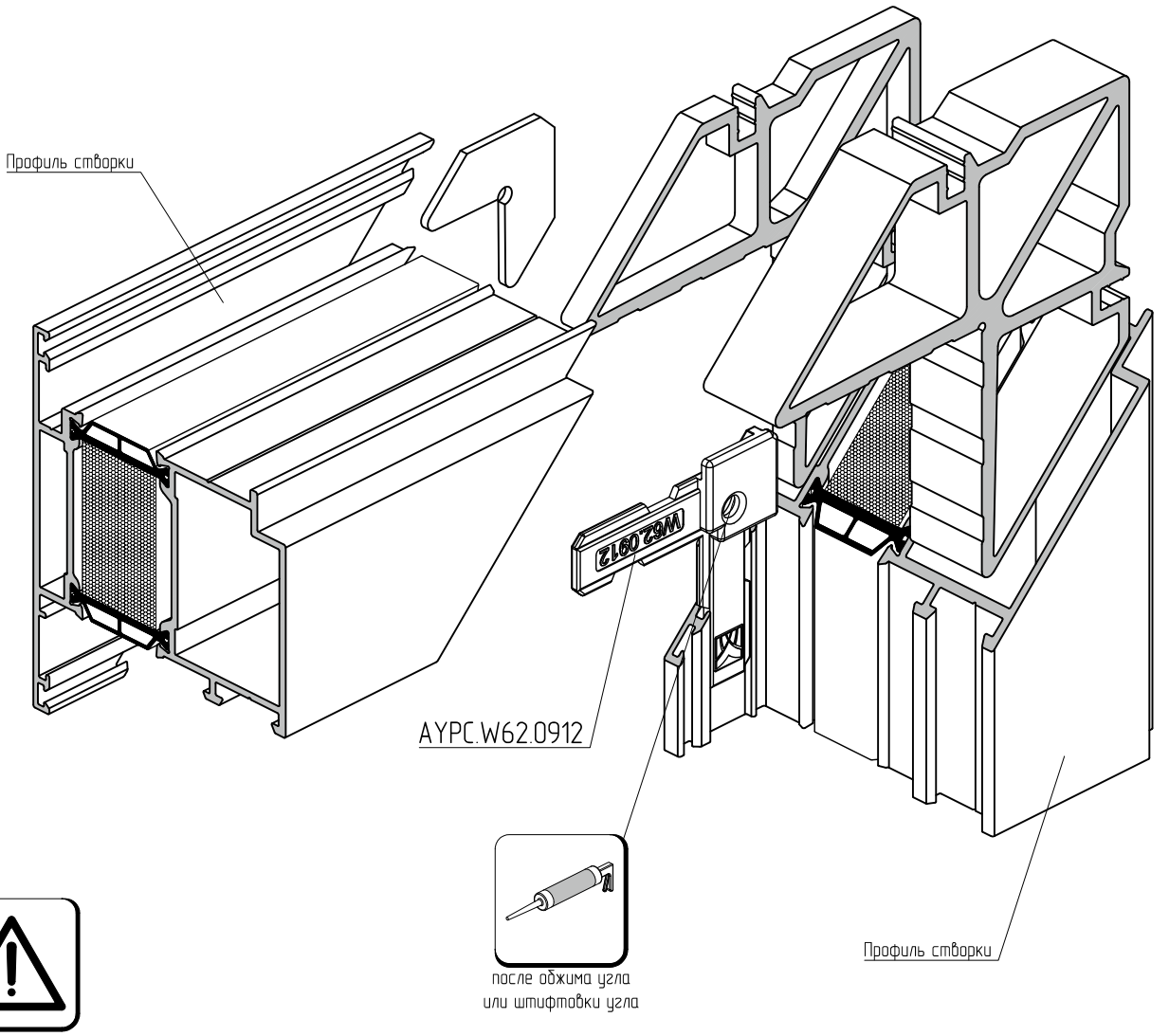

Перед установкой угловых закладных в камеру профиля нанести одно- или двухкомпонентный клей для склеивания алюминиевых конструкций.

В целях улучшения характеристик конструкций, в некоторых типах соединений профилей рекомендуется заменять или добавлять комплектующие изделия. В представленных далее узлах, уголок выравнивающий AYPC.W62.0957 предлагается заменить на уголок пластиковый AYPC.W62.0912.

Угловое соединение профиля AYPC.W72.0204 методом обжима и с использованием штифтов 5x10

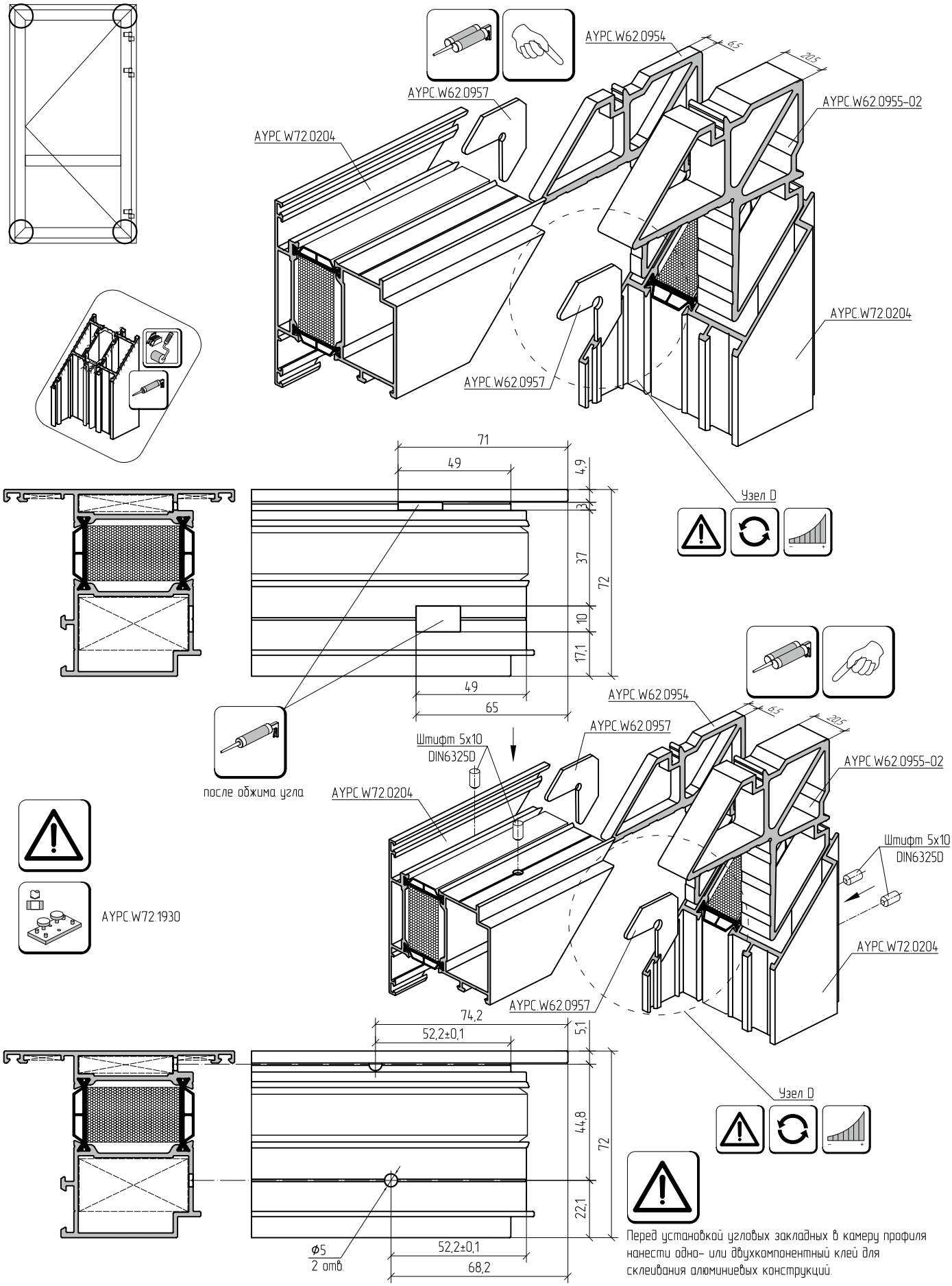

Перед установкой угловых закладных в камеру профиля нанести одно- или двухкомпонентный клей для склеивания алюминиевых конструкций.

Угловое соединение профиля AYPC.W72.0205 методом обжима и с использованием штифтов 5x10

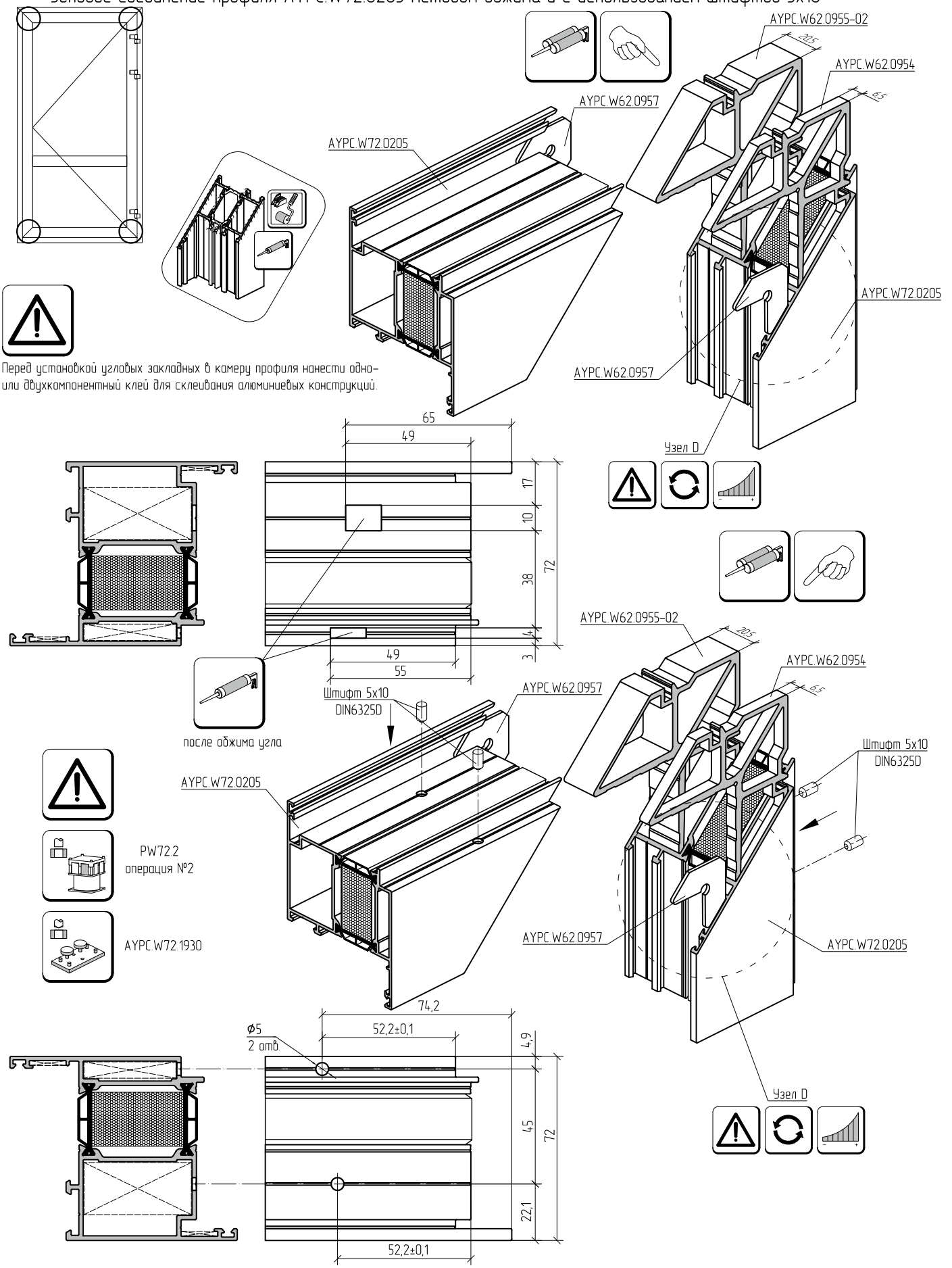

Угловое соединение профилей AYPC.W72.0204 и AYPC.W72.0205 методом обжима

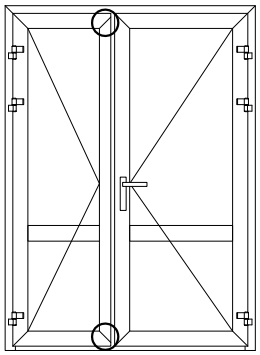

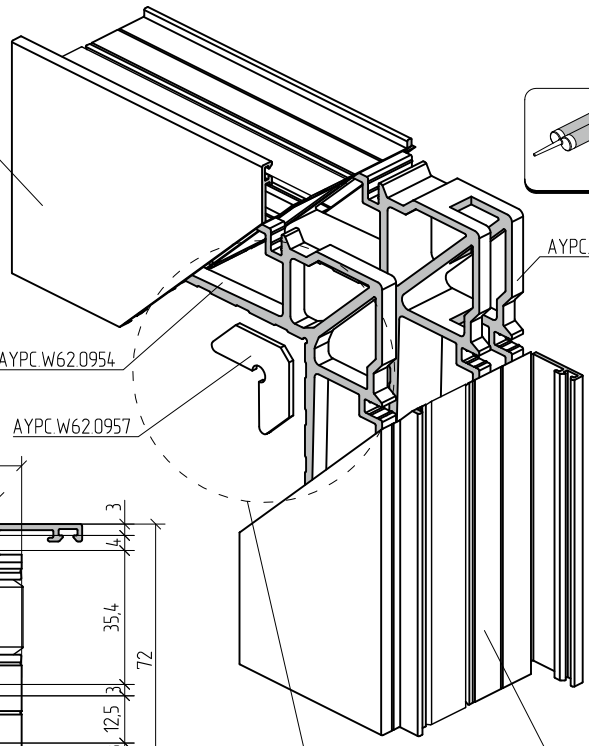

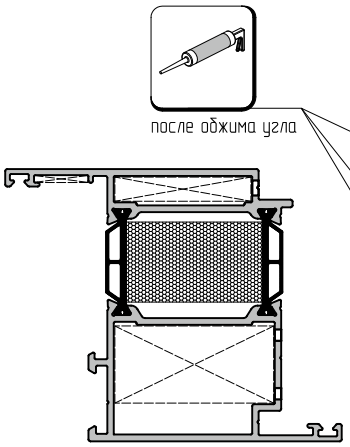

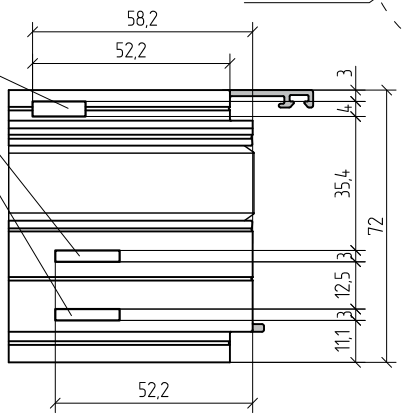

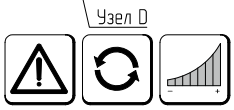

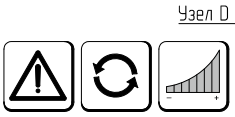

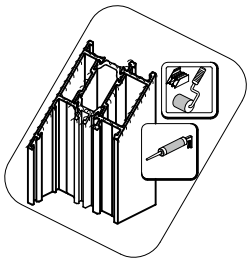

Перед установкой угловых закладных в камеру профиля нанести одно- или двухкомпонентный клей для склеивания алюминиевых конструкций.

Обработку профиля AYPC.W72.0204 и AYPC.W72.0205 производить после нарезки в размер.

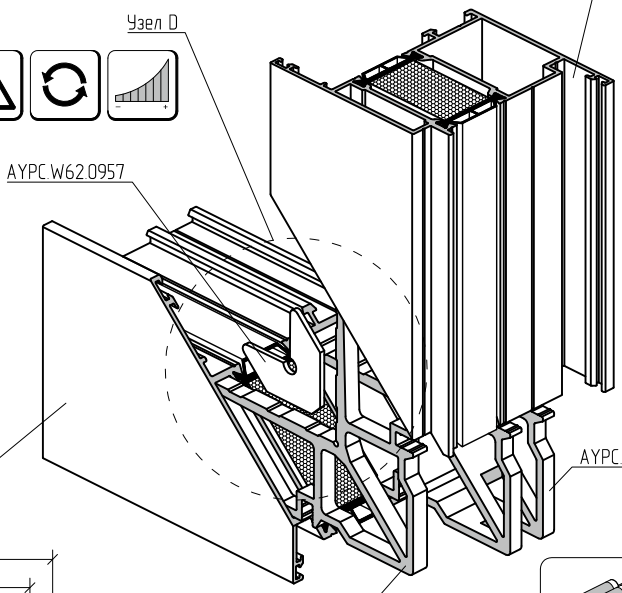

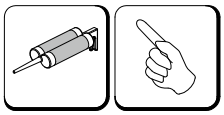

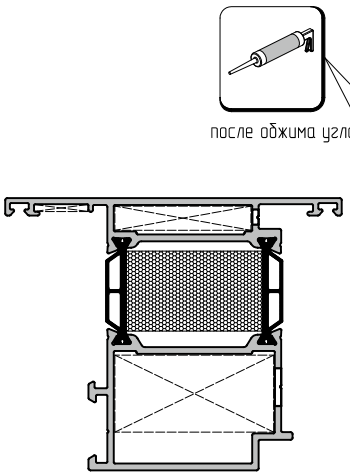

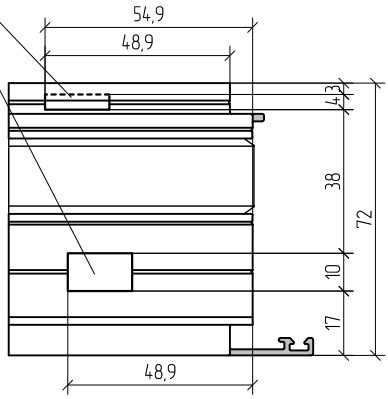

Угловая закладная AYPC.W62.0956 применяется только с врезным шпингалетом STUBLINA 3008.00

Угловое соединение профилей AYPC.W72.0204 и AYPC.W72.0205 с помощью штифтов 5x10

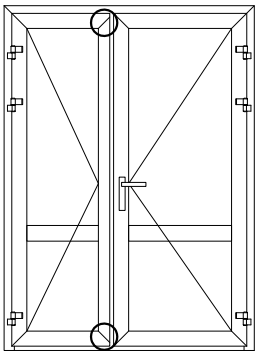

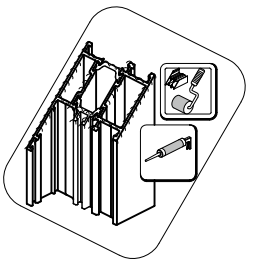

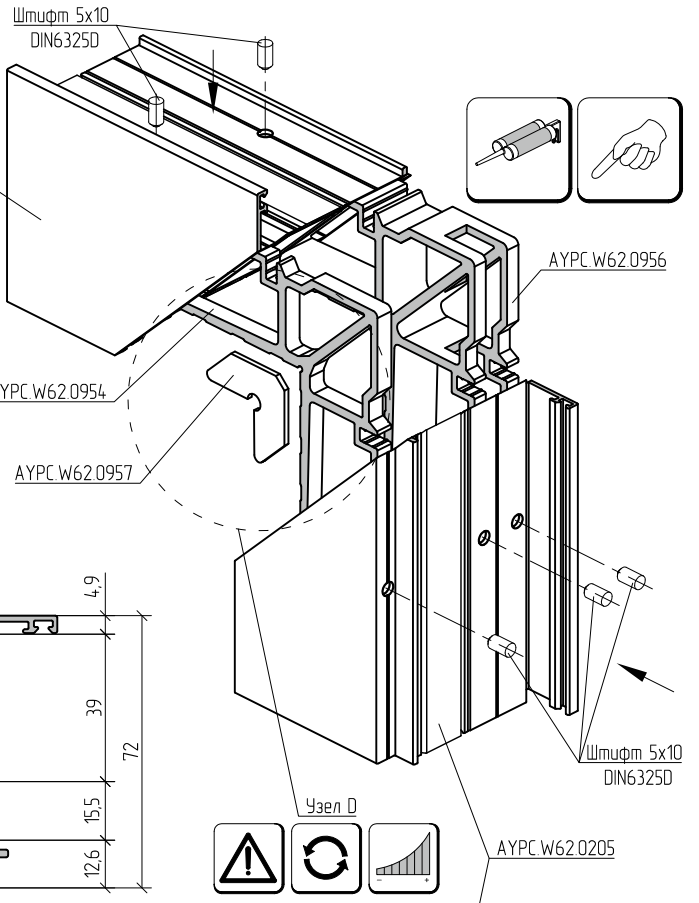

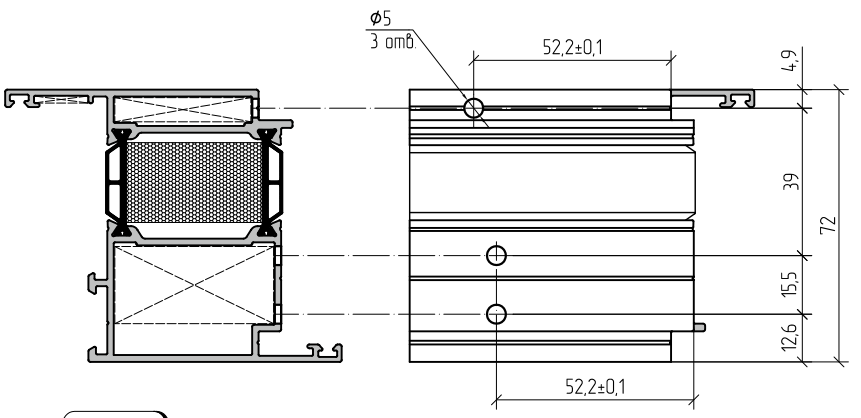

AYPC.W72.1930 (только для AYPC.W72.0204)

Перед установкой угловых закладных в камеру профиля нанести одно- или двухкомпонентный клей для склеивания алюминиевых конструкций.

Обработку профиля AYPC.W72.0204 и AYPC.W72.0205 производить после нарезки в размер.

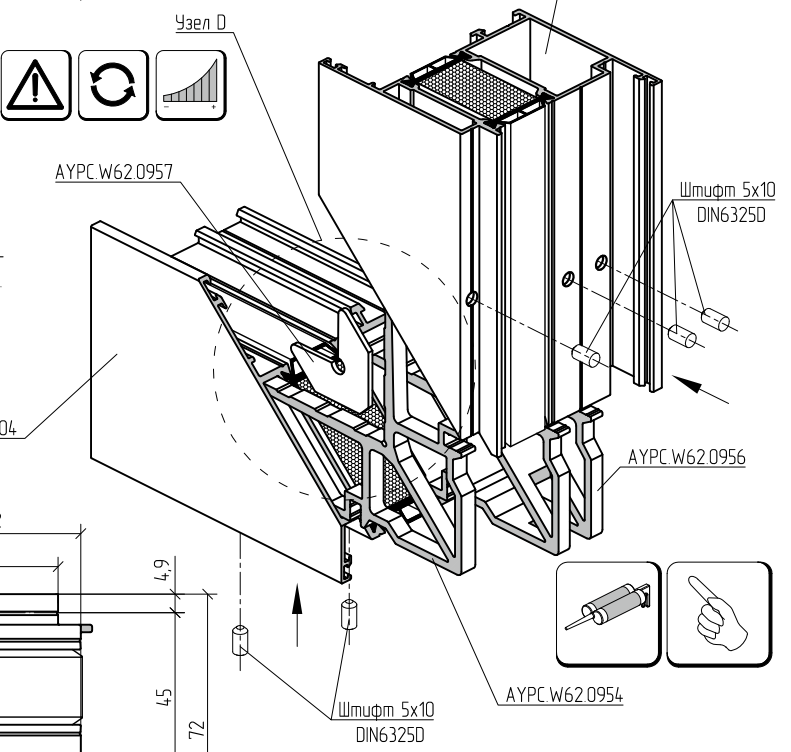

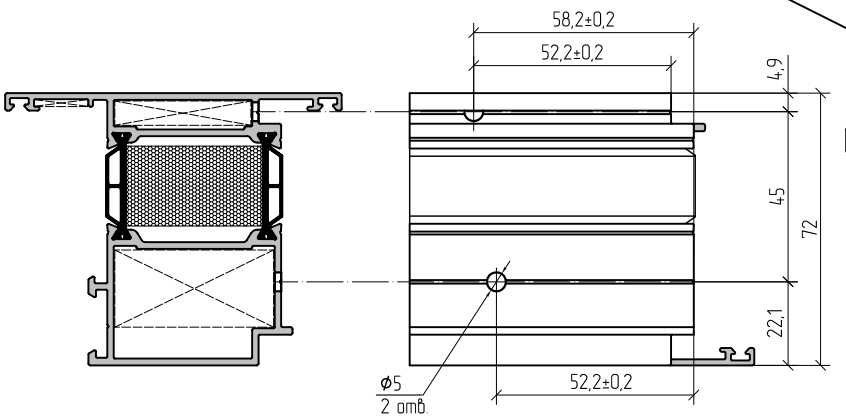

Угловая закладная AYPC.W62.0956 применяется только с врезным шпингалетом STUBLINA 3008.00

Угловое соединение профилей AYPC.W72.0204 и AYPC.W72.0205 методом обжима и с использованием штифтов 5x10

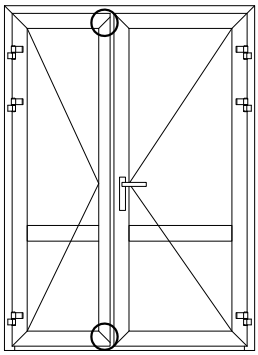

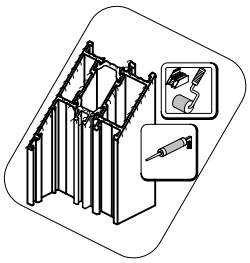

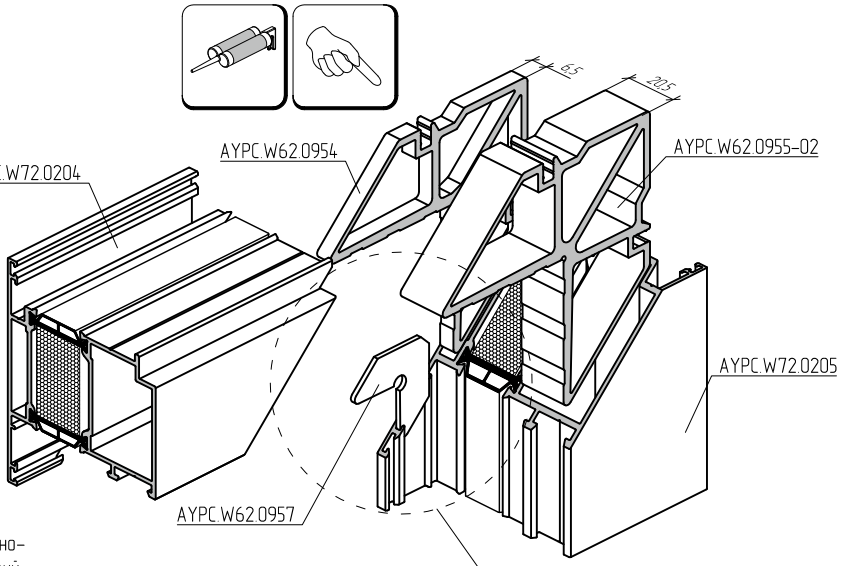

Перед установкой угловых закладных в камеру профиля нанести одно- или двухкомпонентный клей для склеивания алюминиевых конструкций.

Узел D

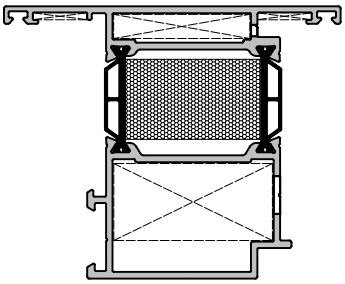

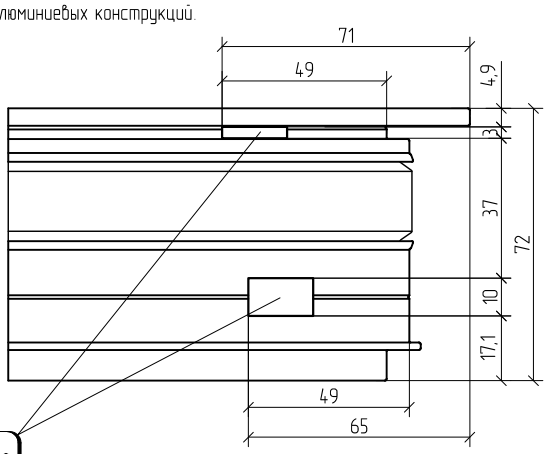

после обжима угла

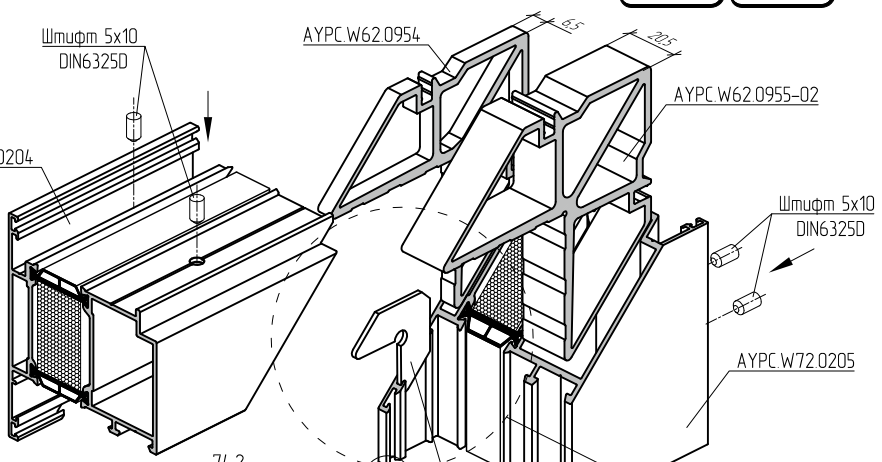

PW72.2
операция №2
(только для
AYPC.W72.0205)

AYPC.W72.1930

Обработку профиля AYPC.W72.0204 и AYPC.W72.0205 производить после нарезки в размер.

Узел D

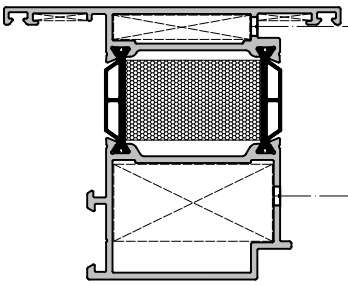

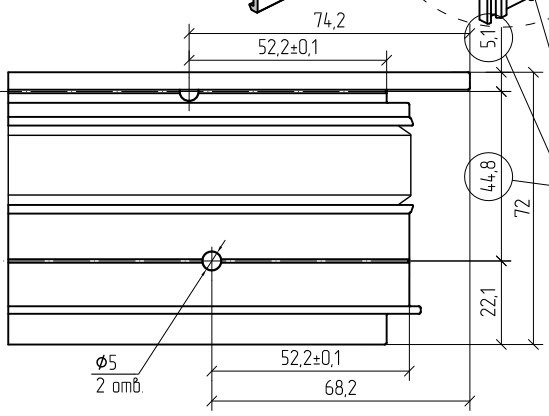

Обработка профиля AYPC.W72.0205 производится аналогично, за исключением размеров 44,8 мм и 5,1 мм. Для профиля AYPC.W72.0205 данные размеры будут составлять 45 мм и 4,9 мм соответственно.

Угловое соединение профиля AYPC.W72.0803 методом обжима и с использованием штифтов 5x10

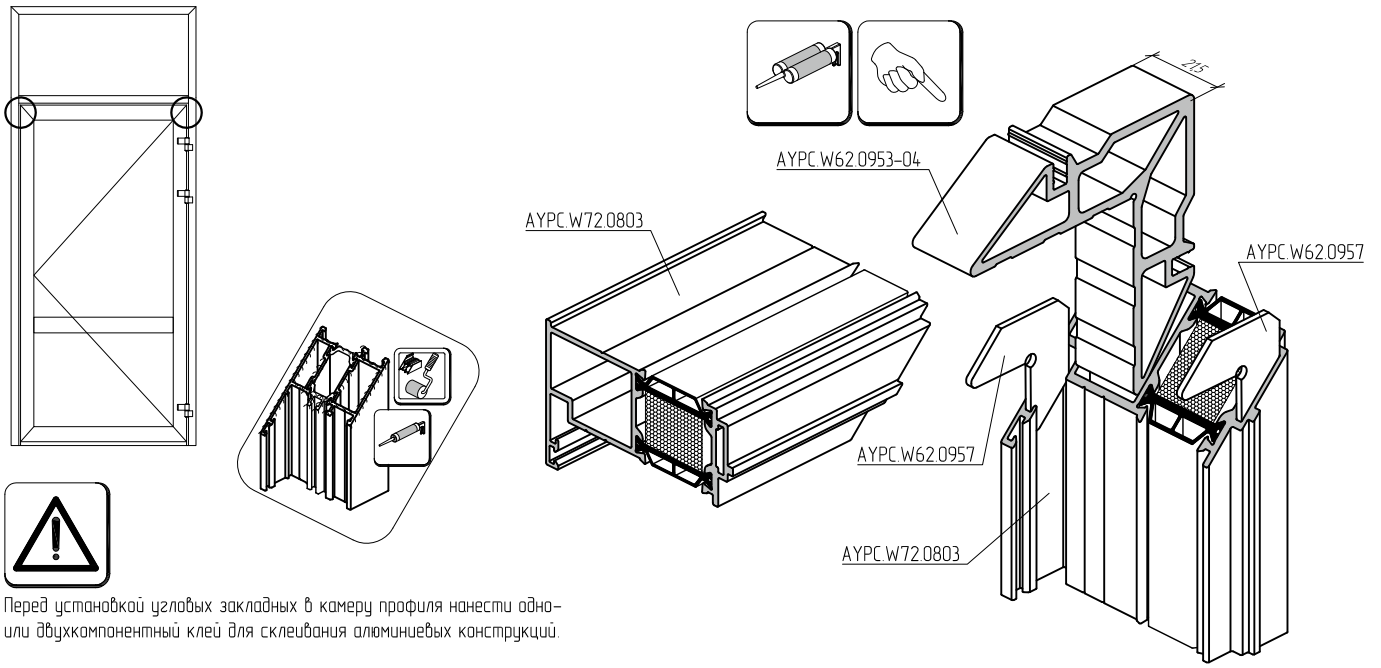

Перед установкой угловых закладных в камеру профиля нанести одно- или двухкомпонентный клей для склеивания алюминиевых конструкций.

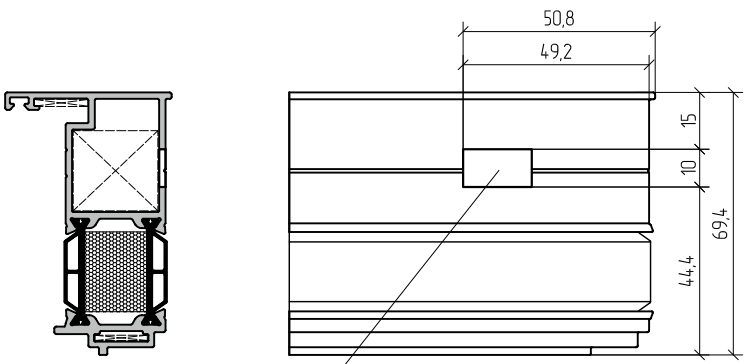

после обжима угла

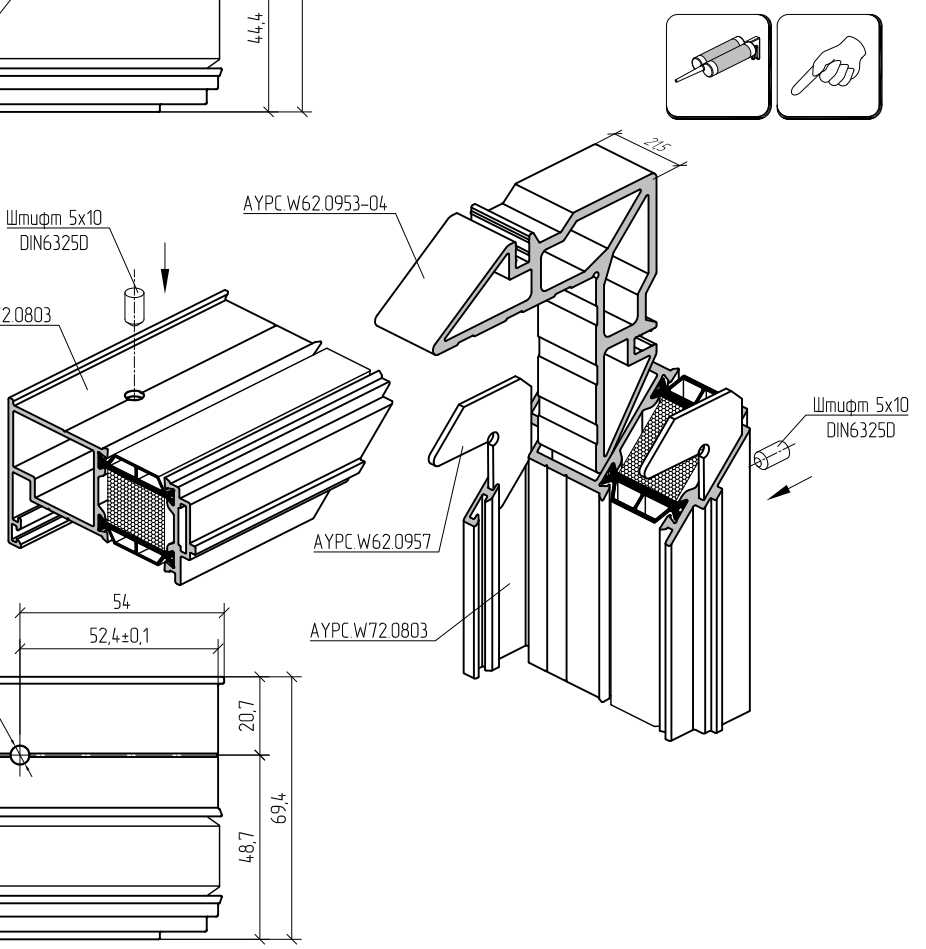

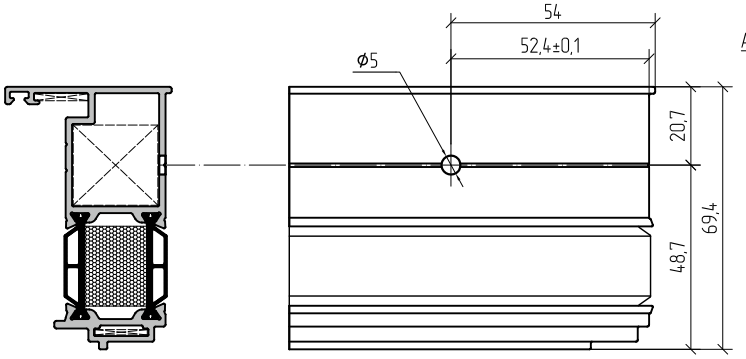

Угловое соединение профилей AYPC.W72.0104 и AYPC.W72.0205 методом обжима и с использованием штифтов 5x10

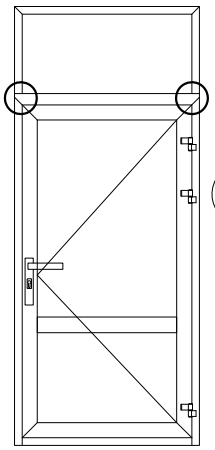

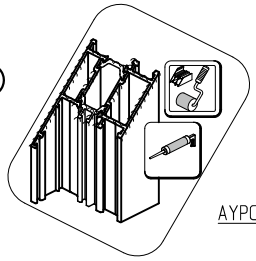

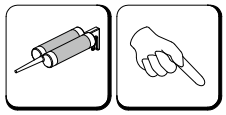

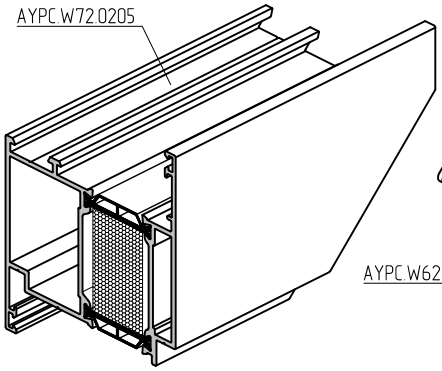

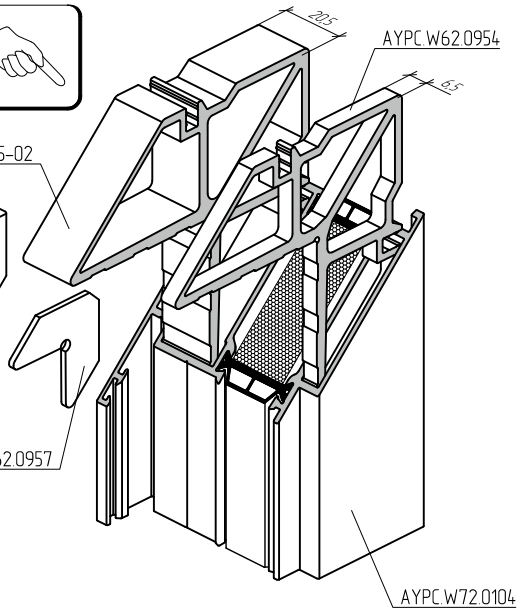

Перед установкой угловых закладных в камеру профиля нанести одно- или двухкомпонентный клей для склеивания алюминиевых конструкций.

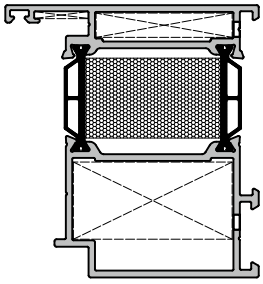

Схема обработки профиля AYPC.W72.0205

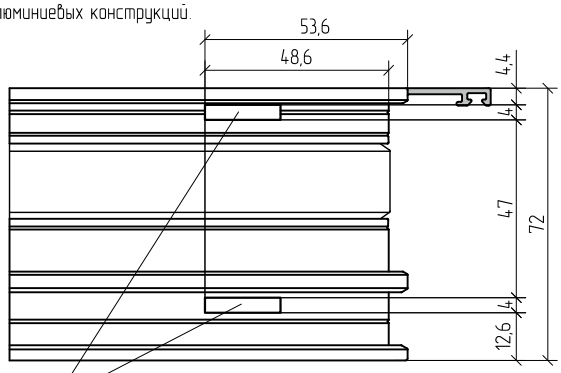

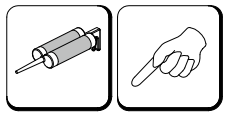

после обжима угла

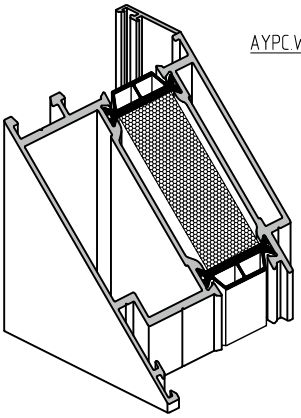

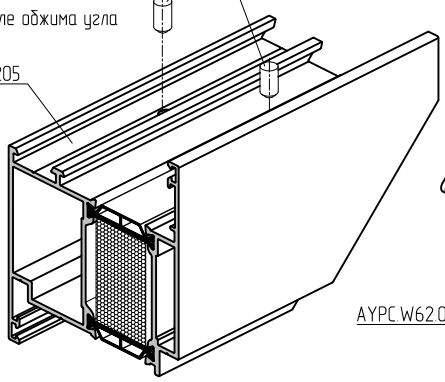

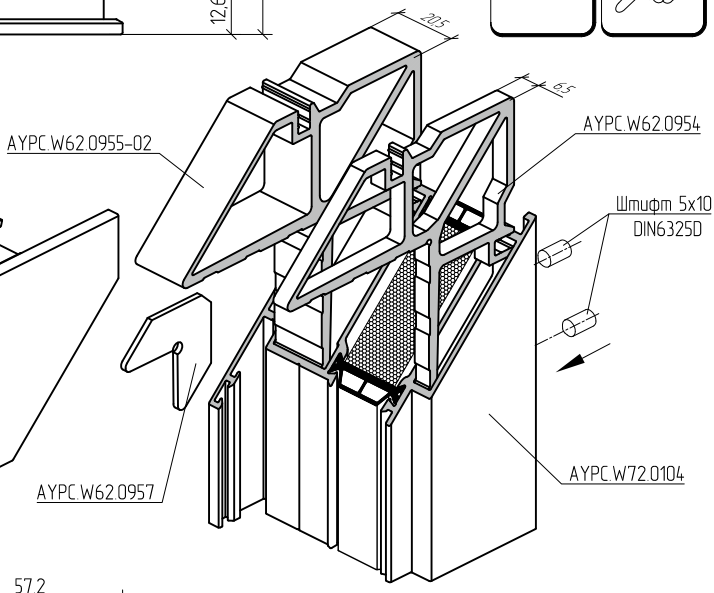

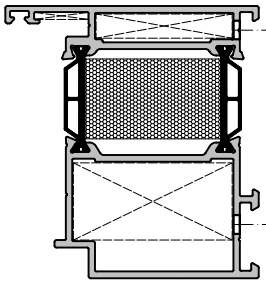

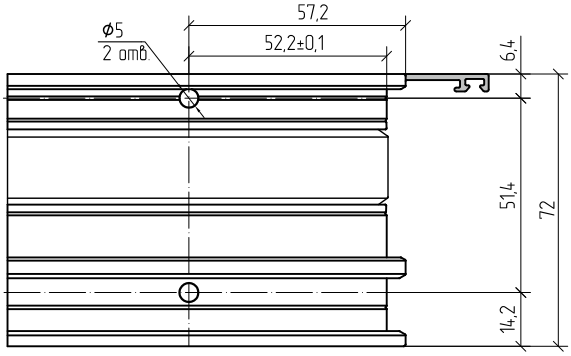

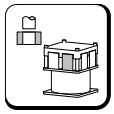

PW72.2
операция №2

Обработку профиля AYPC.W72.0204 и AYPC.W72.0205 производить после нарезки в размер.

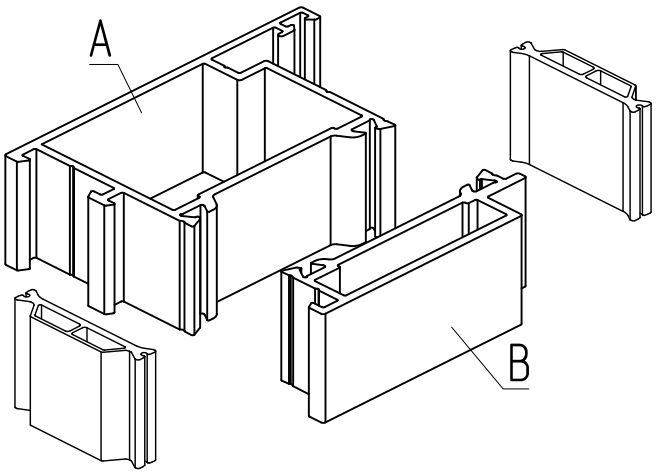

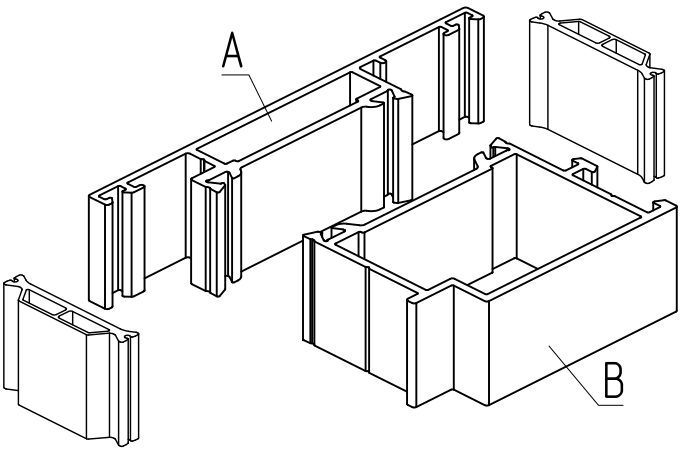

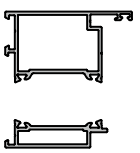	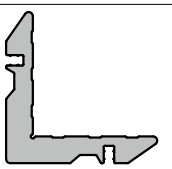	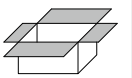	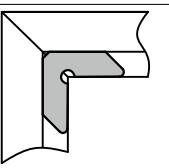	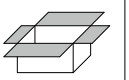
AYPC.W72.0104, AYPC.W72.0104P, AYPC.W72.0104N (вариант 1)				
Камера профиля A	AYPC.W62.0955-02	60 шт.	AYPC.W62.0957	200 шт.
Камера профиля B	AYPC.W62.0954	200 шт.	-	-
AYPC.W72.0104, AYPC.W72.0104P, AYPC.W72.0104N (вариант 2)				
Камера профиля A	AYPC.W62.0954-01	50 шт.	AYPC.W62.0957	200 шт.
Камера профиля B	AYPC.W62.0954	200 шт.	-	-
AYPC.W72.0105, AYPC.W72.0105P, AYPC.W72.0105N (вариант1)				
Камера профиля A	AYPC.W62.0954	200 шт.	AYPC.W62.0957	200 шт.
Камера профиля B	AYPC.W62.0955-02	60 шт.	-	-
AYPC.W72.0105, AYPC.W72.0105P, AYPC.W72.0105N (вариант 2)				
Камера профиля A	AYPC.W62.0954	200 шт.	AYPC.W62.0957	200 шт.
Камера профиля B	AYPC.W62.0954-01	50 шт.	-	-
AYPC.W72.0204, AYPC.W72.0204P, AYPC.W72.0204N				
Камера профиля A	AYPC.W62.0954	200 шт.	AYPC.W62.0957	200 шт.
Камера профиля B	AYPC.W62.0955-02/AYPC.W62.0956	60 шт./32 шт.	AYPC.W62.0957	200 шт.
AYPC.W72.0205, AYPC.W72.0205P, AYPC.W72.0205N				
Камера профиля A	AYPC.W62.0955-02/AYPC.W62.0956	60 шт./32 шт.	AYPC.W62.0957	200 шт.
Камера профиля B	AYPC.W62.0954	200 шт.	AYPC.W62.0957	200 шт.
AYPC.W72.0214, AYPC.W72.0214P, AYPC.W72.0214N				
Камера профиля A	AYPC.W62.0954	200 шт.	AYPC.W62.0957	200 шт.
Камера профиля B	AYPC.W62.0955-02/AYPC.W62.0956	60 шт./32 шт.	AYPC.W62.0957	200 шт.
AYPC.W72.0215, AYPC.W72.0215P, AYPC.W72.0215N				
Камера профиля A	AYPC.W62.0955-02/AYPC.W62.0956	60 шт./32 шт.	AYPC.W62.0957	200 шт.
Камера профиля B	AYPC.W62.0954	200 шт.	AYPC.W62.0957	200 шт.
AYPC.W72.0803, AYPC.W72.0803N				
Камера профиля A	AYPC.W62.0953-04	60 шт.	-	-
Камера профиля B	AYPC.W62.0957	200 шт.	-	-

Угловое соединение профилей AYPC.W72.0101 с использованием шарнирных закладных AYPC.W62.0960-01, AYPC.W62.0960-02 и штифтов 5x10

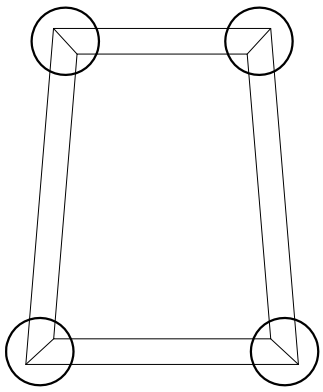

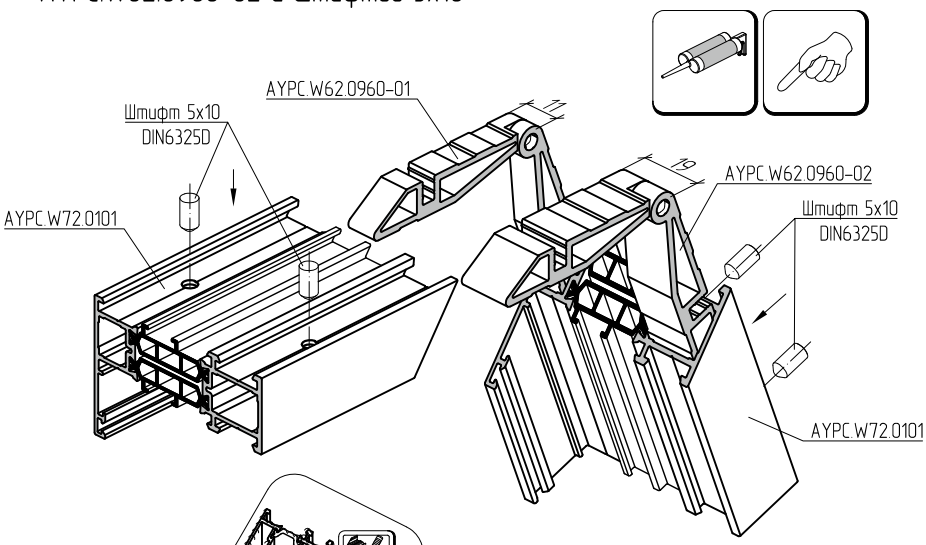

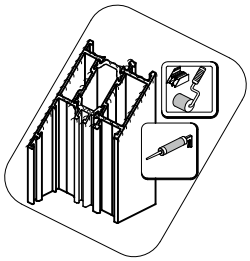

Шарнирная угловая закладная AYPC.W62.0960-01

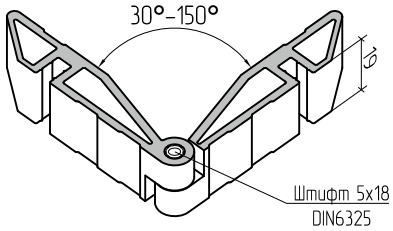

Шарнирная угловая закладная AYPC.W62.0960-02

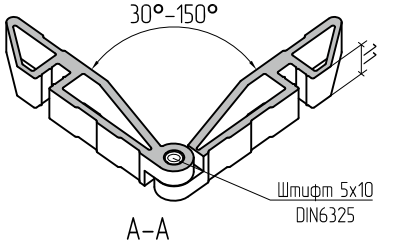

α°	X	α°	X	α°	X	α°	X
30	71,3	61	56,8	92	51,6	123	48,6
31	70,4	62	56,6	93	51,5	124	48,5
32	69,6	63	56,4	94	51,4	125	48,4
33	68,8	64	56,1	95	51,2	126	48,3
34	68,1	65	55,9	96	51,1	127	48,3
35	67,3	66	55,7	97	51,0	128	48,2
36	66,7	67	55,5	98	50,9	129	48,1
37	66,0	68	55,3	99	50,8	130	48,0
38	65,4	69	55,1	100	50,7	131	48,0
39	64,9	70	54,9	101	50,6	132	47,9
40	64,3	71	54,7	102	50,5	133	47,8
41	63,8	72	54,5	103	50,4	134	47,7
42	63,3	73	54,3	104	50,3	135	47,7
43	62,8	74	54,2	105	50,2	136	47,6
44	62,4	75	54,0	106	50,1	137	47,5
45	61,9	76	53,8	107	50,0	138	47,4
46	61,5	77	53,7	108	49,9	139	47,4
47	61,1	78	53,5	109	49,8	140	47,3
48	60,7	79	53,4	110	49,7	141	47,2
49	60,4	80	53,2	111	49,6	142	47,2
50	60,0	81	53,1	112	49,5	143	47,1
51	59,7	82	52,9	113	49,4	144	47,0
52	59,3	83	52,8	114	49,3	145	47,0
53	59,0	84	52,6	115	49,2	146	46,9
54	58,7	85	52,5	116	49,2	147	46,8
55	58,4	86	52,4	117	49,1	148	46,7
56	58,1	87	52,2	118	49,0	149	46,7
57	57,9	88	52,1	119	48,9	150	46,6
58	57,6	89	52,0	120	48,8		
59	57,3	90	51,8	121	48,7		
60	57,1	91	51,7	122	48,7		

A-A

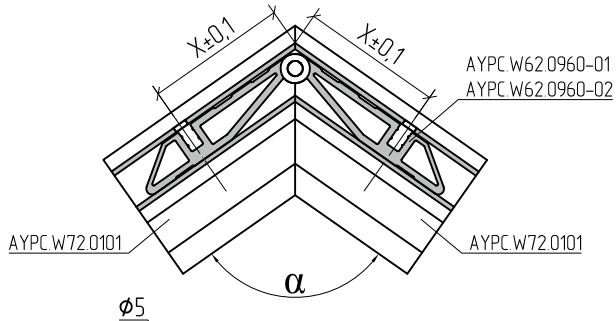

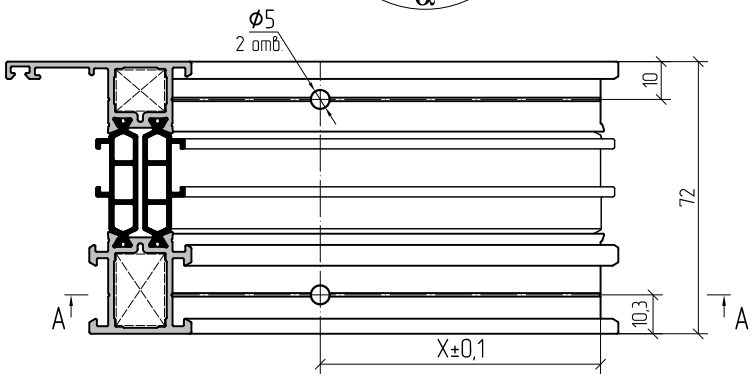

Перед установкой угловых закладных в камеру профиля нанести одно- или двухкомпонентный клей для склеивания алюминиевых конструкций.

Угловое соединение профилей AYPC.W72.0201 и AYPC.W72.0221 с использованием шарнирных закладных AYPC.W62.0960, AYPC.W62.0960-03 и штифтов 5x10

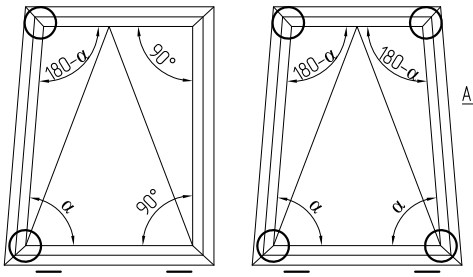

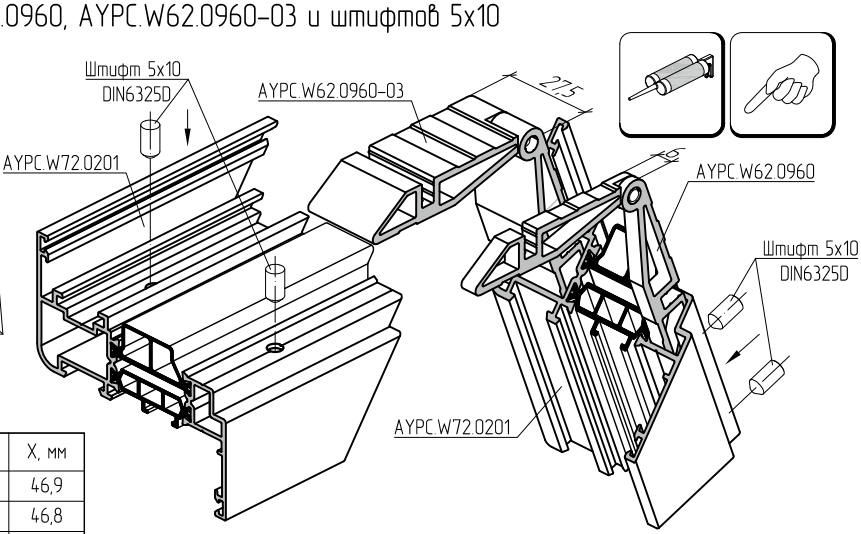

α°	X, мм	α°	X, мм	α°	X, мм	α°	X, мм
80	53,1	102	50,4	124	48,4	146	46,9
81	52,9	103	50,3	125	48,4	147	46,8
82	52,8	104	50,2	126	48,3	148	46,7
83	52,7	105	50,1	127	48,2	149	46,7
84	52,5	106	50,0	128	48,1	150	46,6
85	52,4	107	49,9	129	48,1		
86	52,2	108	49,8	130	48,0		
87	52,1	109	49,7	131	47,9		
88	52,0	110	49,6	132	47,8,		
89	51,9	111	49,5	133	47,8		
90	51,7	112	49,4	134	47,7		
91	51,6	113	49,4	135	47,6		
92	51,5	114	49,3	136	47,5		
93	51,4	115	49,2	137	47,5		
94	51,3	116	49,1	138	47,4		
95	51,2	117	49,0	139	47,3		
96	51,0	118	48,9	140	47,3		
97	50,9	119	48,8	141	47,2		
98	50,8	120	48,8	142	47,1		
99	50,7	121	48,7	143	47,1		
100	50,6	122	48,6	144	47,0		
101	50,5	123	48,5	145	46,9		

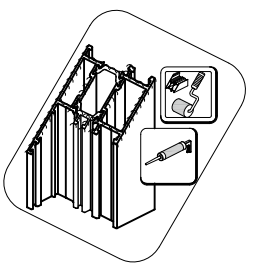

Шарнирная угловая закладная AYPC.W62.0960

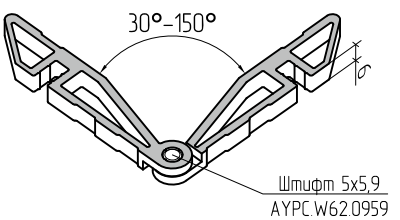

Шарнирная угловая закладная AYPC.W62.0960-03

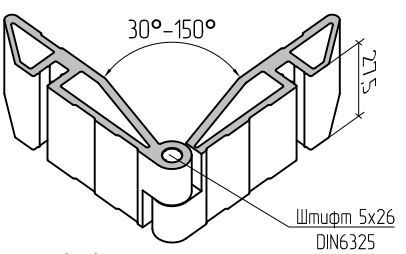

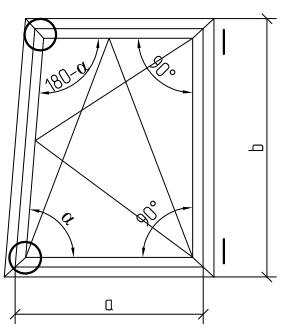

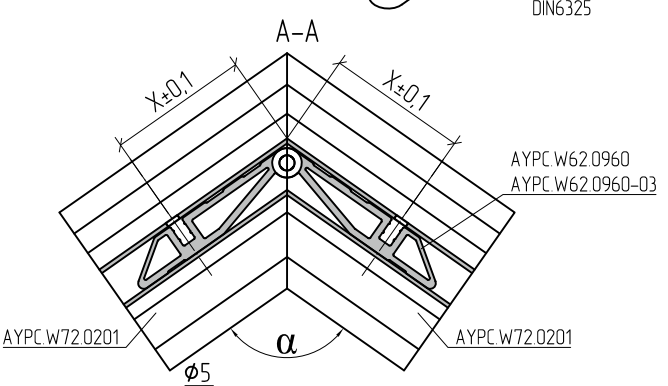

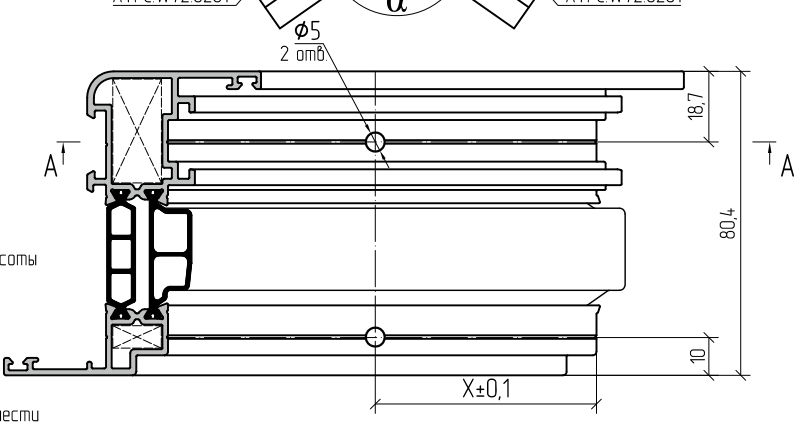

При условии, что ширина створки "a" равна не более 0,5 высоты рамы "b". При условии возможности установки фурнитуры.

Перед установкой угловых закладных в камеру профиля нанести одно- или двухкомпонентный клей для склеивания алюминиевых конструкций.

Угловое соединение профилей AYPC.W72.0201 и AYPC.W72.0221 с использованием шарнирных закладных AYPC.W62.0960, AYPC.W62.0960-03 и штифтов 5x10.

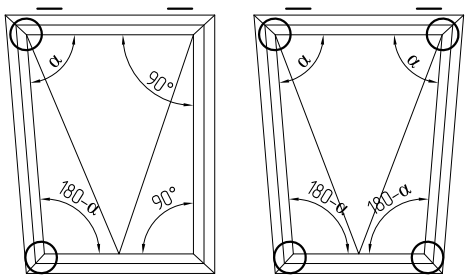

α°	X, мм	α°	X, мм	α	X, мм	α	X, мм
80	53,1	102	50,4	124	48,4	146	46,9
81	52,9	103	50,3	125	48,4	147	46,8
82	52,8	104	50,2	126	48,3	148	46,7
83	52,7	105	50,1	127	48,2	149	46,7
84	52,5	106	50,0	128	48,1	150	46,6
85	52,4	107	49,9	129	48,1		
86	52,2	108	49,8	130	48,0		
87	52,1	109	49,7	131	47,9		
88	52,0	110	49,6	132	47,8,		
89	51,9	111	49,5	133	47,8		
90	51,7	112	49,4	134	47,7		
91	51,6	113	49,4	135	47,6		
92	51,5	114	49,3	136	47,5		
93	51,4	115	49,2	137	47,5		
94	51,3	116	49,1	138	47,4		
95	51,2	117	49,0	139	47,3		
96	51,0	118	48,9	140	47,3		
97	50,9	119	48,8	141	47,2		
98	50,8	120	48,8	142	47,1		
99	50,7	121	48,7	143	47,1		
100	50,6	122	48,6	144	47,0		
101	50,5	123	48,5	145	46,9		

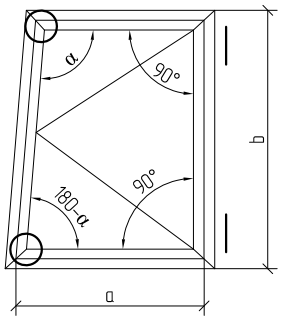

При условии, что ширина створки "a" равна не более 0,5 высоты рамы "b". При условии возможности установки фурнитуры.

α°	X, мм	α°	X, мм	α°	X, мм	α°	X, мм
30	71,0	61	56,7	92	51,5	123	48,5
31	70,1	62	56,4	93	51,4	124	48,4
32	69,3	63	56,2	94	51,3	125	48,4
33	68,5	64	56,0	95	51,2	126	48,3
34	67,7	65	55,8	96	51,0	127	48,2
35	67,0	66	55,5	97	50,9	128	48,1
36	66,4	67	55,3	98	50,8	129	48,1
37	65,7	68	55,1	99	50,7	130	48,0
38	65,1	69	54,9	100	50,6	131	47,9
39	64,6	70	54,8	101	50,5	132	47,8,
40	64,0	71	54,6	102	50,4	133	47,8
41	63,5	72	54,4	103	50,3	134	47,7
42	63,0	73	54,2	104	50,2	135	47,6
43	62,6	74	54,0	105	50,1	136	47,5
44	62,1	75	53,9	106	50,0	137	47,5
45	61,7	76	53,7	107	49,9	138	47,4
46	61,3	77	53,6	108	49,8	139	47,3
47	60,9	78	53,4	109	49,7	140	47,3
48	60,5	79	53,2	110	49,6	141	47,2
49	60,1	80	53,1	111	49,5	142	47,1
50	59,8	81	52,9	112	49,4	143	47,1
51	59,5	82	52,8	113	49,4	144	47,0
52	59,1	83	52,7	114	49,3	145	46,9
53	58,8	84	52,5	115	49,2	146	46,9
54	58,5	85	52,4	116	49,1	147	46,8
55	58,2	86	52,2	117	49,0	148	46,7
56	57,9	87	52,1	118	48,9	149	46,7
57	57,7	88	52,0	119	48,8	150	46,6
58	57,4	89	51,9	120	48,8		
59	57,1	90	51,7	121	48,7		
60	56,9	91	51,6	122	48,6		

Угловое соединение профилей AYPC.W72.0301 с использованием шарнирных закладных AYPC.W62.0960-01, AYPC.W62.0960-02 и штифтов 5x10

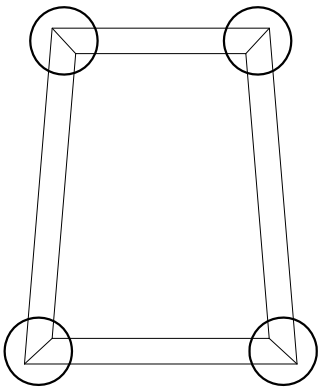

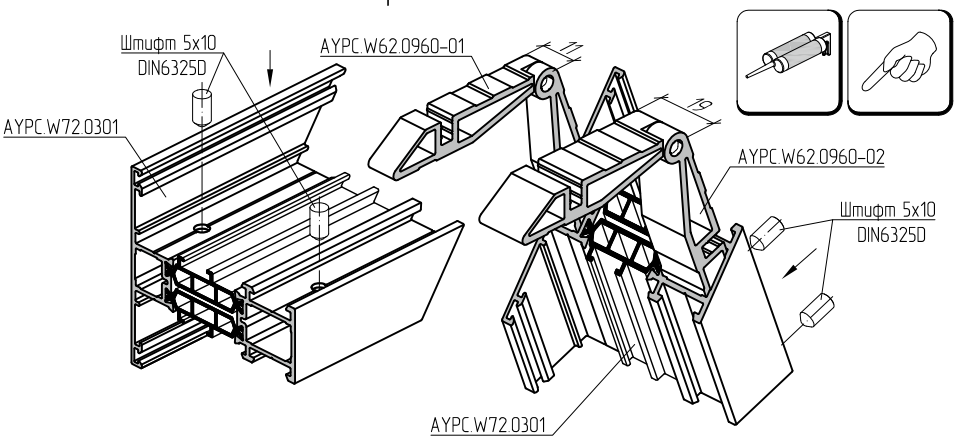

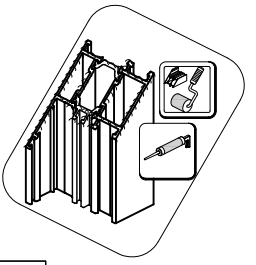

Шарнирная угловая закладная AYPC.W62.0960-01

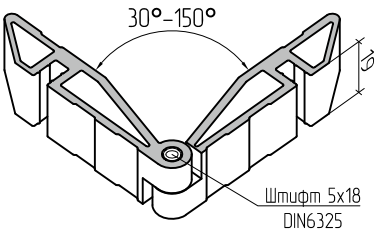

Шарнирная угловая закладная AYPC.W62.0960-02

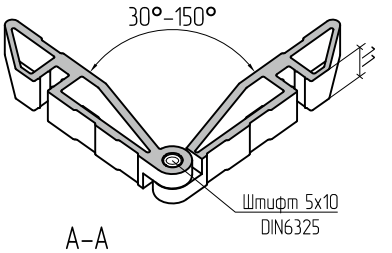

α°	X	α°	X	α°	X	α°	X
30	71,3	61	56,8	92	51,6	123	48,6
31	70,4	62	56,6	93	51,5	124	48,5
32	69,6	63	56,4	94	51,4	125	48,4
33	68,8	64	56,1	95	51,2	126	48,3
34	68,1	65	55,9	96	51,1	127	48,3
35	67,3	66	55,7	97	51,0	128	48,2
36	66,7	67	55,5	98	50,9	129	48,1
37	66,0	68	55,3	99	50,8	130	48,0
38	65,4	69	55,1	100	50,7	131	48,0
39	64,9	70	54,9	101	50,6	132	47,9
40	64,3	71	54,7	102	50,5	133	47,8
41	63,8	72	54,5	103	50,4	134	47,7
42	63,3	73	54,3	104	50,3	135	47,7
43	62,8	74	54,2	105	50,2	136	47,6
44	62,4	75	54,0	106	50,1	137	47,5
45	61,9	76	53,8	107	50,0	138	47,4
46	61,5	77	53,7	108	49,9	139	47,4
47	61,1	78	53,5	109	49,8	140	47,3
48	60,7	79	53,4	110	49,7	141	47,2
49	60,4	80	53,2	111	49,6	142	47,2
50	60,0	81	53,1	112	49,5	143	47,1
51	59,7	82	52,9	113	49,4	144	47,0
52	59,3	83	52,8	114	49,3	145	47,0
53	59,0	84	52,6	115	49,2	146	46,9
54	58,7	85	52,5	116	49,2	147	46,8
55	58,4	86	52,4	117	49,1	148	46,7
56	58,1	87	52,2	118	49,0	149	46,7
57	57,9	88	52,1	119	48,9	150	46,6
58	57,6	89	52,0	120	48,8		
59	57,3	90	51,8	121	48,7		
60	57,1	91	51,7	122	48,7		

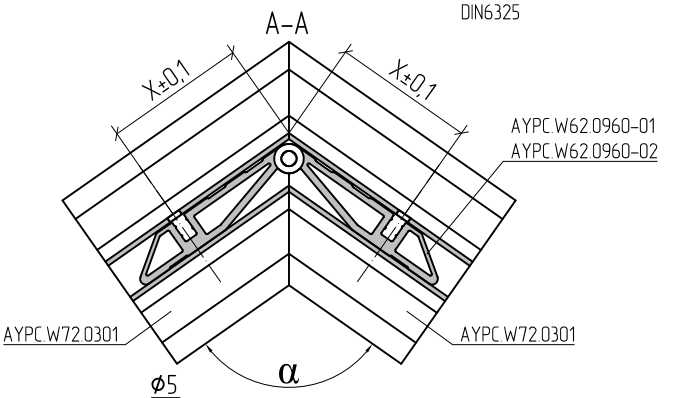

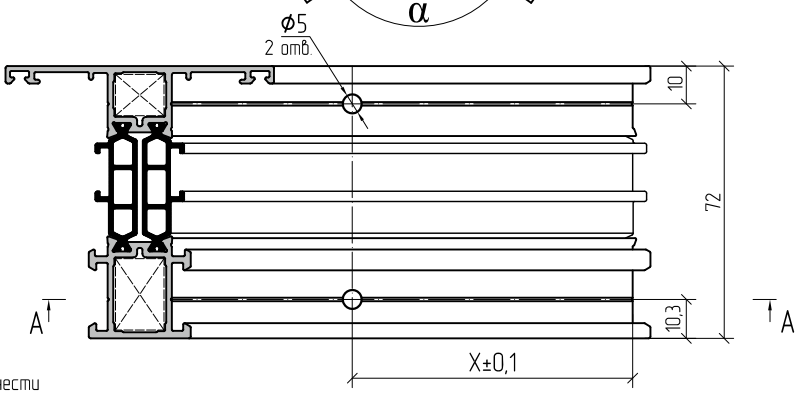

Перед установкой угловых закладных в камеру профиля нанести одно- или двухкомпонентный клей для склеивания алюминиевых конструкций.

Угловое соединение профилей AYPC.W72.0102 с использованием шарнирных закладных AYPC.W62.0962-01, AYPC.W62.0962-02 и штифтов 5x10

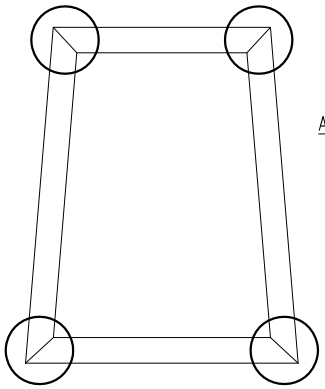

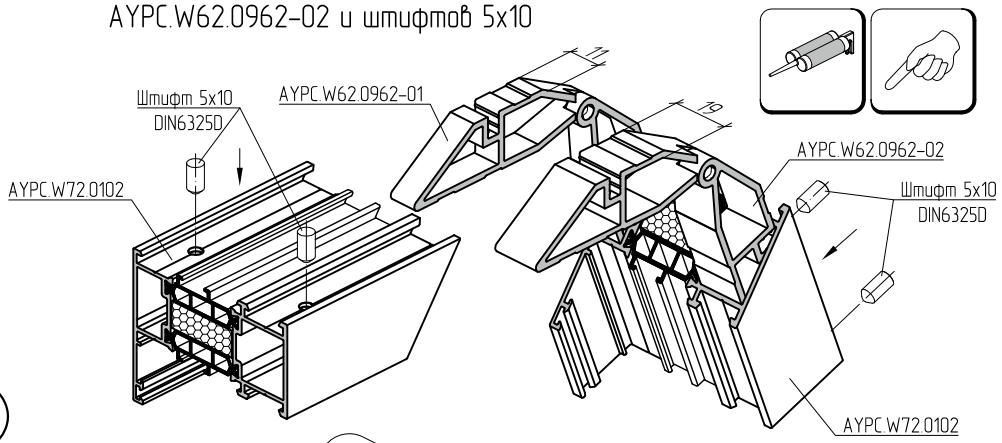

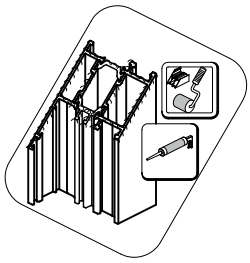

Шарнирная угловая закладная AYPC.W62.0962-01

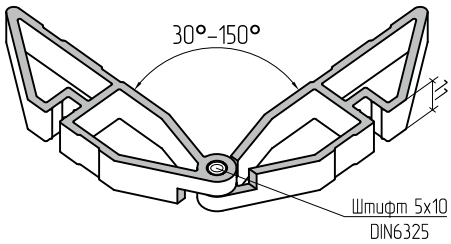

Шарнирная угловая закладная AYPC.W62.0962-02

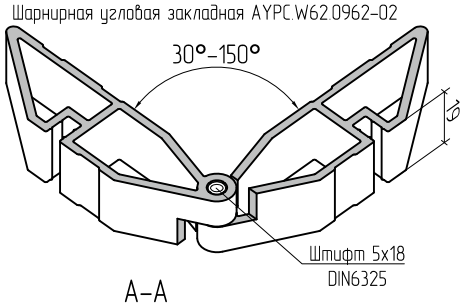

α°	X	α°	X	α°	X	α°	X
30	115,0	61	76,7	92	62,9	123	54,9
31	112,6	62	76,1	93	62,6	124	54,7
32	110,4	63	75,4	94	62,3	125	54,5
33	108,3	64	74,9	95	62,0	126	54,3
34	106,3	65	74,3	96	61,7	127	54,1
35	104,5	66	73,7	97	61,4	128	53,9
36	102,7	67	73,2	98	61,1	129	53,7
37	101,0	68	72,6	99	60,8	130	53,5
38	99,4	69	72,1	100	60,5	131	53,3
39	97,9	70	71,6	101	60,2	132	53,1
40	96,5	71	71,1	102	60,0	133	52,9
41	95,1	72	70,6	103	59,7	134	52,7
42	93,8	73	70,2	104	59,4	135	52,5
43	92,5	74	69,7	105	59,2	136	52,3
44	91,3	75	69,3	106	58,9	137	52,1
45	90,2	76	68,8	107	58,6	138	51,9
46	89,1	77	68,4	108	58,4	139	51,7
47	88,0	78	68,0	109	58,1	140	51,6
48	87,0	79	67,6	110	57,9	141	51,4
49	86,0	80	67,2	111	57,6	142	51,2
50	85,1	81	66,8	112	57,4	143	51,0
51	84,2	82	66,4	113	57,2	144	50,8
52	83,3	83	66,0	114	56,9	145	50,6
53	82,5	84	65,6	115	56,7	146	50,5
54	81,7	85	65,3	116	56,5	147	50,3
55	80,9	86	64,9	117	56,2	148	50,1
56	80,1	87	64,6	118	56,0	149	49,9
57	79,4	88	64,2	119	55,8	150	49,7
58	78,7	89	63,9	120	55,6		
59	78,0	90	63,5	121	55,4		
60	77,3	91	63,2	122	55,1		

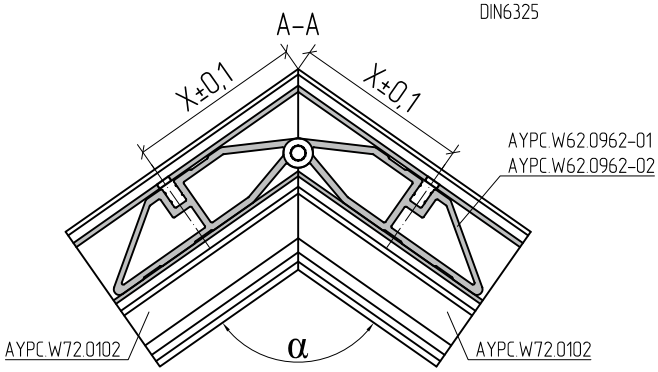

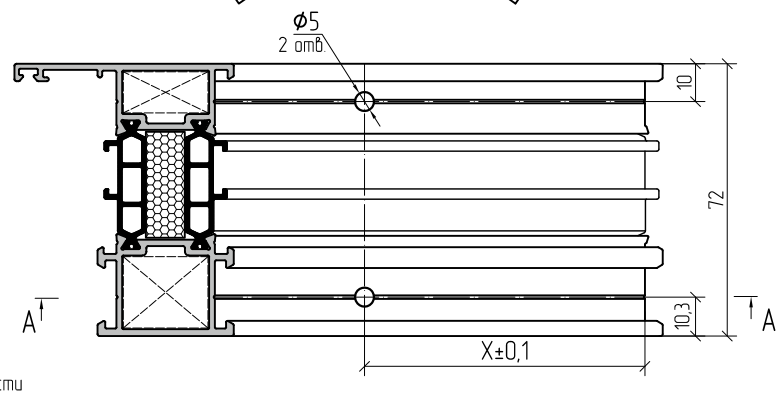

Перед установкой угловых закладных в камеру профиля нанести одно- или двухкомпонентный клей для склеивания алюминиевых конструкций.

Угловое соединение профилей AYPC.W72.0202 и AYPC.W72.0222 с использованием шарнирных закладных AYPC.W62.0962, AYPC.W62.0962-03 и штифтов 5x10

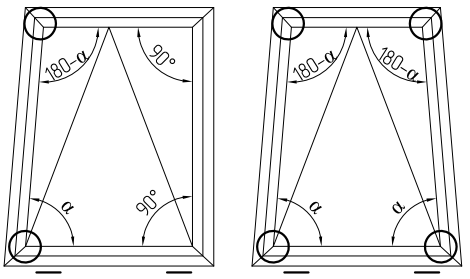

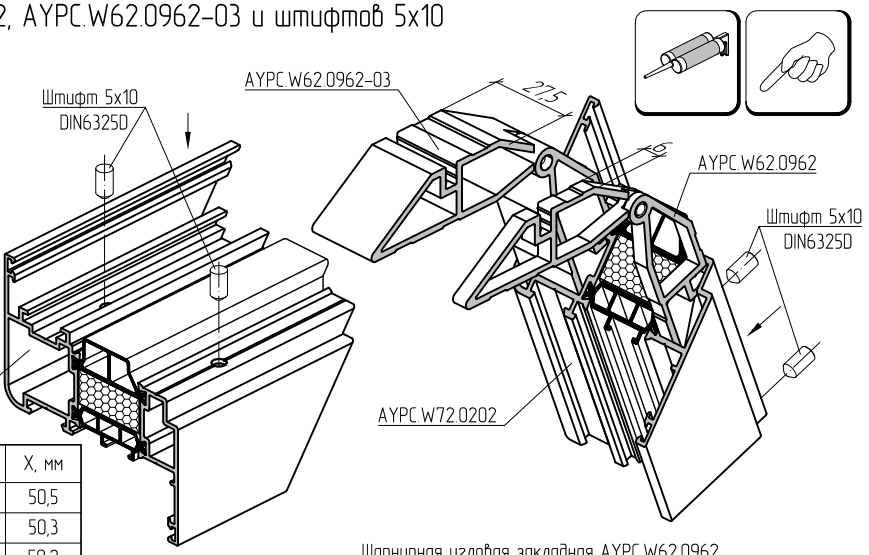

α°	X, мм	α°	X, мм	α°	X, мм	α°	X, мм
80	67,4	102	60,1	124	54,8	146	50,5
81	67,0	103	59,8	125	54,6	147	50,3
82	66,6	104	59,6	126	54,4	148	50,2
83	66,2	105	59,3	127	54,2	149	50,0
84	65,8	106	59,0	128	54,0	150	49,8
85	65,5	107	58,8	129	53,8		
86	65,1	108	58,5	130	53,6		
87	64,8	109	58,3	131	53,4		
88	64,4	110	58,0	132	53,2		
89	64,1	111	57,8	133	53,0		
90	63,7	112	57,5	134	52,8		
91	63,4	113	57,3	135	52,6		
92	63,1	114	57,1	136	52,4		
93	62,8	115	56,8	137	52,2		
94	62,5	116	56,6	138	52,0		
95	62,1	117	56,4	139	51,8		
96	61,8	118	56,1	140	51,6		
97	61,5	119	55,9	141	51,4		
98	61,3	120	55,7	142	51,3		
99	61,0	121	55,5	143	51,1		
100	60,7	122	55,3	144	50,9		
101	60,4	123	55,0	145	50,7		

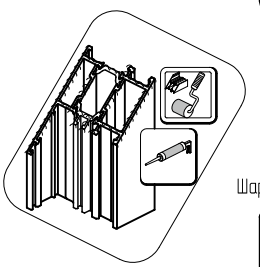

Шарнирная угловая закладная AYPC.W62.0962

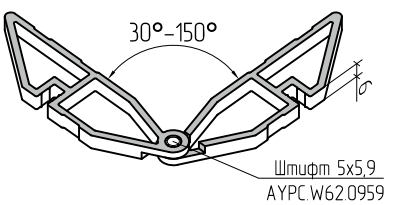

Шарнирная угловая закладная AYPC.W62.0962-03

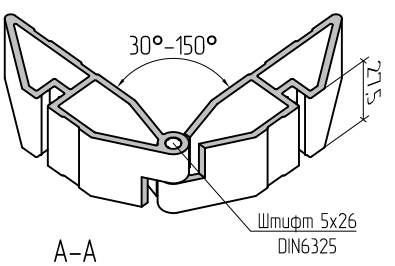

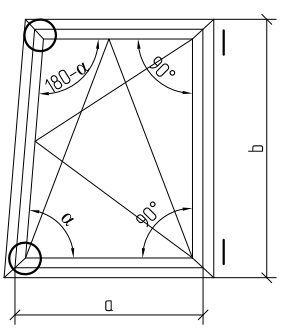

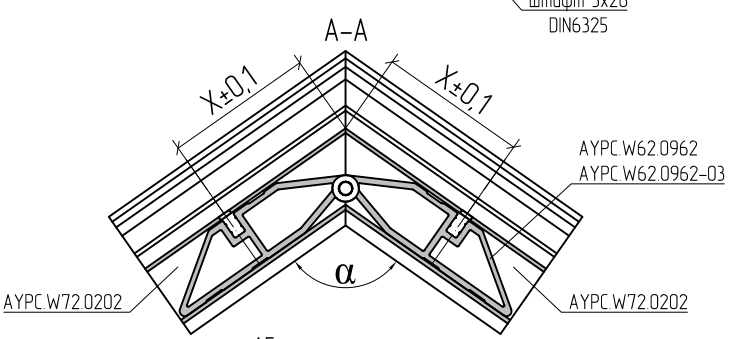

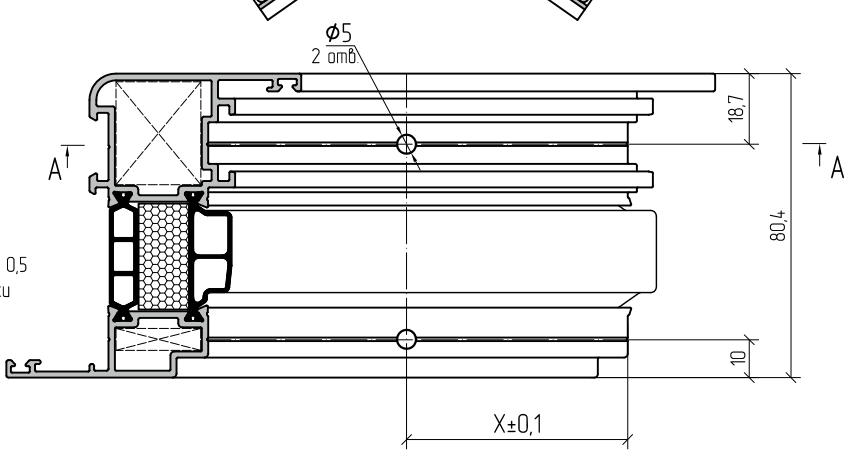

При условии, что ширина створки "a" равна не более 0,5 высоты рамы "b". При условии возможности установки фурнитуры.

Перед установкой угловых закладных в камеру профиля нанести одно- или двухкомпонентный клей для склеивания алюминиевых конструкций.

Угловое соединение профилей AYPC.W72.0202 и AYPC.W72.0222 с использованием шарнирных закладных AYPC.W62.0962, AYPC.W62.0962-03 и штифтов 5x10

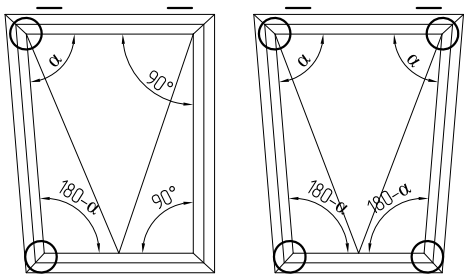

α°	X, мм	α°	X, мм	α°	X, мм	α°	X, мм
80	67,4	102	60,1	124	54,8	146	50,5
81	67,0	103	59,8	125	54,6	147	50,3
82	66,6	104	59,6	126	54,4	148	50,2
83	66,2	105	59,3	127	54,2	149	50,0
84	65,8	106	59,0	128	54,0	150	49,8
85	65,5	107	58,8	129	53,8		
86	65,1	108	58,5	130	53,6		
87	64,8	109	58,3	131	53,4		
88	64,4	110	58,0	132	53,2		
89	64,1	111	57,8	133	53,0		
90	63,7	112	57,5	134	52,8		
91	63,4	113	57,3	135	52,6		
92	63,1	114	57,1	136	52,4		
93	62,8	115	56,8	137	52,2		
94	62,5	116	56,6	138	52,0		
95	62,1	117	56,4	139	51,8		
96	61,8	118	56,1	140	51,6		
97	61,5	119	55,9	141	51,4		
98	61,3	120	55,7	142	51,3		
99	61,0	121	55,5	143	51,1		
100	60,7	122	55,3	144	50,9		
101	60,4	123	55,0	145	50,7		

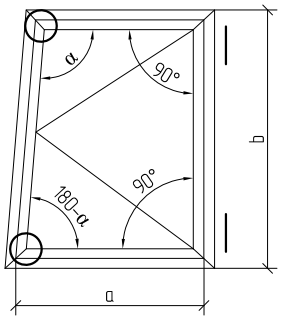

При условии, что ширина створки "a" равна не более 0,5 высоты рамы "b". При условии возможности установки фурнитуры.

α°	X, мм	α°	X, мм	α°	X, мм	α°	X, мм
30	115,8	61	77,0	92	63,1	123	55,0
31	113,4	62	76,4	93	62,8	124	54,8
32	111,1	63	75,8	94	62,5	125	54,6
33	109,0	64	75,2	95	62,1	126	54,4
34	107,0	65	74,6	96	61,8	127	54,2
35	105,1	66	74,0	97	61,5	128	54,0
36	130,3	67	73,5	98	61,3	129	53,8
37	101,6	68	72,9	99	61,0	130	53,6
38	100,0	69	72,4	100	60,7	131	53,4
39	98,5	70	71,9	101	60,4	132	53,2
40	97,0	71	71,4	102	60,1	133	53,0
41	95,6	72	70,9	103	59,8	134	52,8
42	94,3	73	70,4	104	59,6	135	52,6
43	93,0	74	70,0	105	59,3	136	52,4
44	91,8	75	69,5	106	59,0	137	52,2
45	90,7	76	69,1	107	58,8	138	52,0
46	89,6	77	68,6	108	58,5	139	51,8
47	88,5	78	68,2	109	58,3	140	51,6
48	87,5	79	67,8	110	58,0	141	51,4
49	86,5	80	67,4	111	57,8	142	51,3
50	85,5	81	67,0	112	57,5	143	51,1
51	84,6	82	66,6	113	57,3	144	50,9
52	83,7	83	66,2	114	57,1	145	50,7
53	82,9	84	65,8	115	56,8	146	50,5
54	82,1	85	65,5	116	56,6	147	50,3
55	81,3	86	65,1	117	56,4	148	50,2
56	80,5	87	64,8	118	56,1	149	50,0
57	79,8	88	64,4	119	55,9	150	49,8
58	79,0	89	64,1	120	55,7		
59	78,4	90	63,7	121	55,5		
60	77,7	91	63,4	122	55,3		

Угловое соединение профилей AYPC.W72.0302 с использованием шарнирных закладных AYPC.W62.0962-01, AYPC.W62.0962-02 и штифтов 5x10

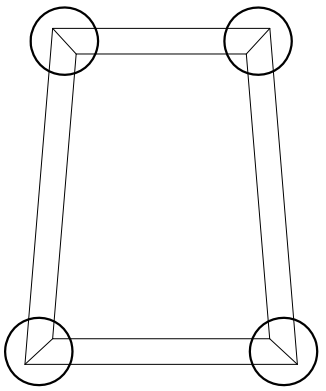

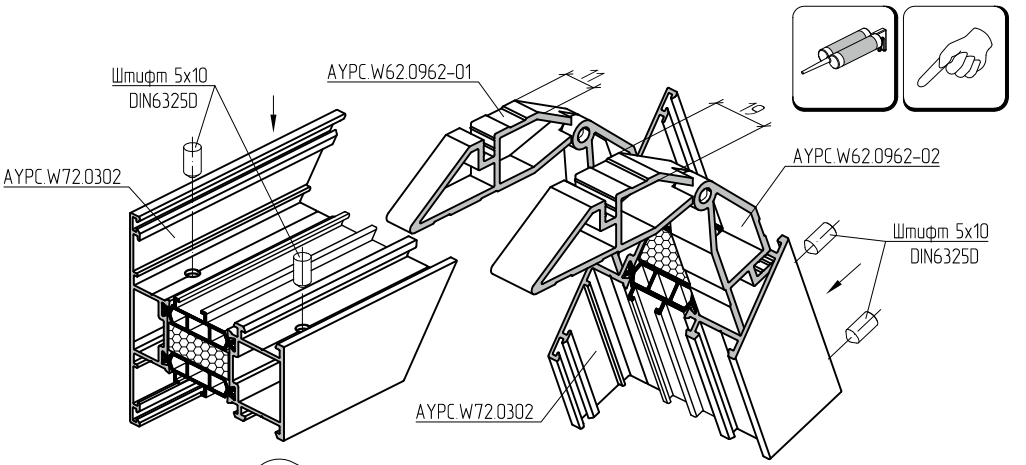

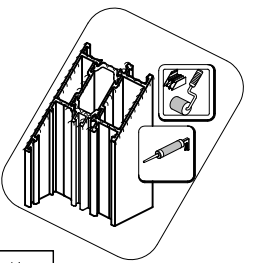

Шарнирная угловая закладная AYPC.W62.0962-01

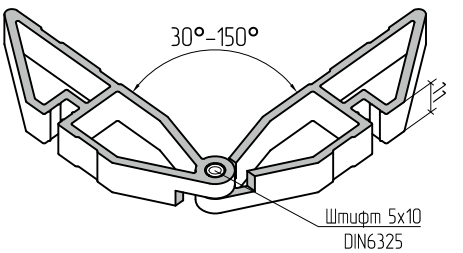

Шарнирная угловая закладная AYPC.W62.0962-02

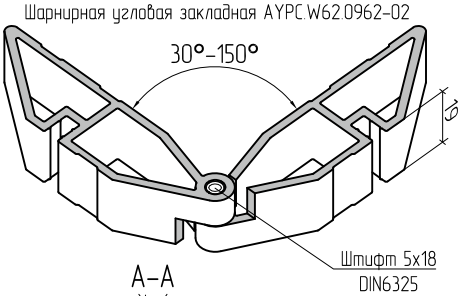

α°	X	α°	X	α°	X	α°	X
30	115,0	61	76,7	92	62,9	123	54,9
31	112,6	62	76,1	93	62,6	124	54,7
32	110,4	63	75,4	94	62,3	125	54,5
33	108,3	64	74,9	95	62,0	126	54,3
34	106,3	65	74,3	96	61,7	127	54,1
35	104,5	66	73,7	97	61,4	128	53,9
36	102,7	67	73,2	98	61,1	129	53,7
37	101,0	68	72,6	99	60,8	130	53,5
38	99,4	69	72,1	100	60,5	131	53,3
39	97,9	70	71,6	101	60,2	132	53,1
40	96,5	71	71,1	102	60,0	133	52,9
41	95,1	72	70,6	103	59,7	134	52,7
42	93,8	73	70,2	104	59,4	135	52,5
43	92,5	74	69,7	105	59,2	136	52,3
44	91,3	75	69,3	106	58,9	137	52,1
45	90,2	76	68,8	107	58,6	138	51,9
46	89,1	77	68,4	108	58,4	139	51,7
47	88,0	78	68,0	109	58,1	140	51,6
48	87,0	79	67,6	110	57,9	141	51,4
49	86,0	80	67,2	111	57,6	142	51,2
50	85,1	81	66,8	112	57,4	143	51,0
51	84,2	82	66,4	113	57,2	144	50,8
52	83,3	83	66,0	114	56,9	145	50,6
53	82,5	84	65,6	115	56,7	146	50,5
54	81,7	85	65,3	116	56,5	147	50,3
55	80,9	86	64,9	117	56,2	148	50,1
56	80,1	87	64,6	118	56,0	149	49,9
57	79,4	88	64,2	119	55,8	150	49,7
58	78,7	89	63,9	120	55,6		
59	78,0	90	63,5	121	55,4		
60	77,3	91	63,2	122	55,1		

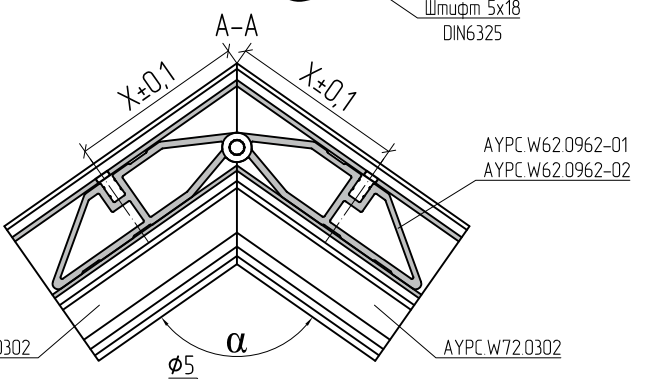

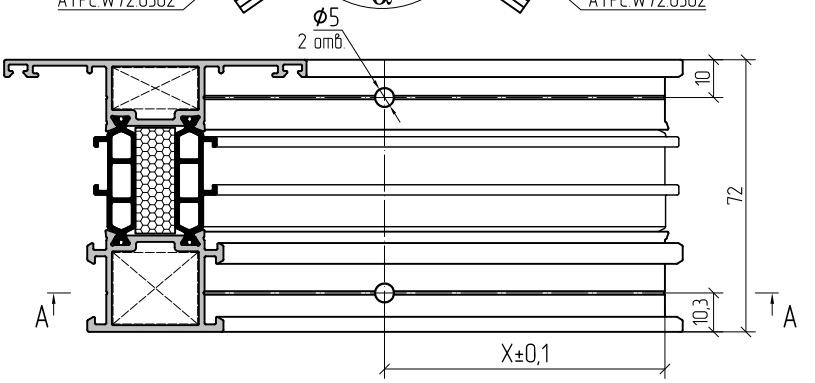

Перед установкой угловых закладных в камеру профиля нанести одно- или двухкомпонентный клей для склеивания алюминиевых конструкций.

Узел Е

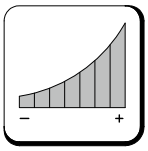

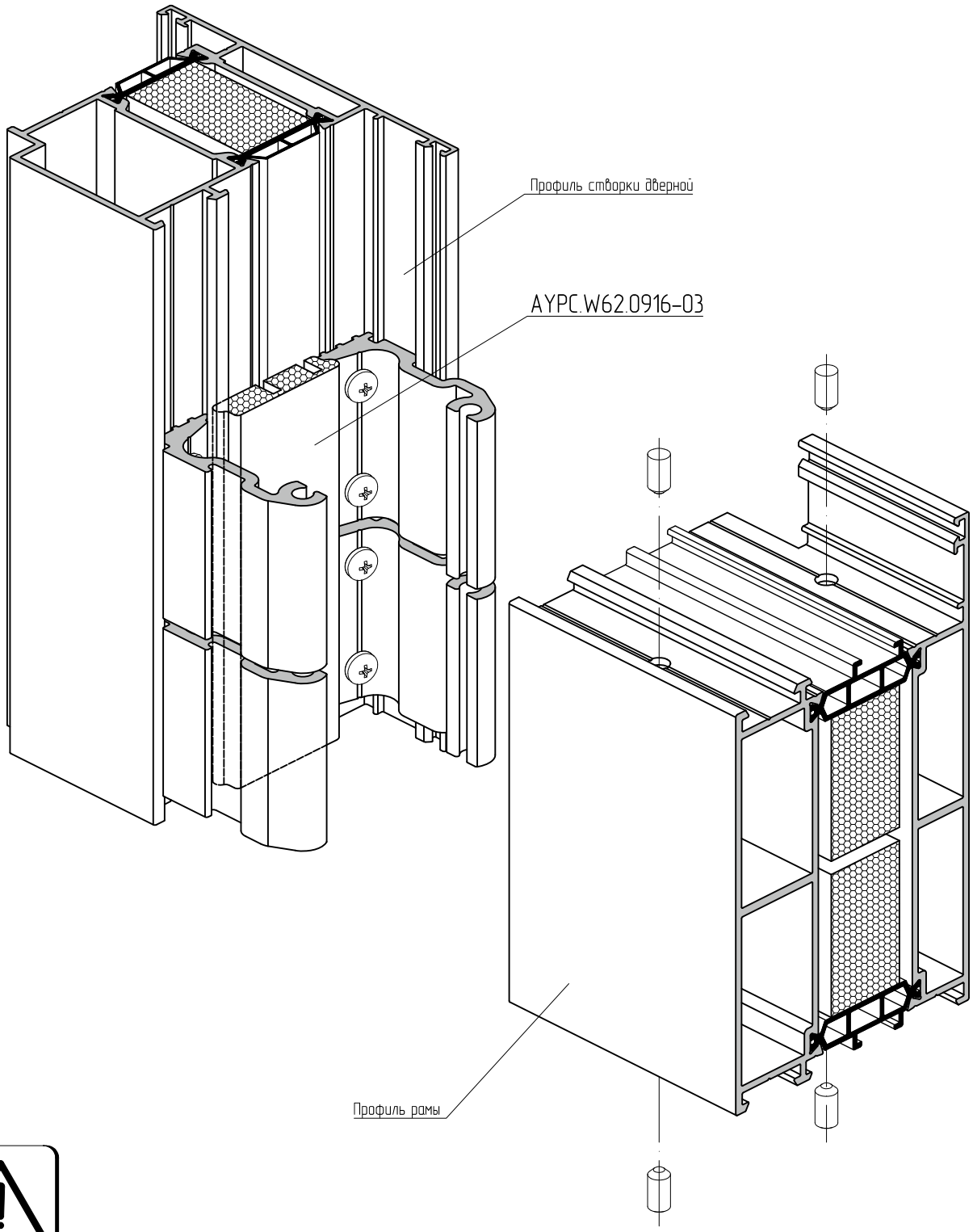

В целях улучшения характеристик конструкций, в некоторых типах соединений профилей рекомендуется добавлять комплектующие изделия. В представленных далее узлах, добавлена подкладка вспененная AYPC.W62.0916-03.

Узел F

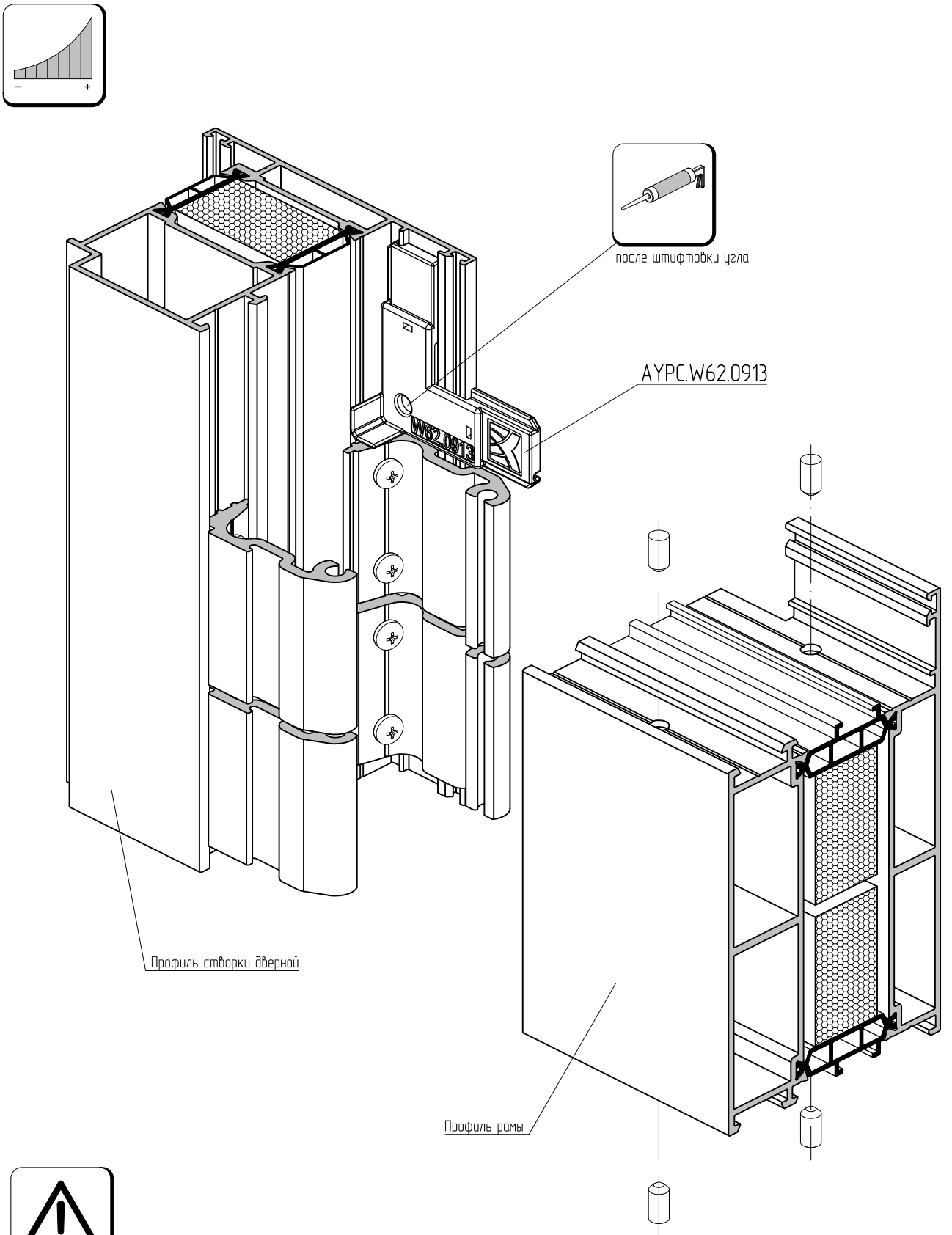

В целях улучшения характеристик конструкций, в некоторых типах соединений профилей рекомендуется добавлять комплектующие изделия. В представленных далее узлах, добавлен уголок пластиковый AYPC.W62.0913.

Обработка и сборка профилей нижней части активной створки. Двупольная и однопольная дверь открыванием наружу

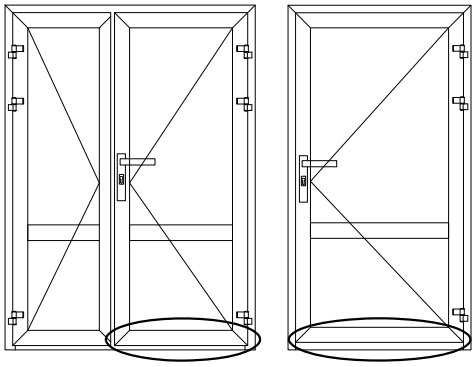

Обработка профилей AYPC.C48.0618 и AYPC.W72.0204
под установку 3,9x25-A2 DIN7982

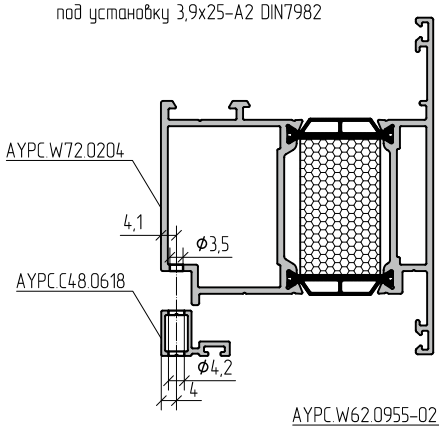

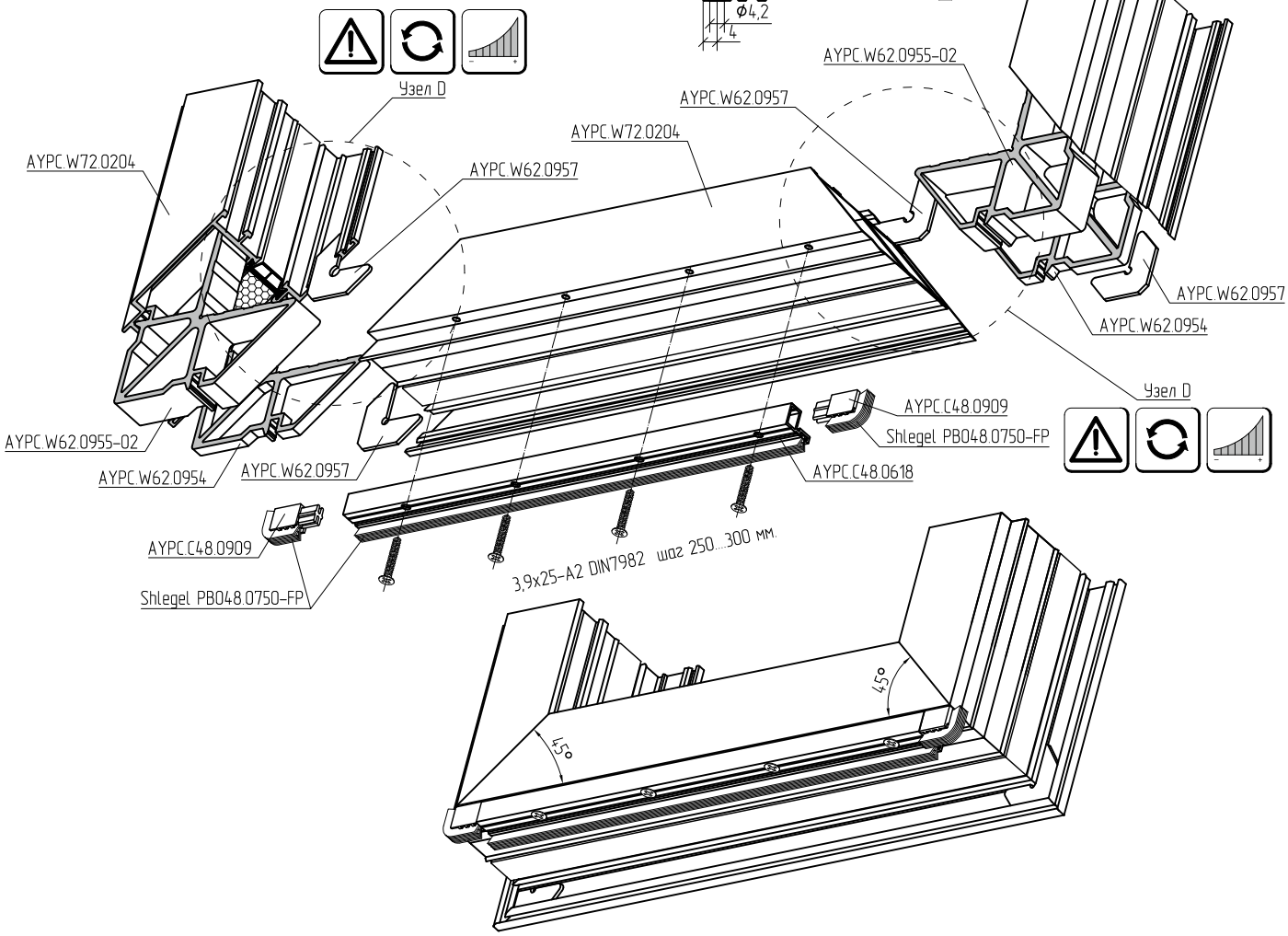

Схема установки профиля AYPC.C48.0618

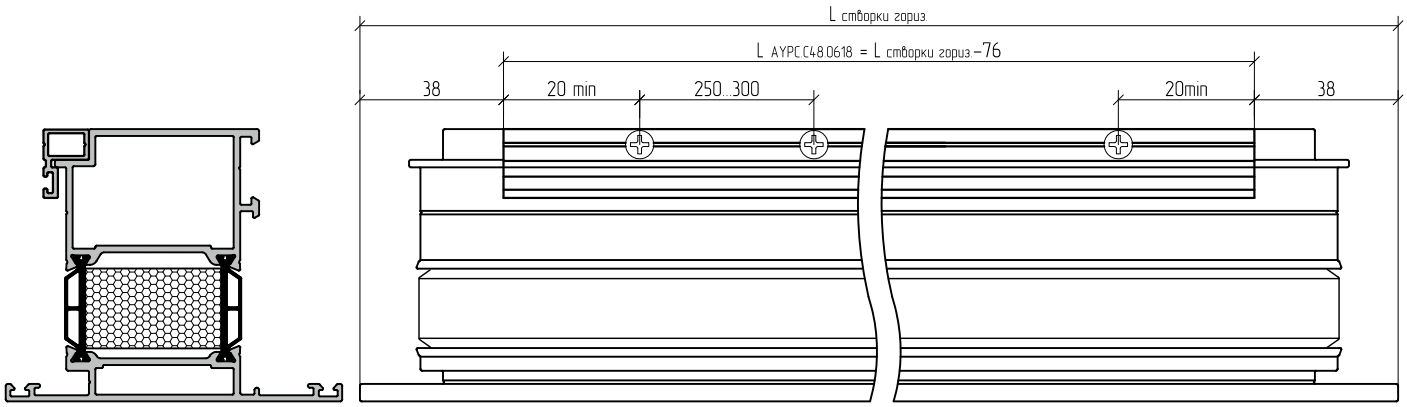

Обработка и сборка профилей нижней части пассивной створки. Двупольная дверь открыванием наружу. Без применения профиля штульпа

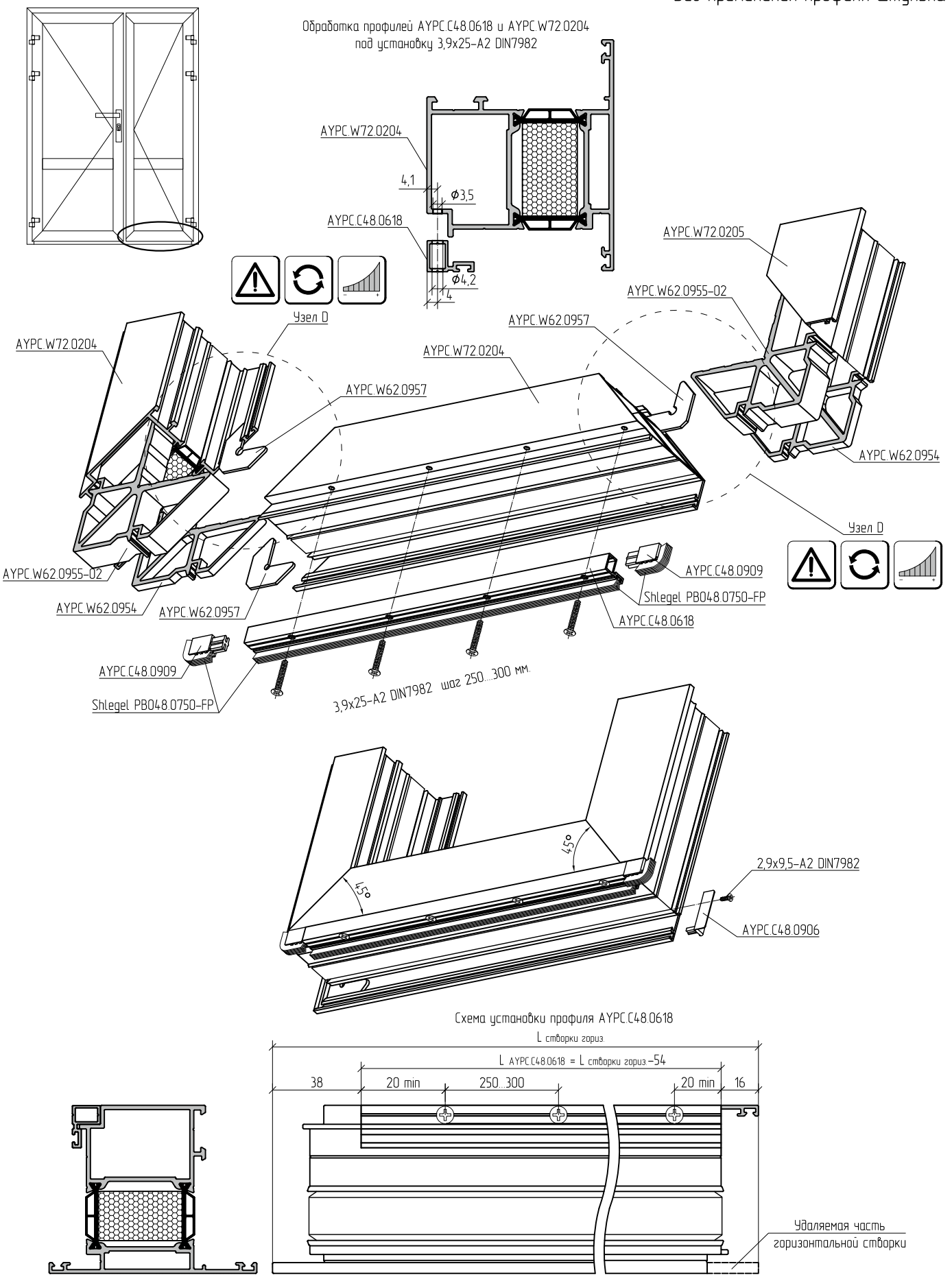

Обработка и сборка профилей нижней части активной створки. Двупольная и однопольная дверь с цоколем открыванием наружу

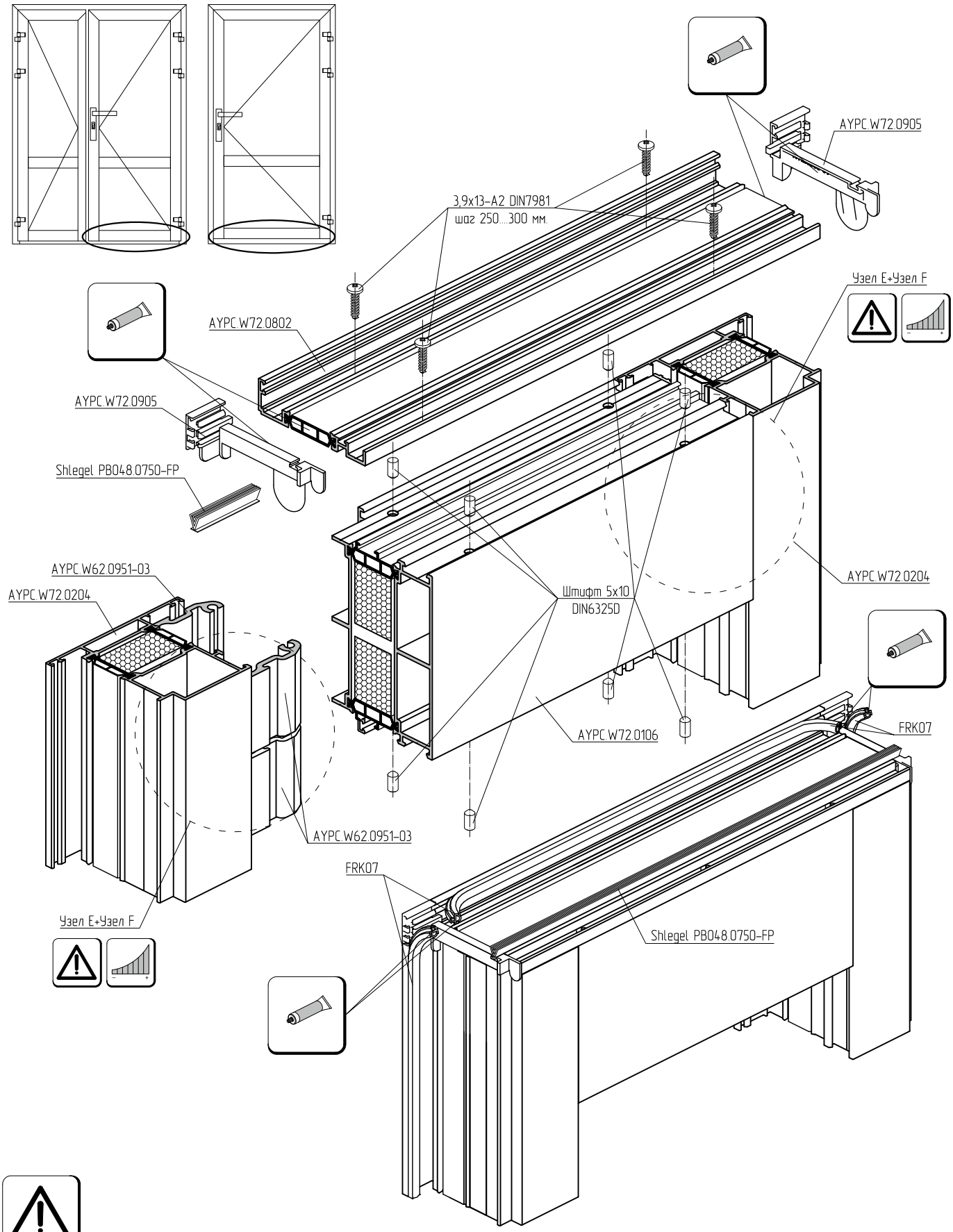

Из комплекта AYPC.W62.951-03 используется один штифт 5x10 DIN6325.

Обработка и сборка профилей нижней части активной створки. Двупольная и однопольная дверь с цоколем открыванием наружу

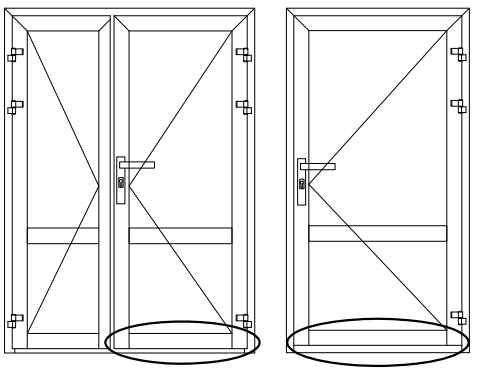

Схема установки закладных
AYPC.W62.0951-03 на профиль AYPC.W72.0204

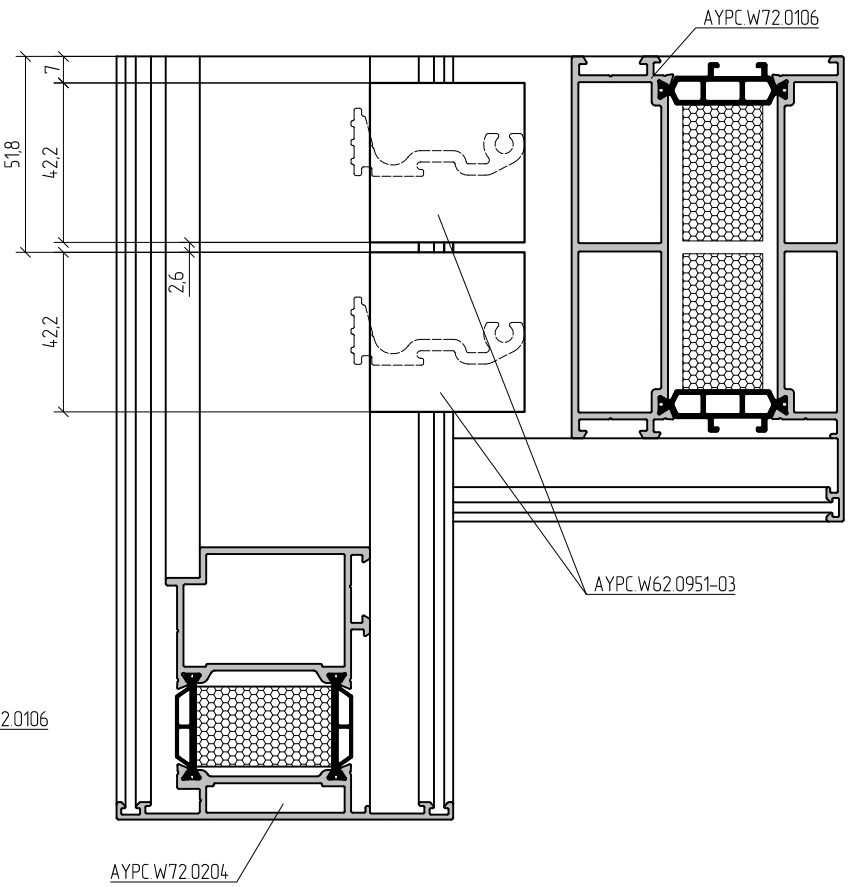

Обработка профилей AYPC.W72.0106 и
AYPC.W72.0802 под установку
3,9x13-A2 DIN7981

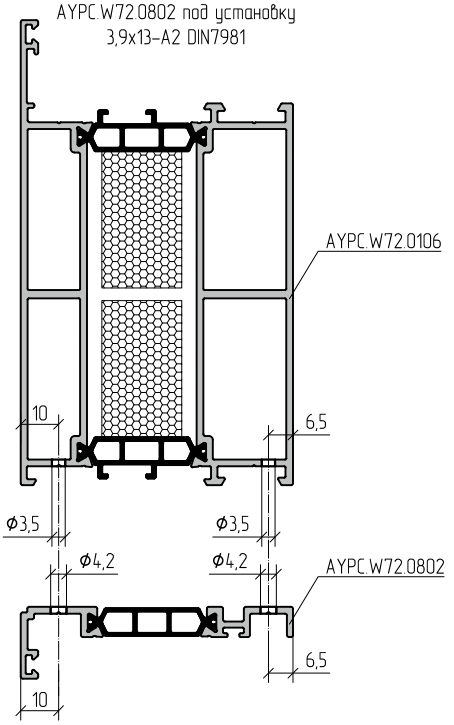

Схема установки профиля AYPC.W72.0802

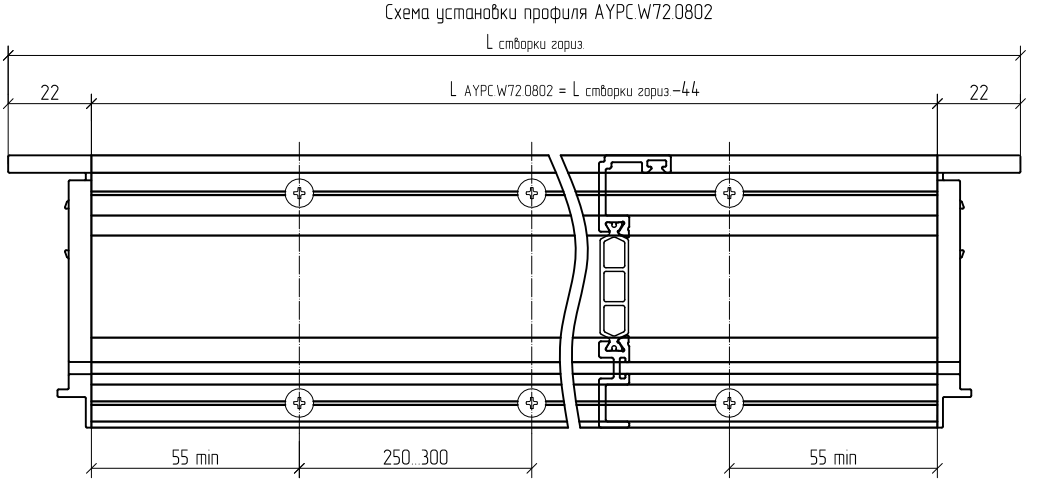

Обработка и сборка профилей нижней части пассивной створки. Двупольная дверь с цоколем открыванием наружу. Без применения профиля штульпа

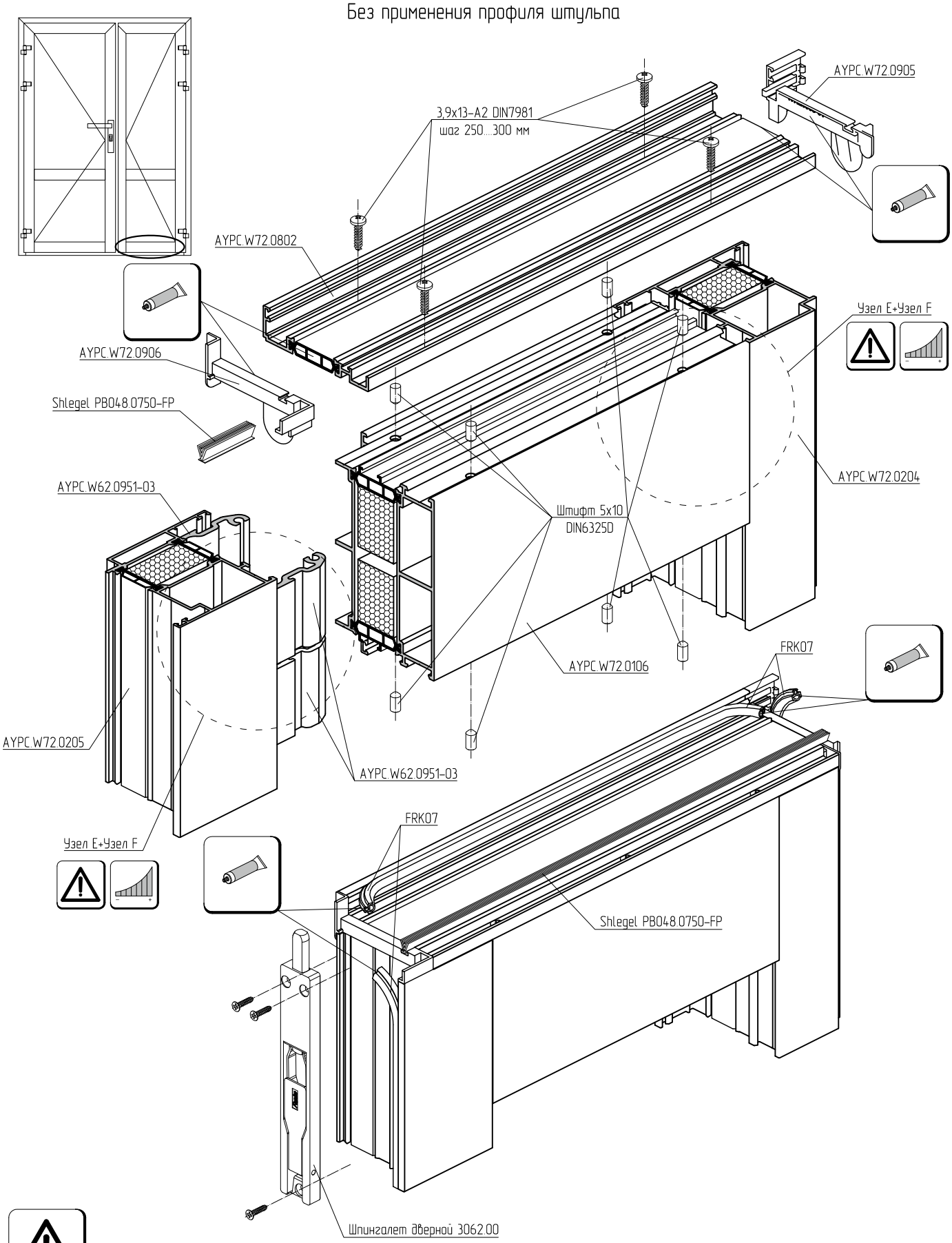

Из комплекта AYPC.W62.0951-03 используется один штифт 5x10 DIN6325.

Обработка и сборка профилей нижней части пассивной створки. Двупольная дверь с цоколем открыванием наружу. Без применения профиля штульпа

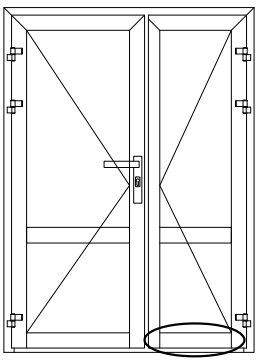

Схема установки закладных AYPC.W62.0951-03 на профиль AYPC.W72.0204

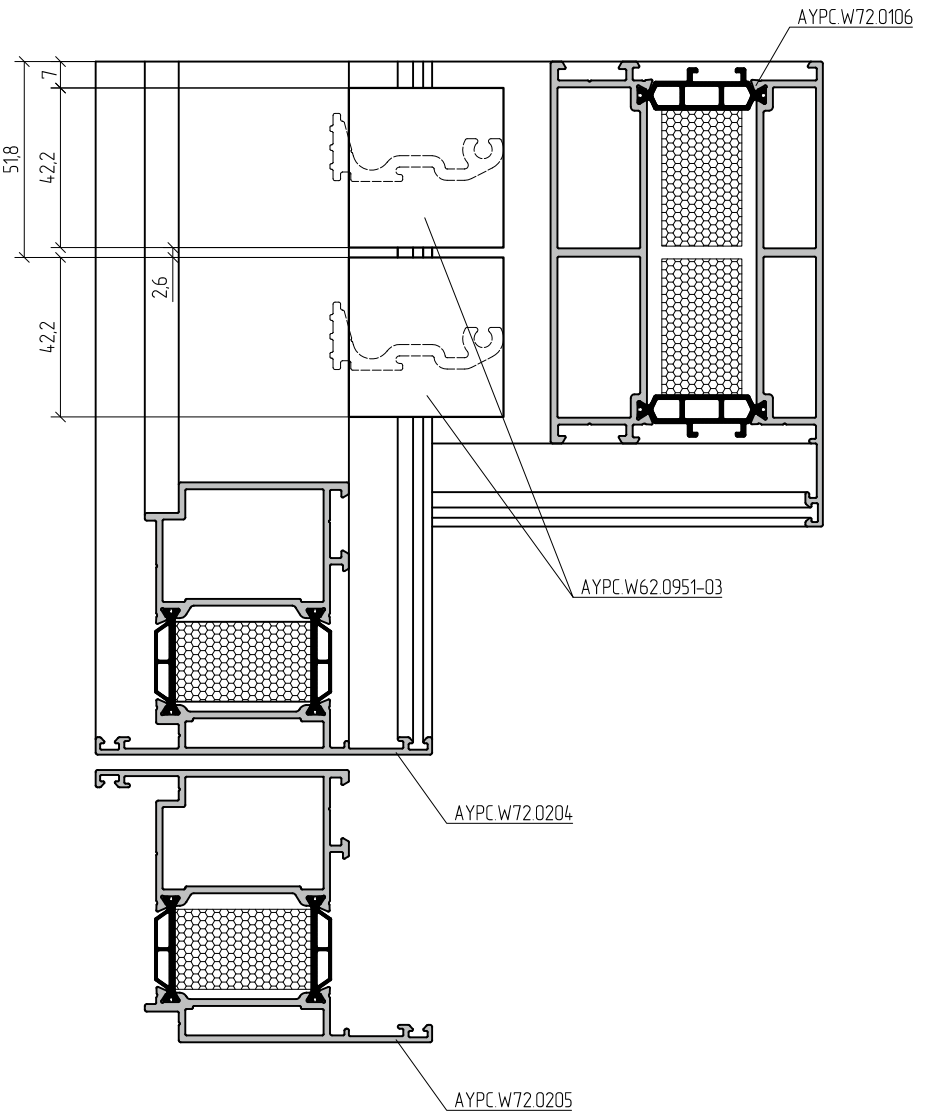

Обработка профилей AYPC.W72.0106 и AYPC.W72.0802 под установку 3,9x13-A2 DIN7981

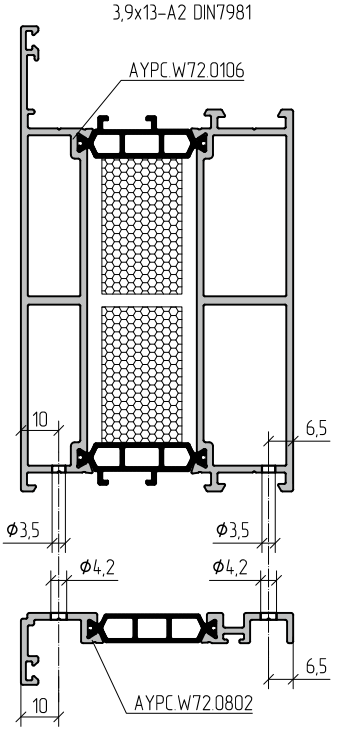

Схема установки профиля AYPC.W72.0802

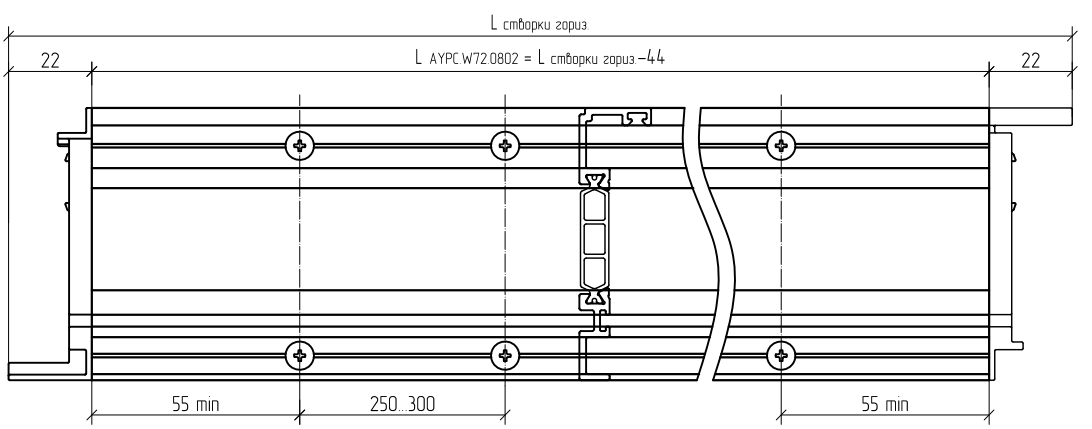

Обработка и сборка профилей нижней части пассивной створки. Двупольная штульповая дверь открыванием наружу

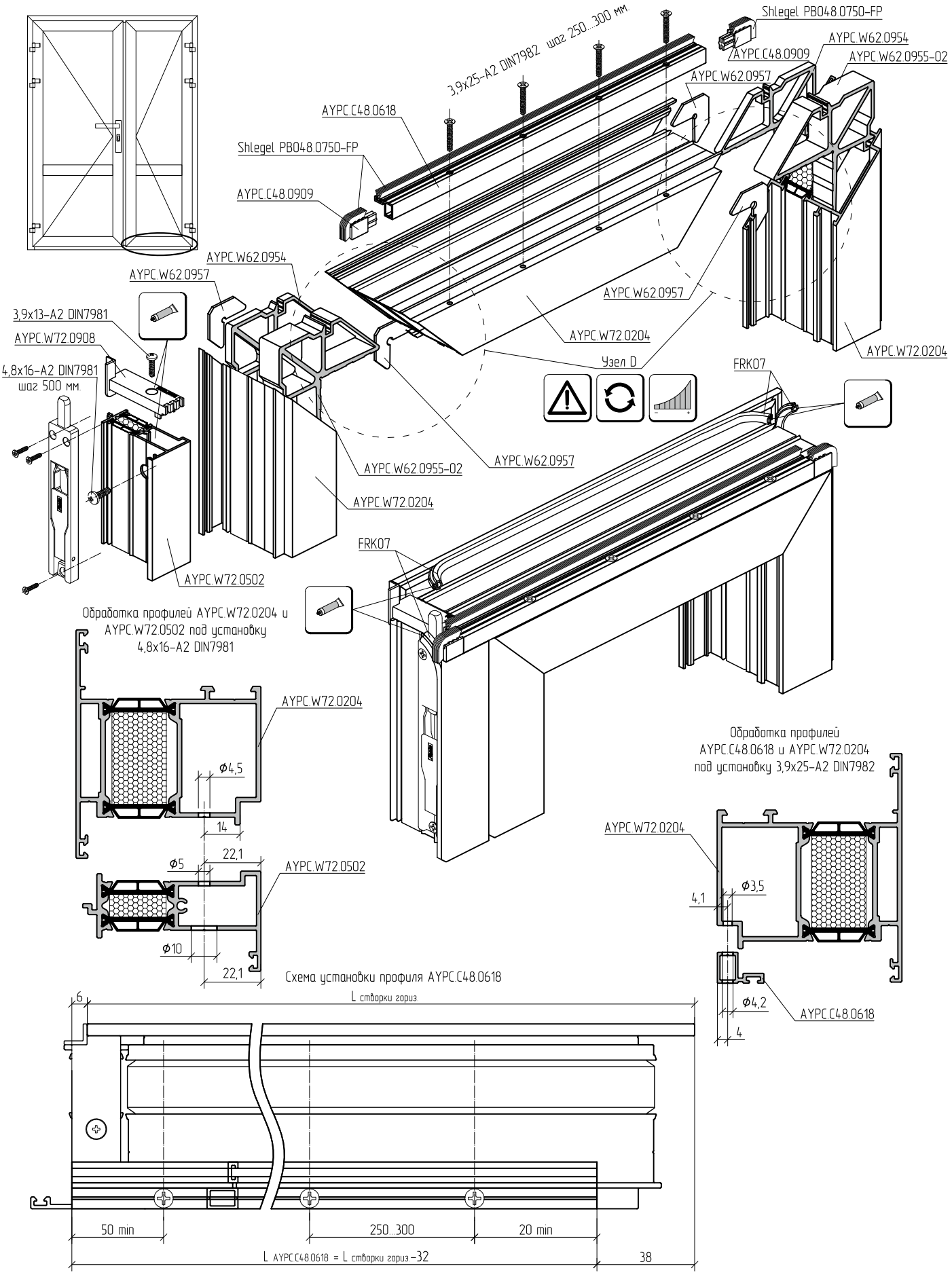

Обработка и сборка профилей нижней части пассивной створки. Двупольная штульповая дверь с цоколем открыванием наружу

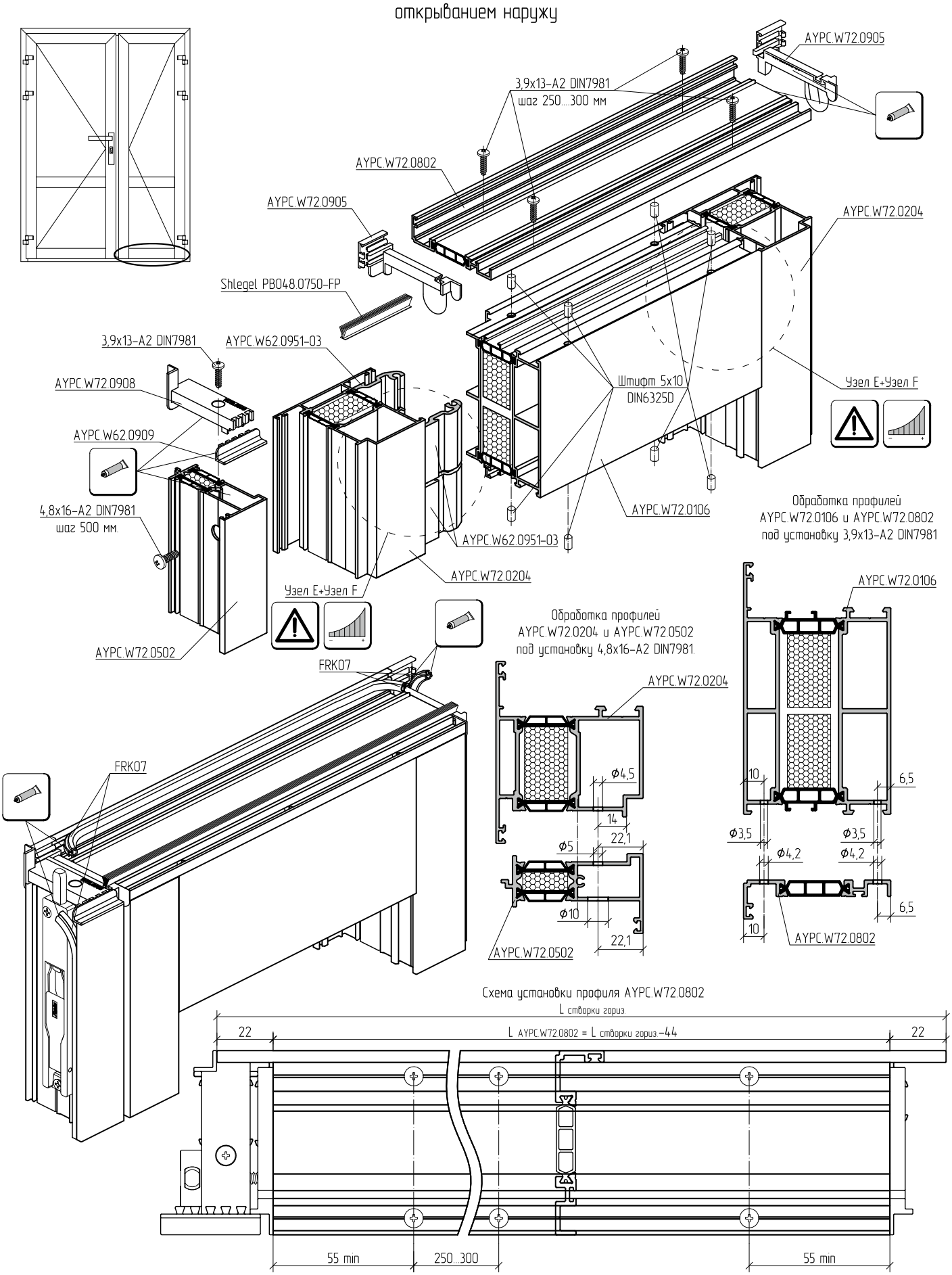

Обработка и сборка профилей нижней части активной створки. Двупольная и однопольная дверь открыванием внутрь

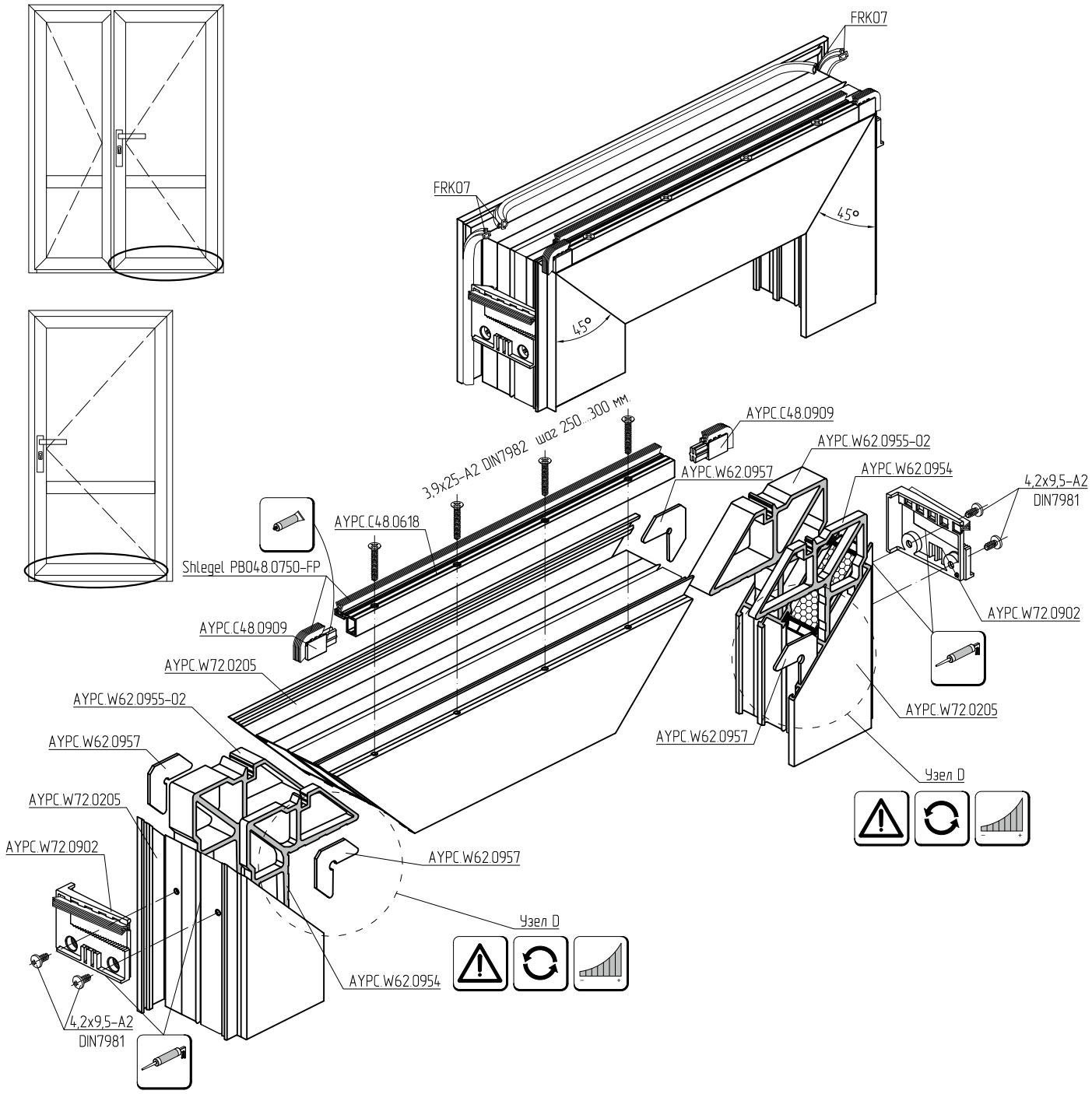

Схема установки профиля AYPC.C48.0618.

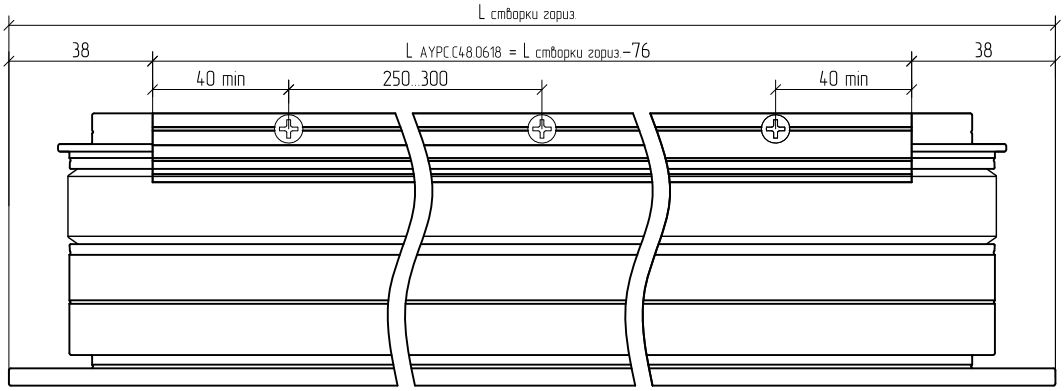

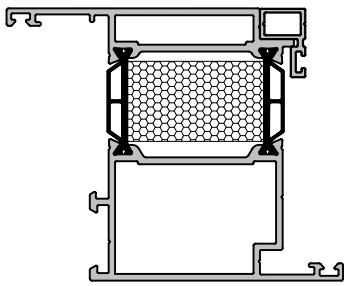

Обработка и сборка профилей нижней части активной створки. Двупольная и однопольная дверь открыванием внутрь

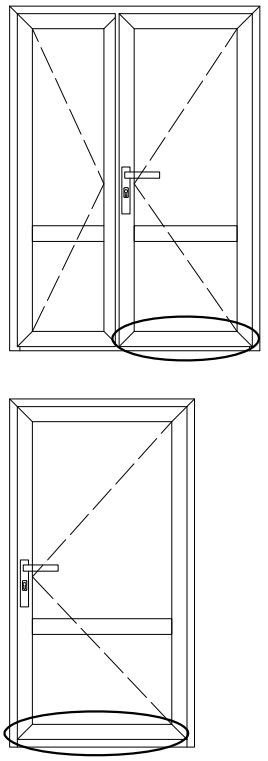

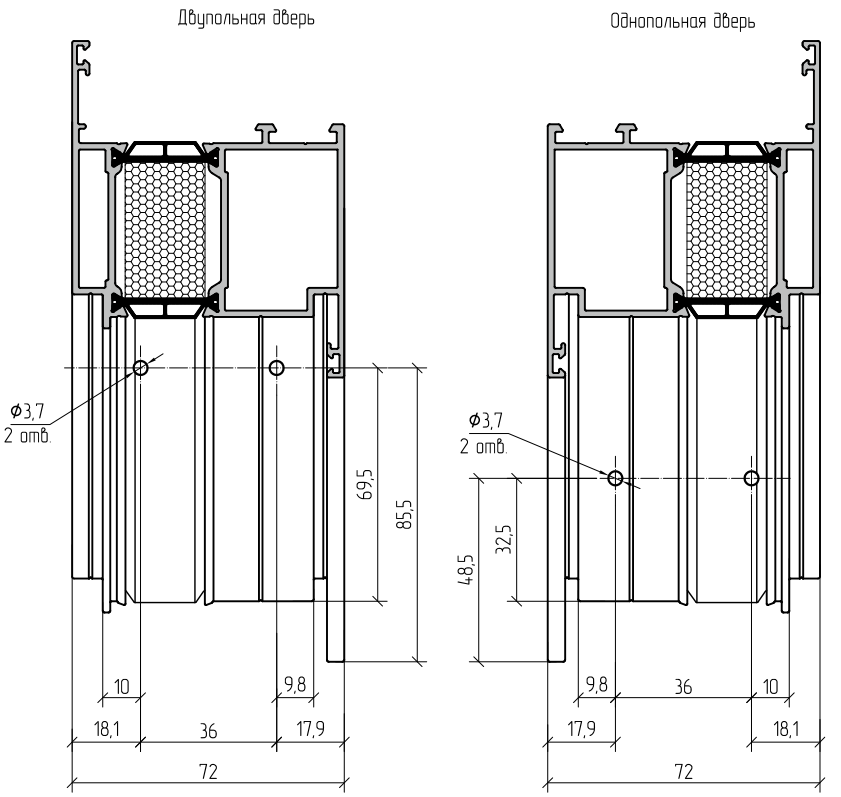

Обработка профилей
AYPC.C48.0618 и AYPC.W72.0205
под установку 3,9x25-A2 DIN7982.

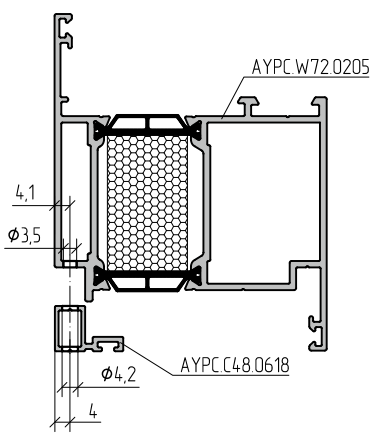

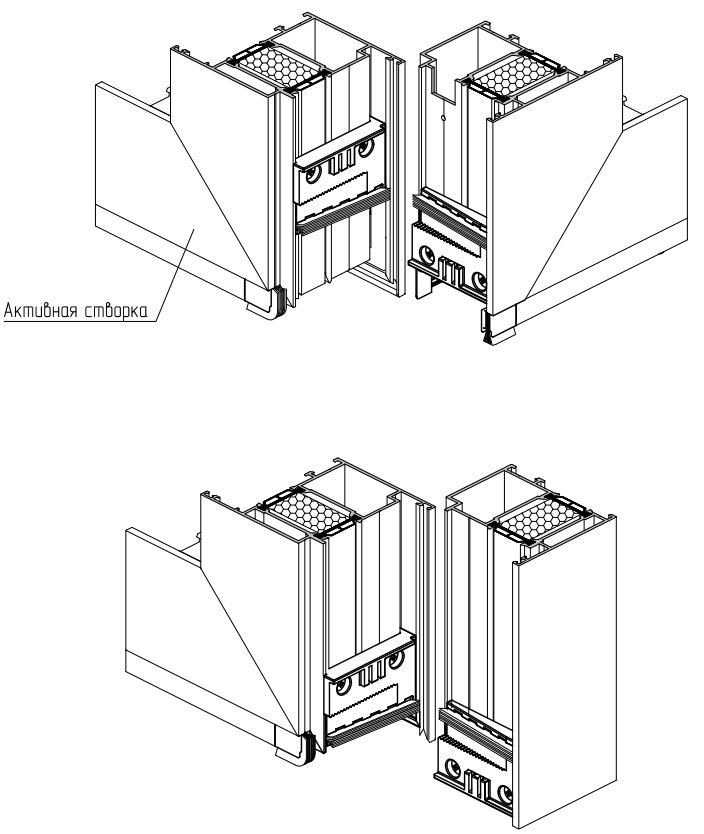

Обработка и сборка профилей нижней части пассивной створки. Двупольная дверь открыванием внутрь

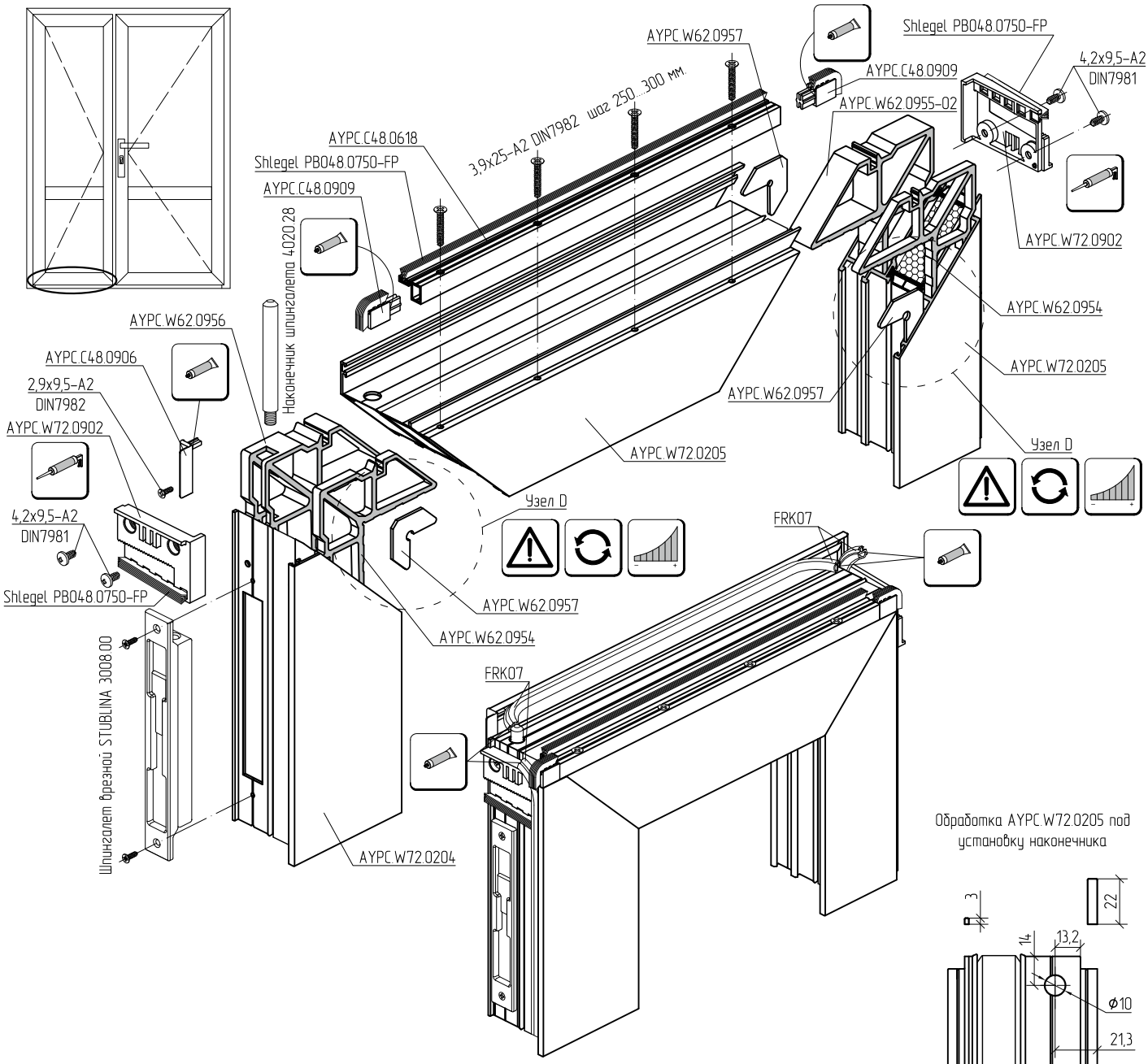

Обработка AYPC.W72.0205 под установку наконечника

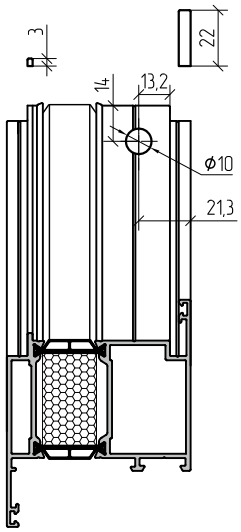

Схема установки профиля AYPC.C48.0618

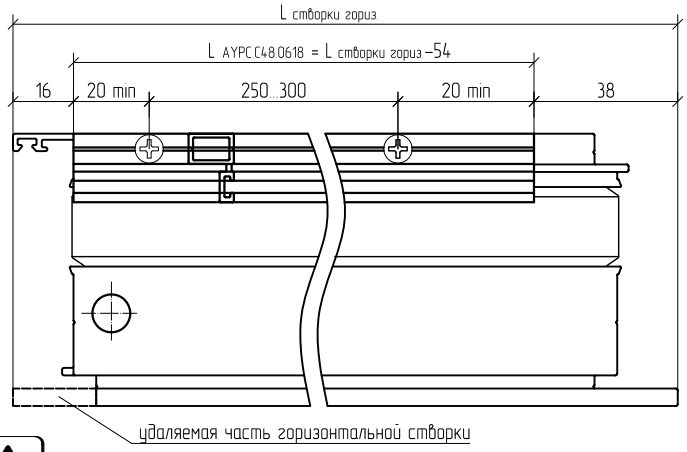

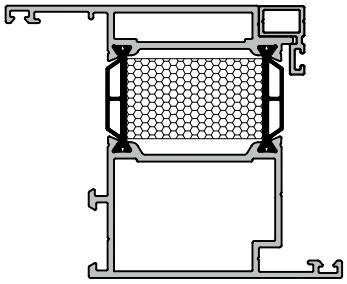

Обработку профилей AYPC.W72.0204 и AYPC.W72.0205 производить после нарезки в размер.

Обработка и сборка профилей нижней части пассивной створки. Двупольная дверь открыванием наружу

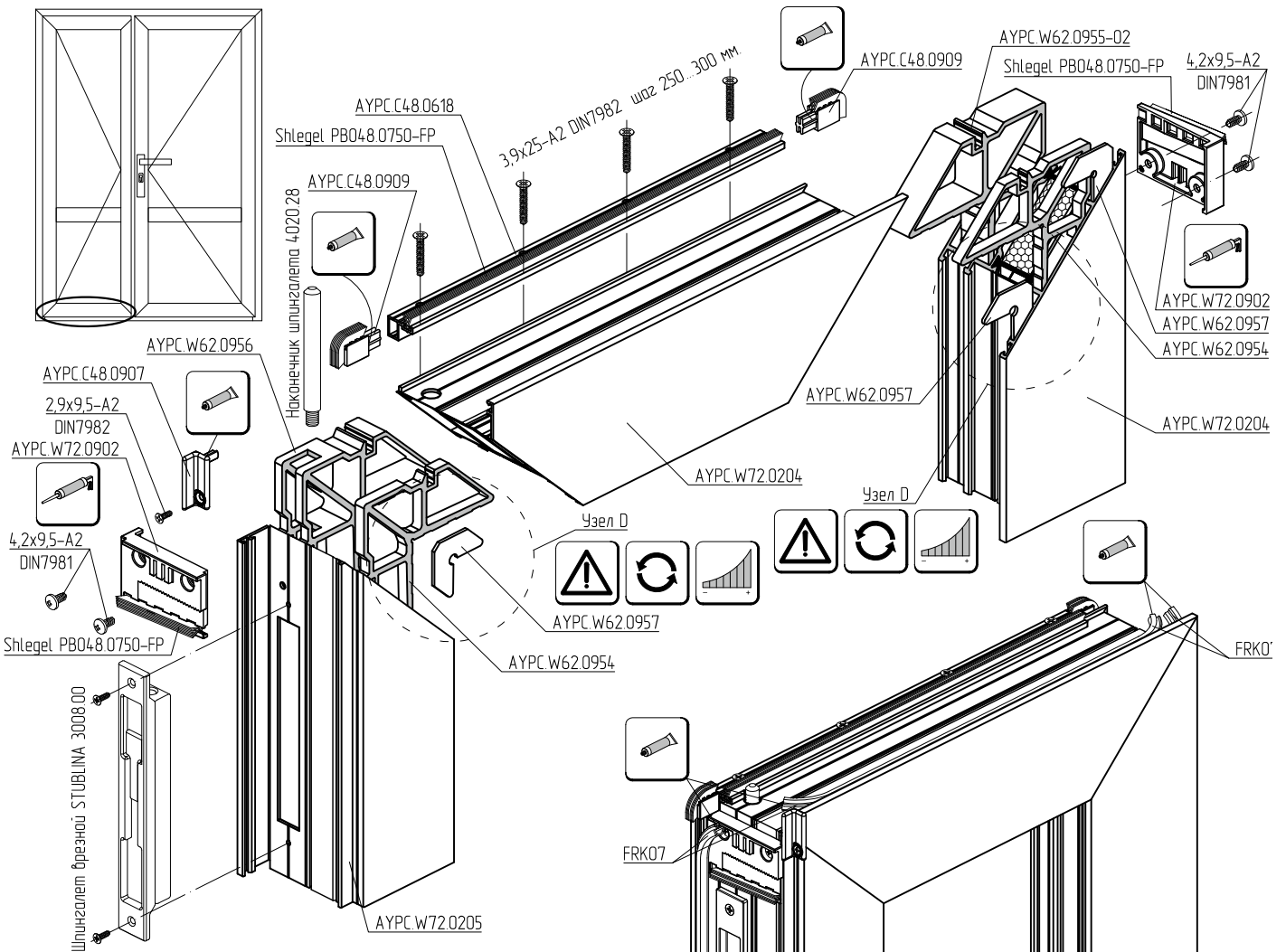

Обработка AYPC.C48.0618 под установку наконечника

Обработка AYPC.W72.0204 под установку наконечника

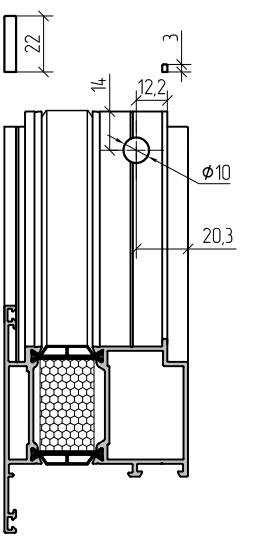

Схема установки профиля AYPC.C48.0618

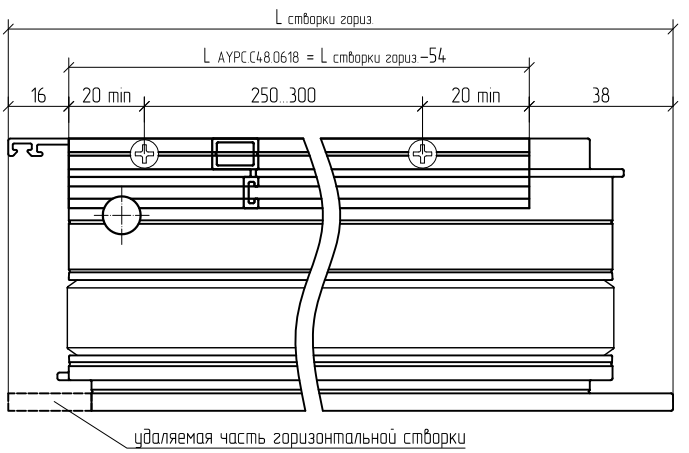

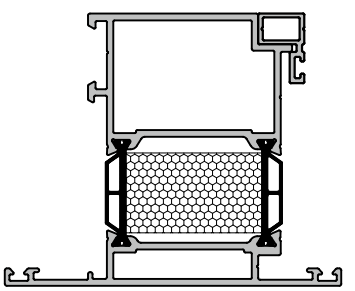

Обработка и сборка профилей верхней части пассивной створки. Двупольная штульповая дверь открыванием наружу

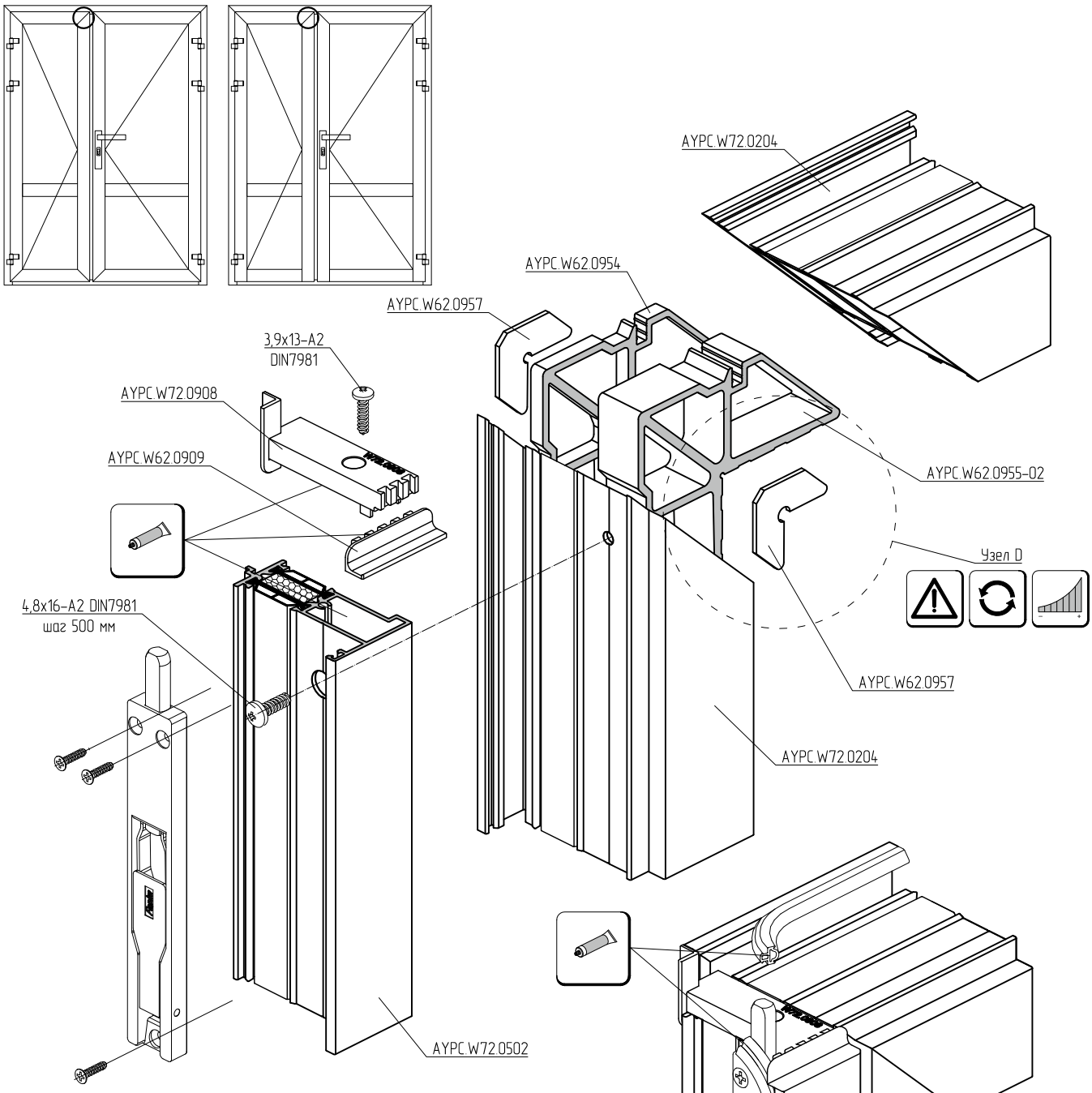

Обработка профилей AYPC.W72.0204 и
AYPC.W72.0502 под установку 4,8x16-A2 DIN7981

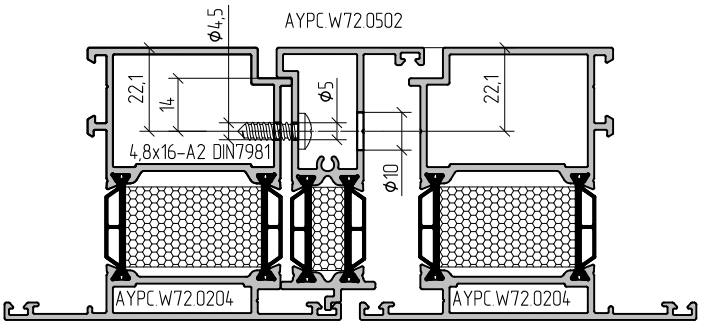

Обработка и сборка профилей верхней части пассивной створки. Двупольная дверь открыванием внутрь

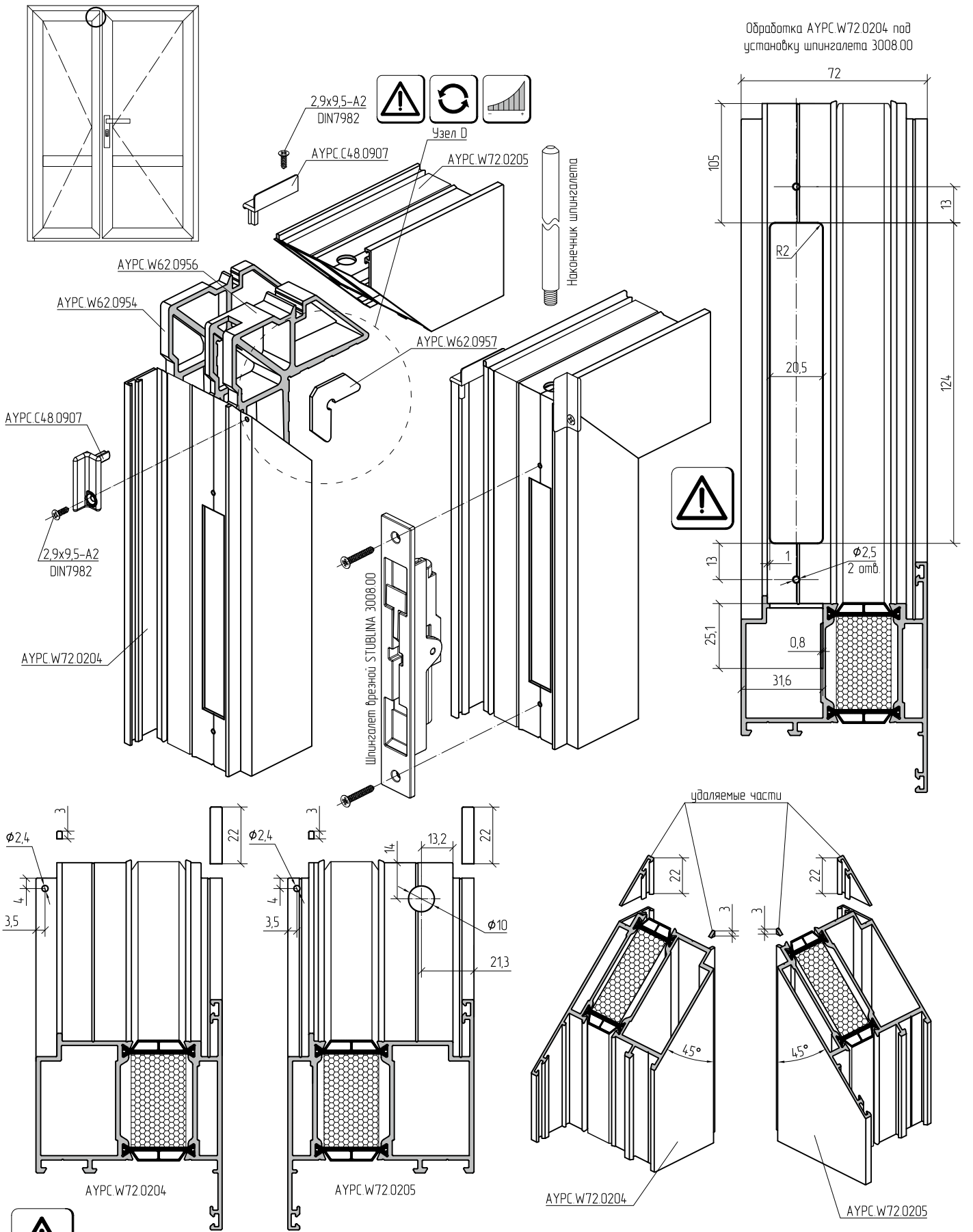

Обработку профилей AYPC.W72.0204 и AYPC.W72.0205 производить после нарезки в размер.

Обработка и сборка профилей верхней части пассивной створки. Двупольная дверь открыванием наружу

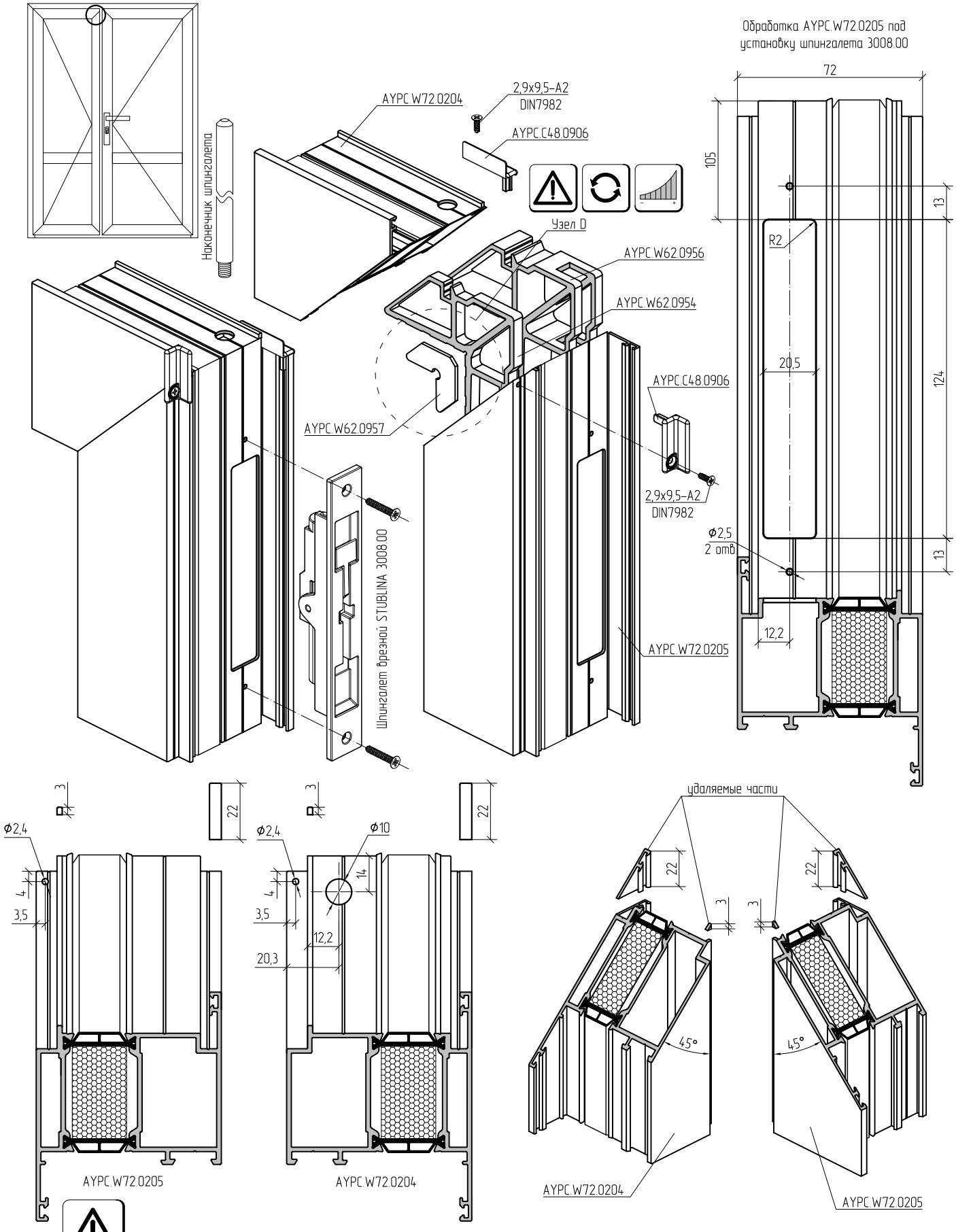

Обработку профилей AYPC.W72.0204 и AYPC.W72.0205 производить после нарезки в размер.

Установка заглушек AYPC.C48.0906 и AYPC.C48.0907 на двустворчатые двери

Эскиз двери открыванием наружу. Вид со стороны петель

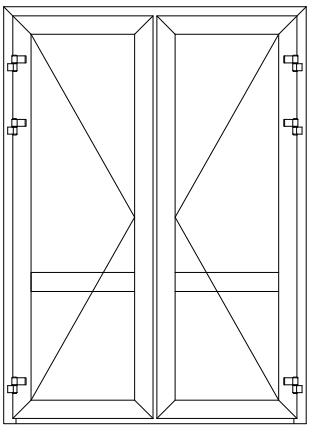

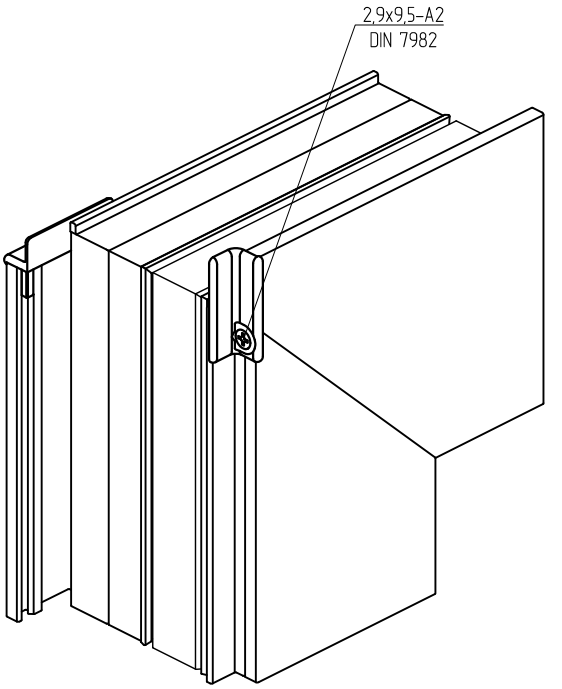

Тип двустворчатой двери	AYPC.C48.0906		AYPC.C48.0907	
	верх двери, шт.	низ двери, шт.	верх двери, шт.	низ двери, шт.
Наружу с порогом с цоколем правая	2	–	–	–
Наружу с порогом с цоколем левая	–	–	2	–
Наружу с порогом правая	2	–	–	1
Наружу с порогом левая	–	1	2	–

Эскиз двери открыванием внутрь. Вид со стороны петель

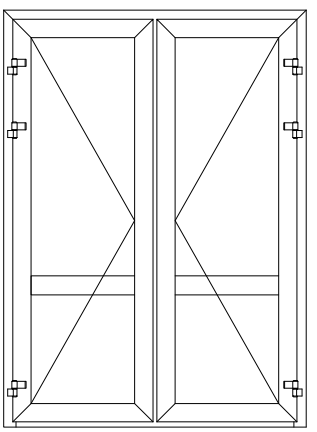

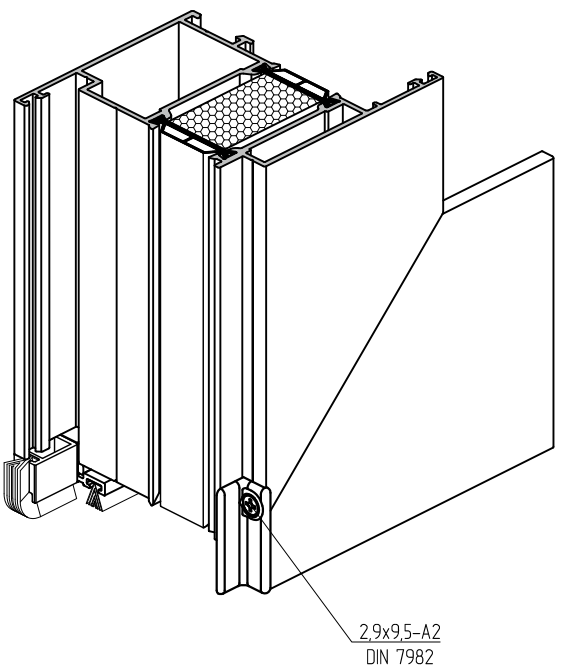

Тип двустворчатой двери	AYPC.C48.0906		AYPC.C48.0907	
	верх двери, шт.	низ двери, шт.	верх двери, шт.	низ двери, шт.
Внутрь с порогом с цоколем правая	2	–	–	–
Внутрь с порогом с цоколем левая	–	–	2	–
Внутрь с порогом правая	2	–	–	1
Внутрь с порогом левая	–	1	2	–

Обработка и сборка двухстворчатого окна со штульповым профилем AYPC.W72.0501

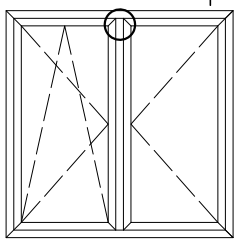

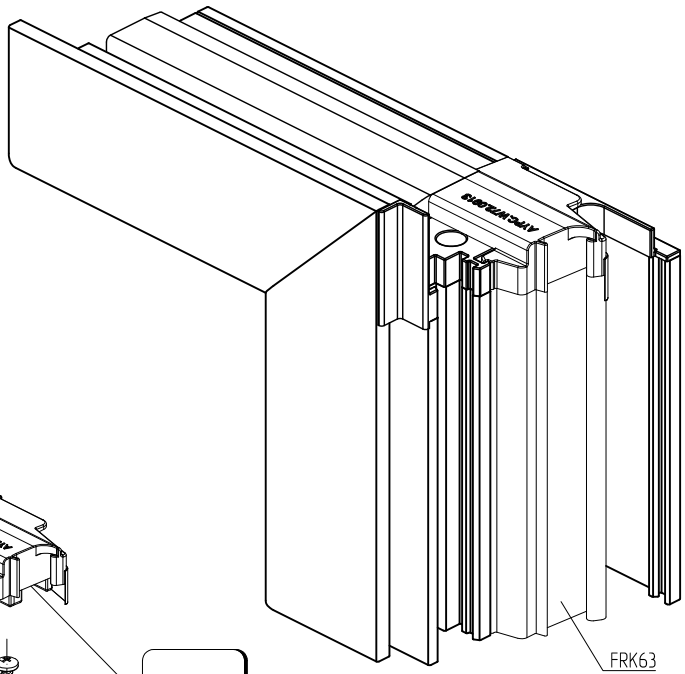

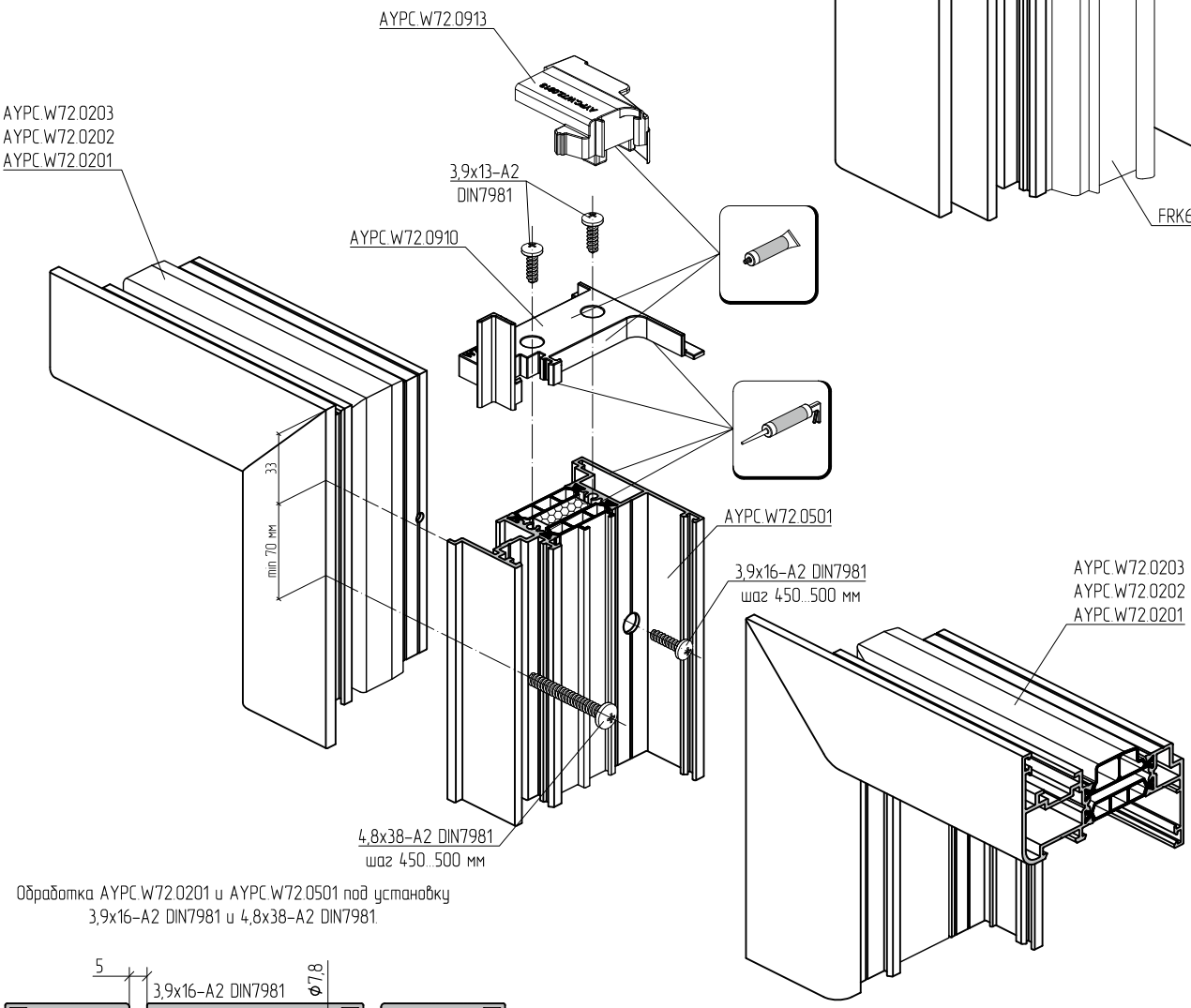

Обработка AYPC.W72.0201 и AYPC.W72.0501 под установку 3,9x16-A2 DIN7981 и 4,8x38-A2 DIN7981.

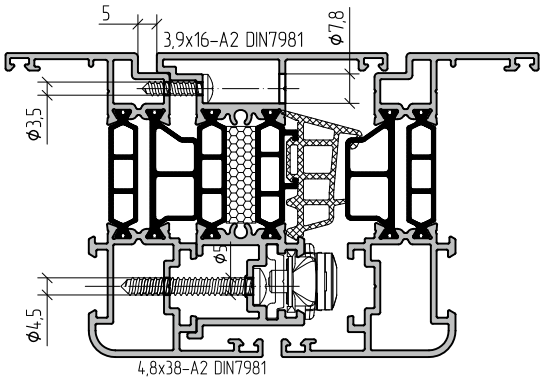

Обработка и сборка двухстворчатого окна со штульповым профилем AYPC.W72.0501

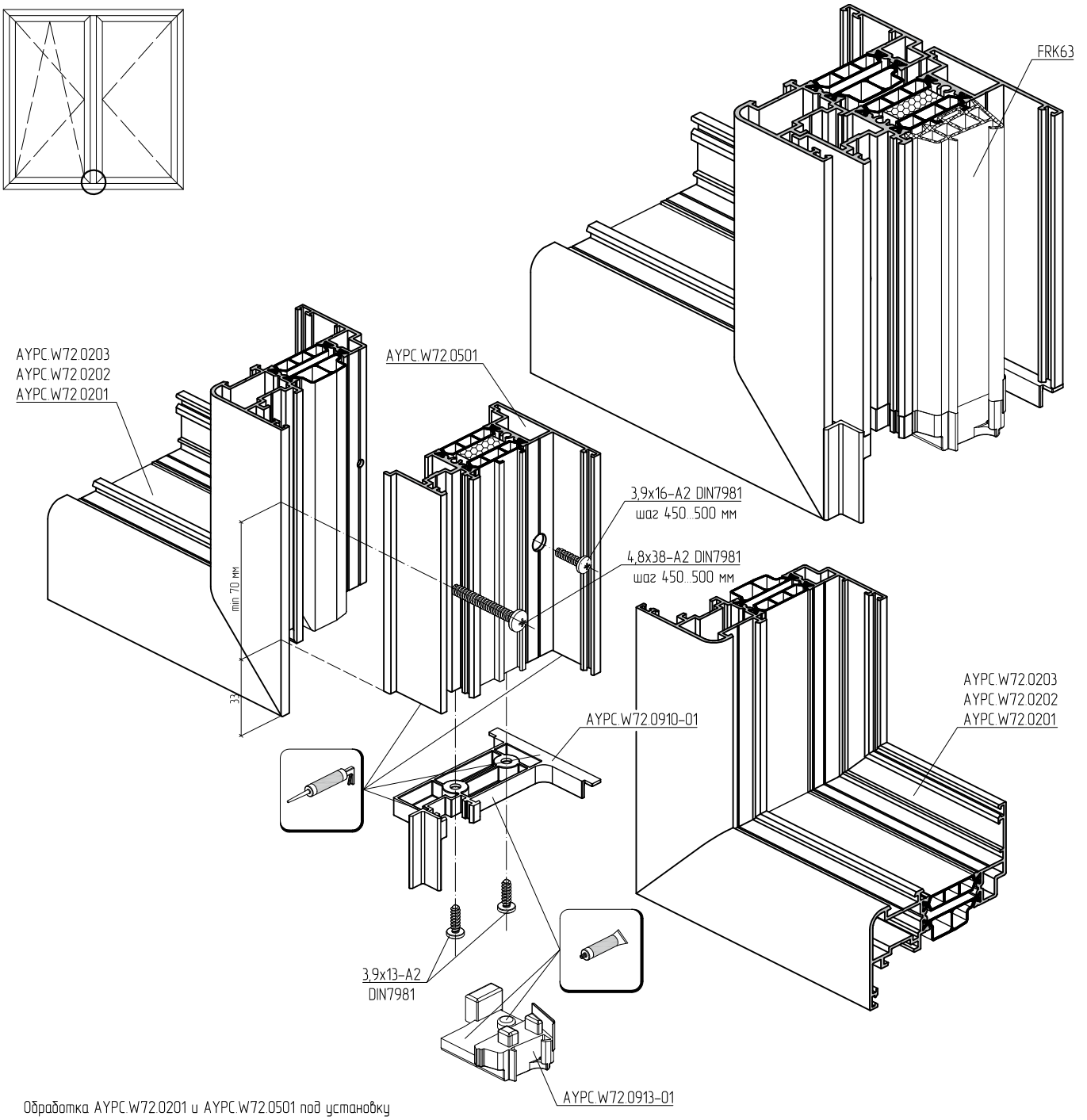

Обработка AYPC.W72.0201 и AYPC.W72.0501 под установку 3,9x16-A2 DIN7981 и 4,8x38-A2 DIN7981.

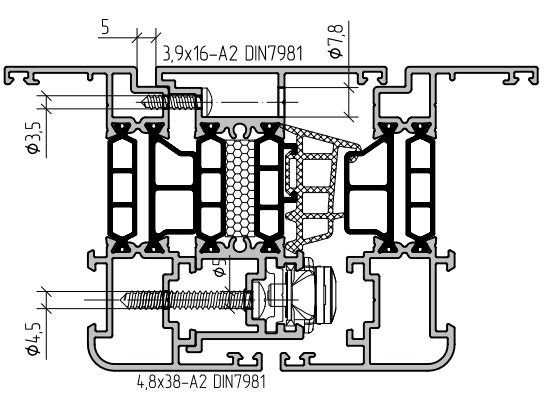

Обработка и сборка профилей входной группы с дверью открыванием наружу

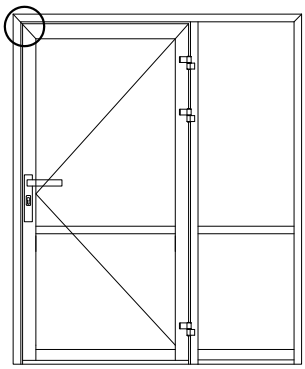

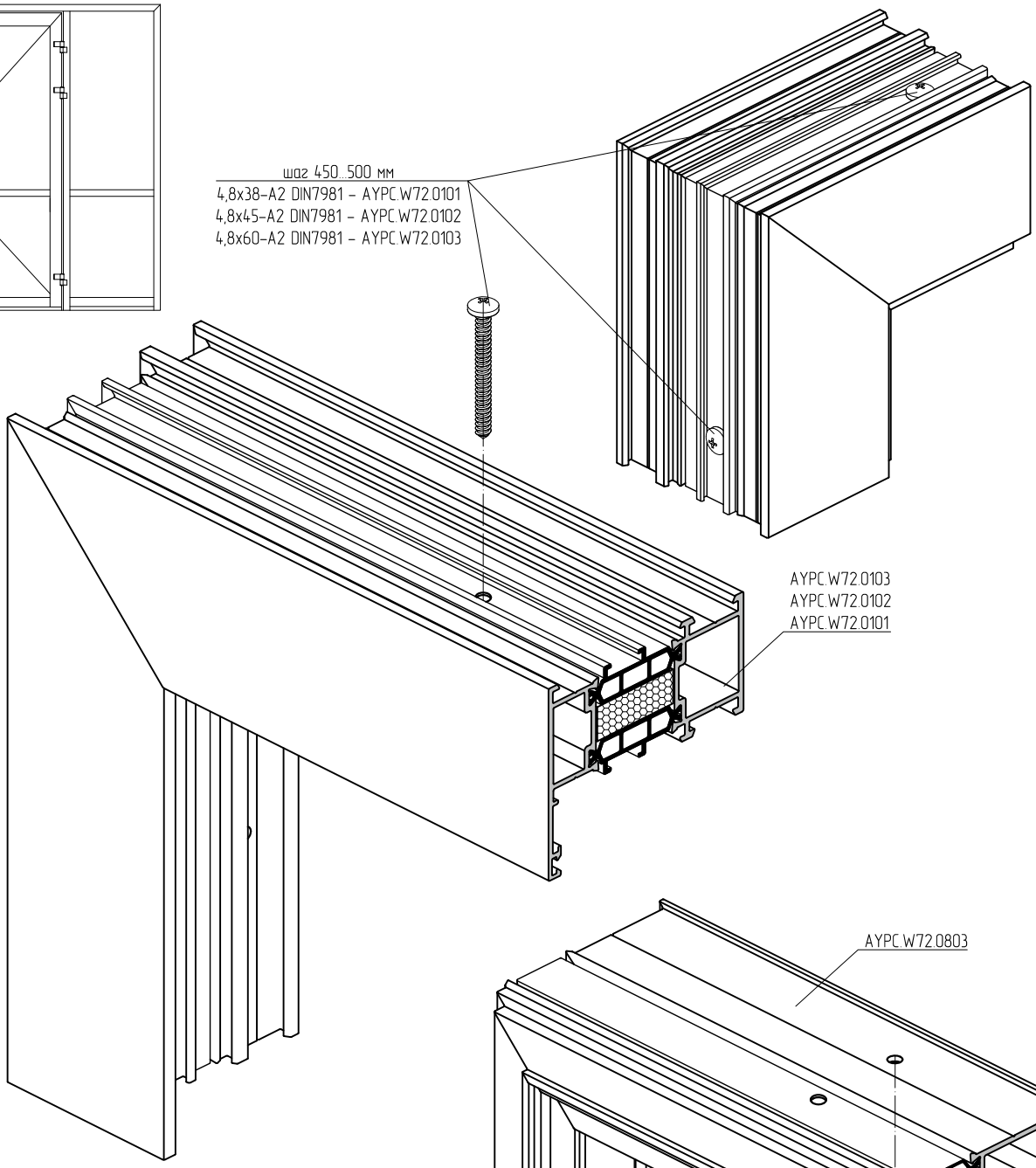

Обработка AYPC.W72.0102 и AYPC.W72.0803 под установку 4,8x16-A2 DIN7981 и 4,8x45-A2 DIN7981

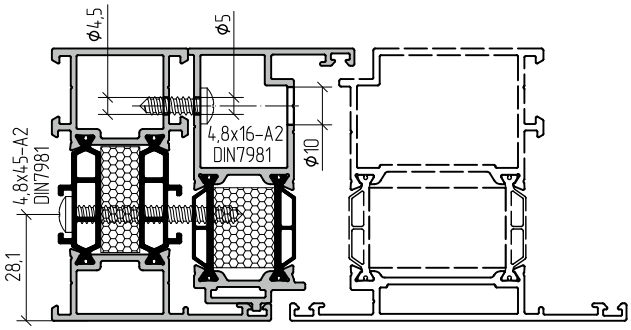

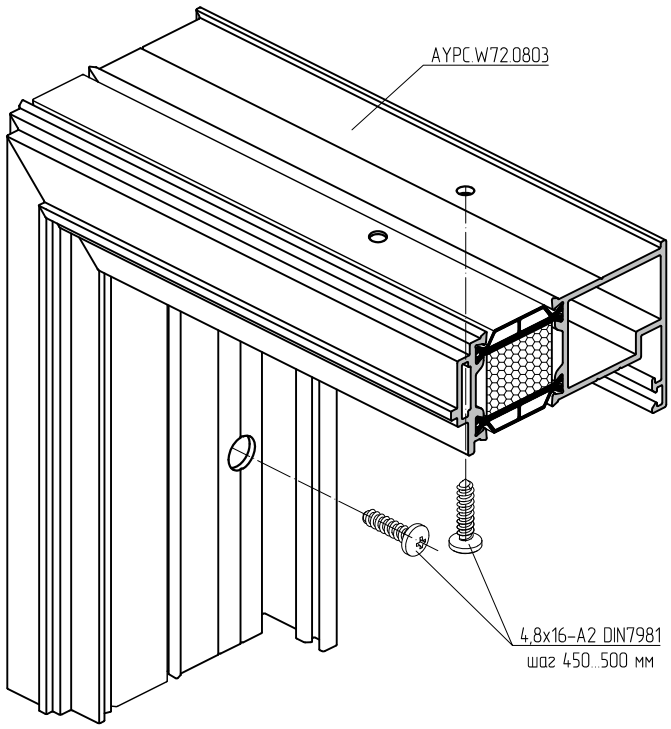

Для установки накладных петель профиль AYPC.W72.0101 и AYPC.W72.0301 не используется.

Обработка и сборка профилей входной группы с однопольной дверью открыванием наружу

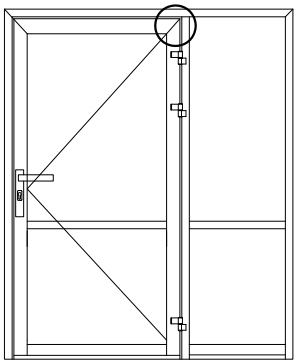

шаг 450...500 мм
4,8x38-A2 DIN7981 – AYPC.W72.0101
AYPC.W72.0301
4,8x45-A2 DIN7981 – AYPC.W72.0102
AYPC.W72.0302
4,8x60-A2 DIN7981 – AYPC.W72.0103
AYPC.W72.0303

AYPC.W72.0103
AYPC.W72.0102
AYPC.W72.0101

AYPC.W62.0951
AYPC.W62.0951-01
AYPC.W62.0951-02

Узел E

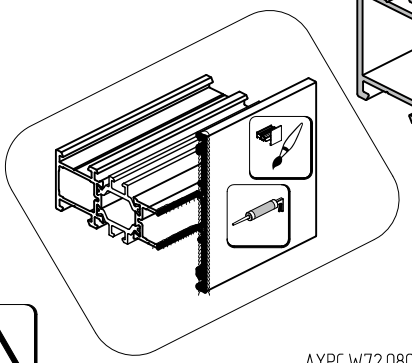

Для установки накладных петель профиль AYPC.W72.0101 и AYPC.W72.0301 не используется

AYPC.W72.0803

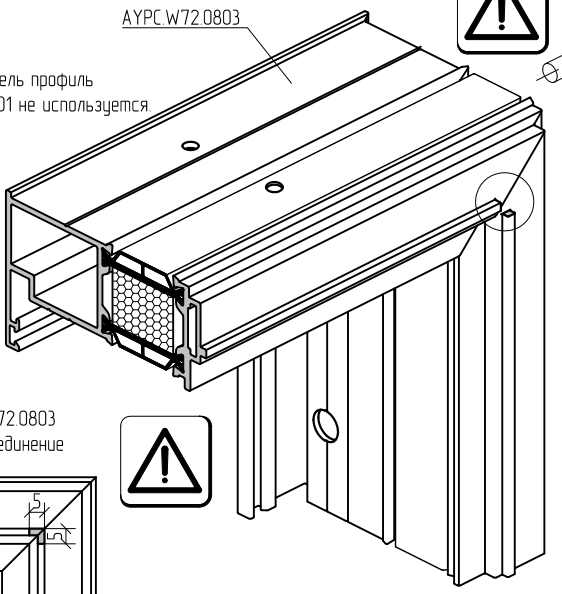

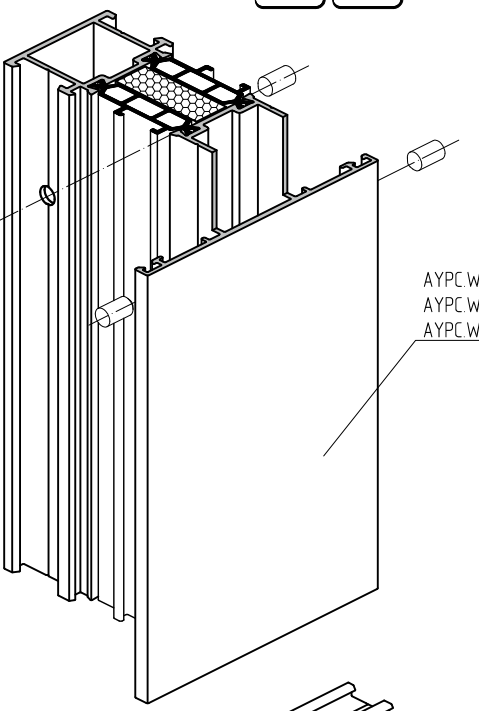

AYPC.W72.0303
AYPC.W72.0302
AYPC.W72.0301

Обработка AYPC.W72.0803
под импостовое соединение

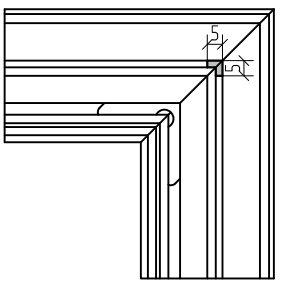

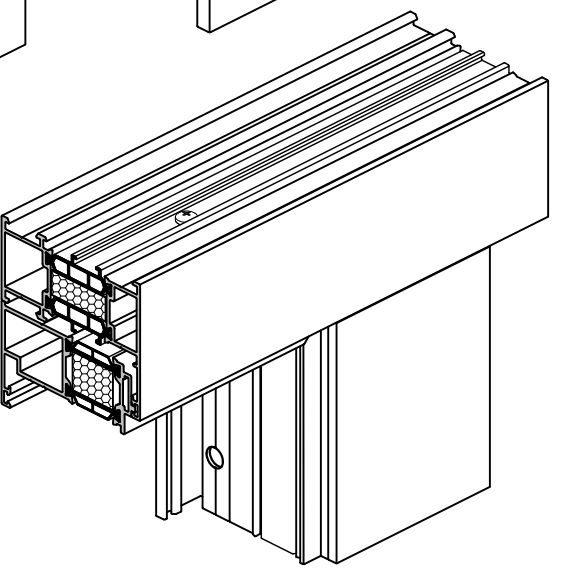

Обработка AYPC.W72.0302 и AYPC.W72.0803
под установку 4,8x16-A2 DIN7981 и 4,8x45-A2 DIN7981

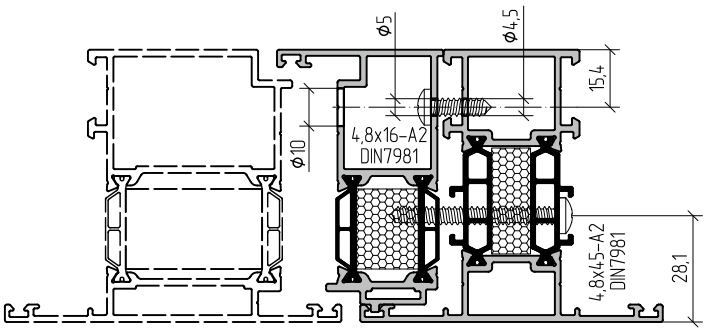

Обработка и сборка профилей однопольной двери открыванием наружу с верхней фрамугой

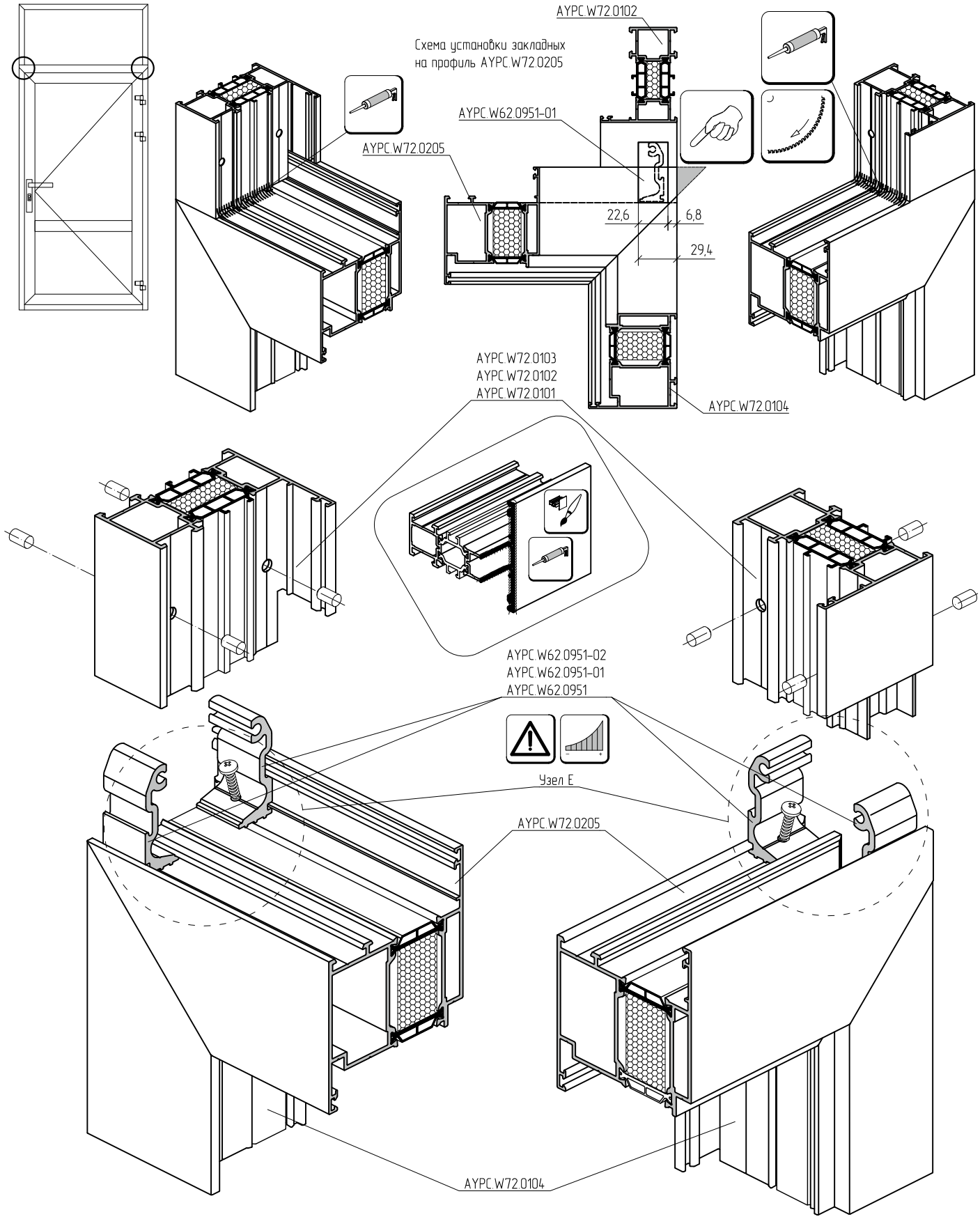

Обработку горизонтального профиля AYPC.W72.0205 производить после нарезки в размер.

Узел G

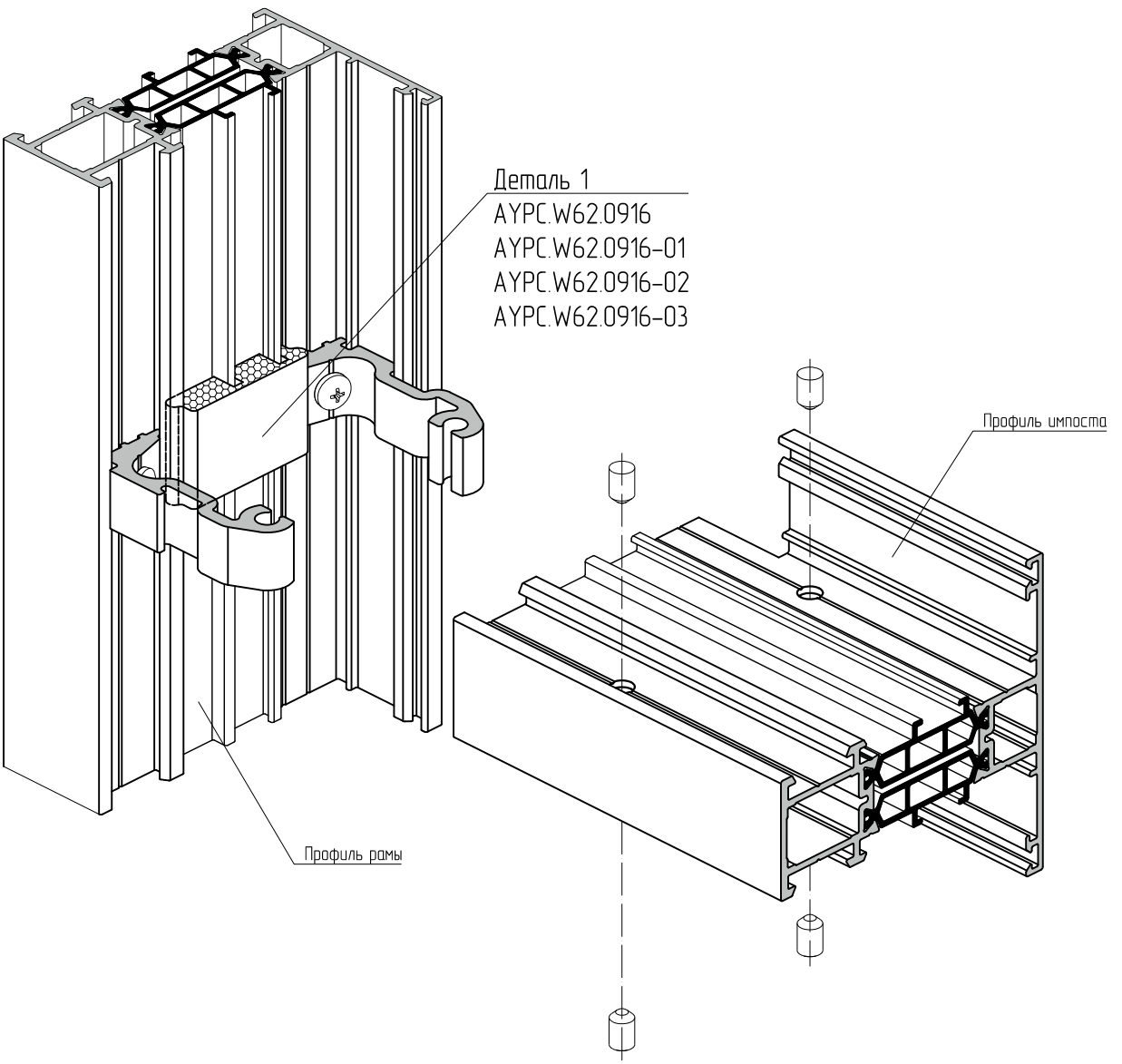

В целях улучшения характеристик конструкций, в некоторых типах соединений профилей рекомендуется добавлять комплектующие изделия. В представленных далее узлах, добавлены подкладки вспененные AYPC.W62.0916, AYPC.W62.0916-01, AYPC.W62.0916-02 и AYPC.W62.0916-03.

Узел Н

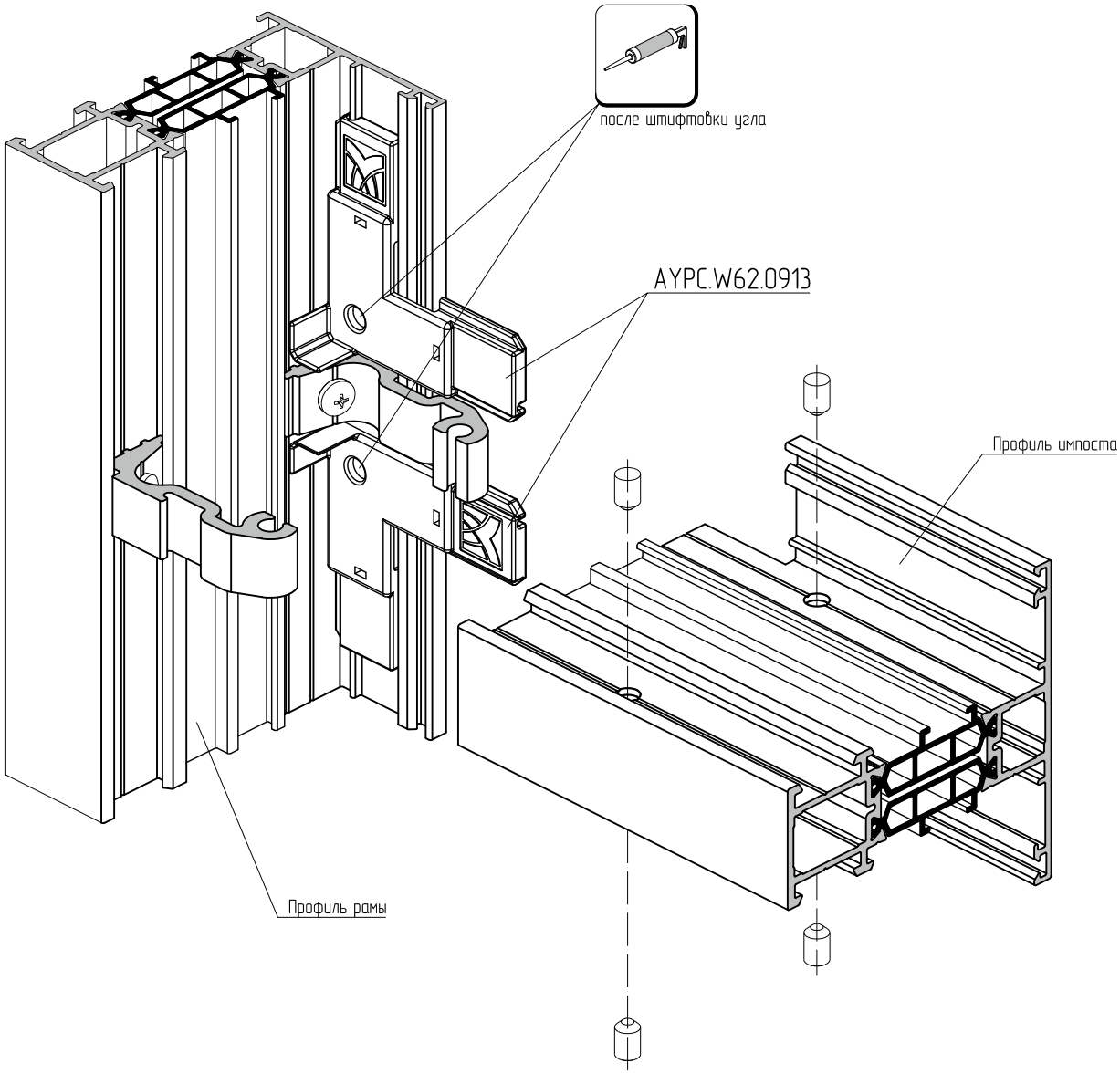

В целях улучшения характеристик конструкций, в некоторых типах соединений профилей рекомендуется добавлять комплектующие изделия. В представленных далее узлах, добавлен уголок пластиковый AYPC.W62.0913.

Узел I

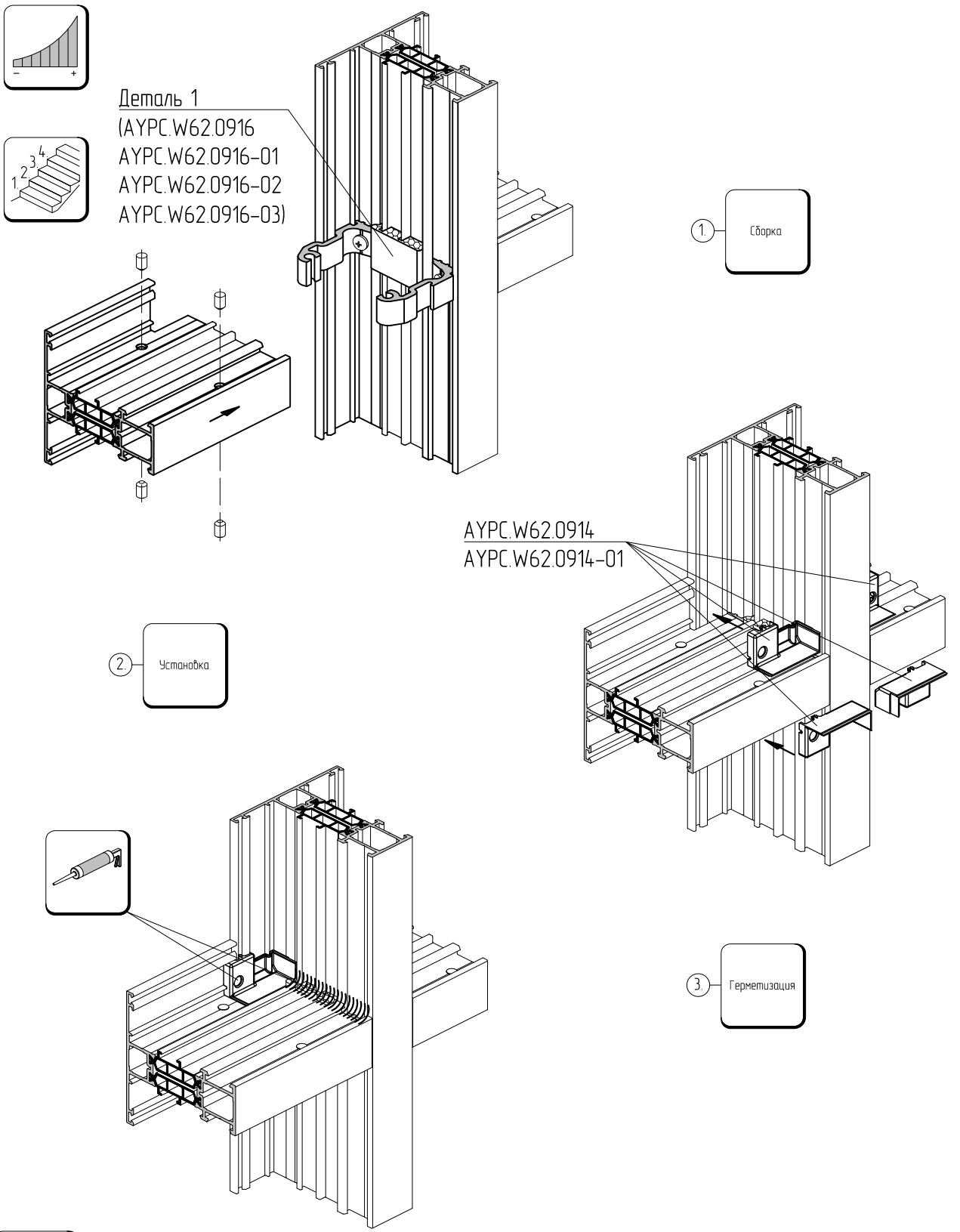

В целях улучшения характеристик конструкций, в некоторых типах соединений профилей рекомендуется добавлять комплектующие изделия. В представленных далее узлах добавлен комплект заглушек угловых AYPC.W62.0914.

Т-образное (импостовое) соединение профилей

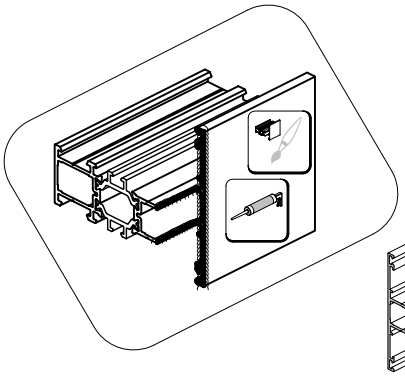

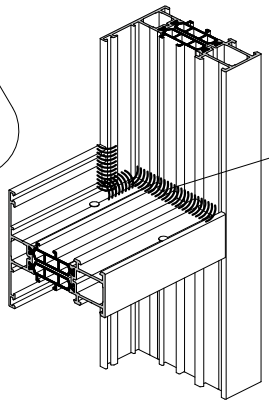

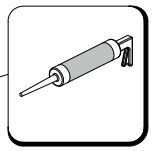

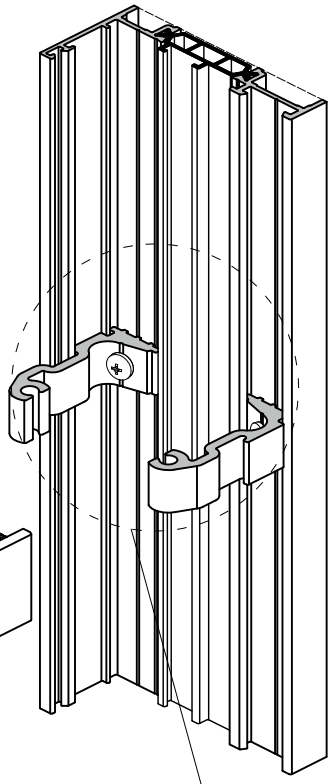

Штифт 5x10
DIN6325D

Комплект закладной крепления импоста

Профиль 1

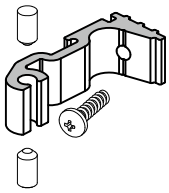

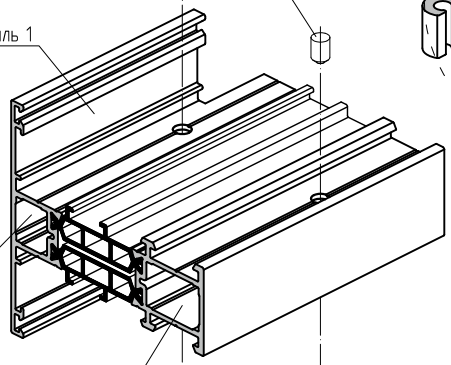

Камера А

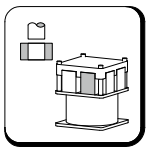

PW72.1
операция №8

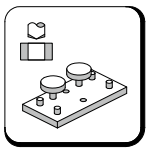

AYPC.W72.1940

Камера Б

Узел G + Узел H

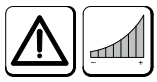

Штифт 5x10
DIN6325D

На поверхность стыка нанести силиконовый герметик.
Рекомендации о составе герметика предоставляются по запросу.

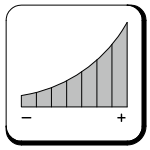

Схема обработки профиля 1

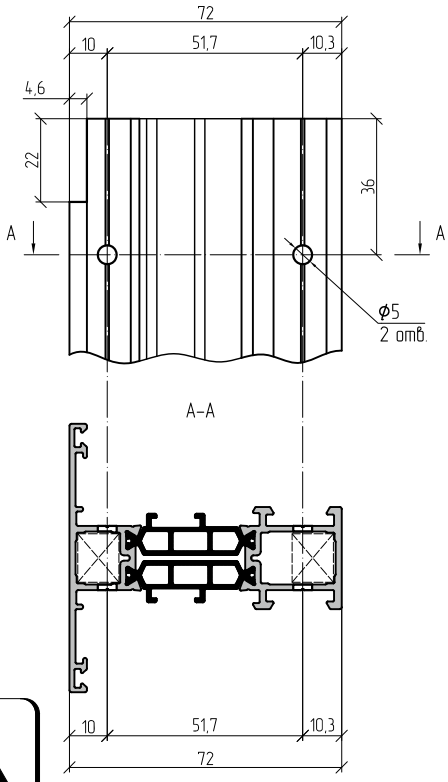

Профиль 1	Закладная крепления импоста		Кол-во	Деталь 1	Кол-во
	камера А	камера Б			
AYPC.W72.0101	AYPC.W62.0951	AYPC.W62.0951	2	AYPC.W62.0916	1
AYPC.W72.0102	AYPC.W62.0951-01	AYPC.W62.0951-01	2	AYPC.W62.016-01	1
AYPC.W72.0103	AYPC.W62.0951-02	AYPC.W62.0951-02	2	AYPC.W62.0916-02	1
AYPC.W72.0106	AYPC.W62.0951-03	AYPC.W62.0951-03	4	AYPC.W62.0916-03	1
AYPC.W72.0107	AYPC.W62.0951-01	AYPC.W62.0951-01	2	AYPC.W62.0916-01	1
AYPC.W72.0121	AYPC.W62.0951	AYPC.W62.0951	2	AYPC.W62.0916	1
AYPC.W72.0122	AYPC.W62.0951-01	AYPC.W62.0951-01	2	AYPC.W62.0916-01	1
AYPC.W72.0123	AYPC.W62.0951-02	AYPC.W62.0951-02	2	AYPC.W62.0916-02	1
AYPC.W72.0301	AYPC.W62.0951	AYPC.W62.0951	2	AYPC.W62.0916	1
AYPC.W72.0302	AYPC.W62.0951-01	AYPC.W62.0951-01	2	AYPC.W62.0916-01	1
AYPC.W72.0303	AYPC.W62.0951-02	AYPC.W62.0951-02	2	AYPC.W62.0916-02	1
AYPC.W72.0304	AYPC.W62.0951-01	AYPC.W62.0951-01	2	AYPC.W62.0916-01	1
AYPC.W72.0305	AYPC.W62.0951-01	AYPC.W62.0951-01	2	AYPC.W62.0916-01	1
AYPC.W72.0306	AYPC.W62.0951	AYPC.W62.0951	2	AYPC.W62.0916	1
AYPC.W72.0307	AYPC.W62.0951-01	AYPC.W62.0951-01	2	AYPC.W62.0916-01	1
AYPC.W72.0308	AYPC.W62.0951-01	AYPC.W62.0951-01	2	AYPC.W62.0916-01	1

При установке AYPC.W72.0101 и AYPC.W72.0301 использовать штифт 5x8 DIN6325.

Х-образное (импостовое) соединение профилей

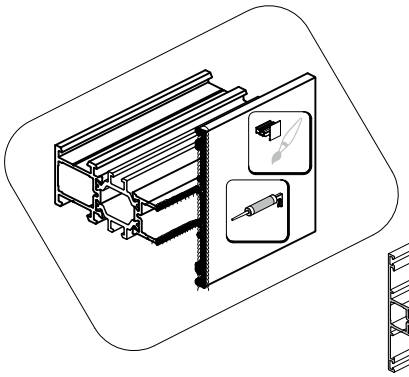

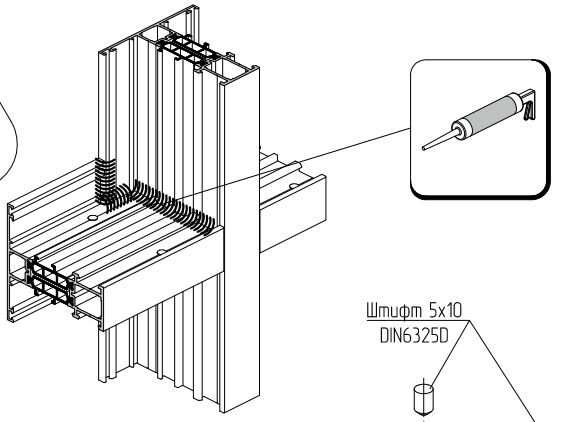

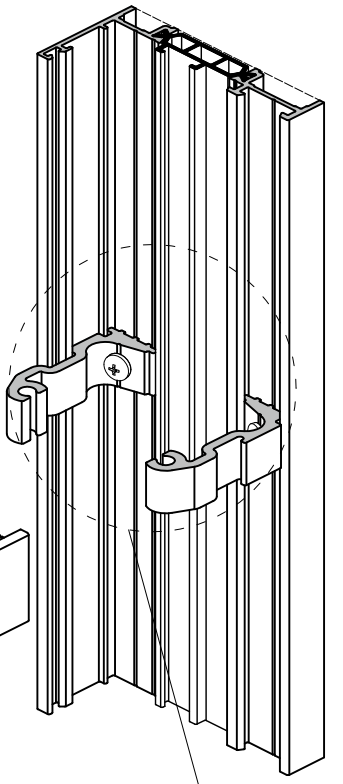

Штифт 5х10
DIN6325D

Комплект закладной крепления импоста

Профиль 1

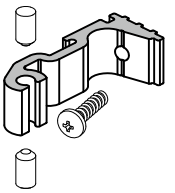

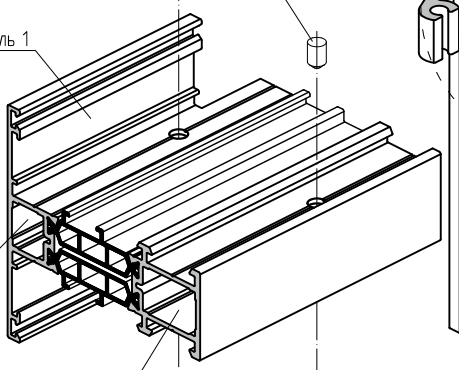

Камера А

Камера Б

Узел I

Штифт 5х10
DIN6325D

PW72.1
операция №8

AYPC.W72.1940

На поверхность стыка нанести силиконовый герметик.
Рекомендации о составе герметика предоставляются по запросу.

Схема обработки профиля 1

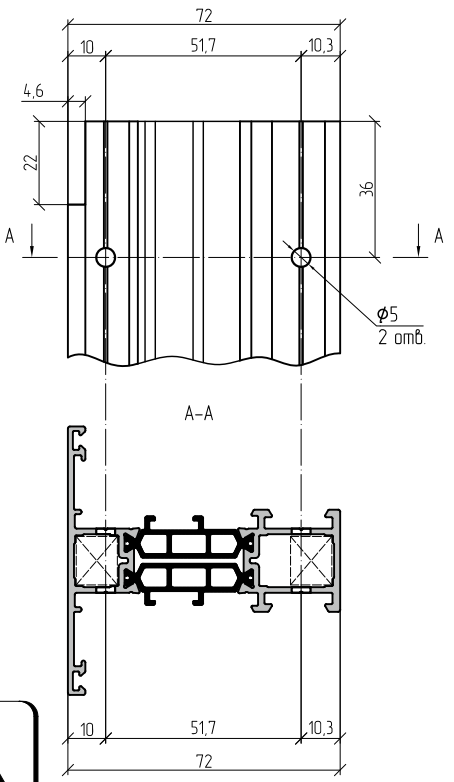

Профиль 1	Закладная крепления импоста		Кол-во	Деталь 1	Кол-во
	камера А	камера Б			
AYPC.W72.0101	AYPC.W62.0951	AYPC.W62.0951	2	AYPC.W62.0916	1
AYPC.W72.0102	AYPC.W62.0951-01	AYPC.W62.0951-01	2	AYPC.W62.016-01	1
AYPC.W72.0103	AYPC.W62.0951-02	AYPC.W62.0951-02	2	AYPC.W62.0916-02	1
AYPC.W72.0106	AYPC.W62.0951-03	AYPC.W62.0951-03	4	AYPC.W62.0916-03	1
AYPC.W72.0107	AYPC.W62.0951-01	AYPC.W62.0951-01	2	AYPC.W62.0916-01	1
AYPC.W72.0121	AYPC.W62.0951	AYPC.W62.0951	2	AYPC.W62.0916	1
AYPC.W72.0122	AYPC.W62.0951-01	AYPC.W62.0951-01	2	AYPC.W62.0916-01	1
AYPC.W72.0123	AYPC.W62.0951-02	AYPC.W62.0951-02	2	AYPC.W62.0916-02	1
AYPC.W72.0301	AYPC.W62.0951	AYPC.W62.0951	2	AYPC.W62.0916	1
AYPC.W72.0302	AYPC.W62.0951-01	AYPC.W62.0951-01	2	AYPC.W62.0916-01	1
AYPC.W72.0303	AYPC.W62.0951-02	AYPC.W62.0951-02	2	AYPC.W62.0916-02	1
AYPC.W72.0304	AYPC.W62.0951-01	AYPC.W62.0951-01	2	AYPC.W62.0916-01	1
AYPC.W72.0305	AYPC.W62.0951-01	AYPC.W62.0951-01	2	AYPC.W62.0916-01	1
AYPC.W72.0306	AYPC.W62.0951	AYPC.W62.0951	2	AYPC.W62.0916	1
AYPC.W72.0307	AYPC.W62.0951-01	AYPC.W62.0951-01	2	AYPC.W62.0916-01	1
AYPC.W72.0308	AYPC.W62.0951-01	AYPC.W62.0951-01	2	AYPC.W62.0916-01	1

При установке AYPC.W72.0101 и AYPC.W72.0301 использовать штифт 5х8 DIN6325.
AYPC.W62.0914/-01 устанавливается после сборки импостового соединения.

L-образное (импостовое) соединение профилей

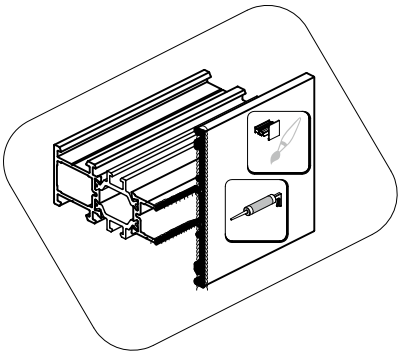

Комплект закладной крепления импоста AYPC.W62.0951-03

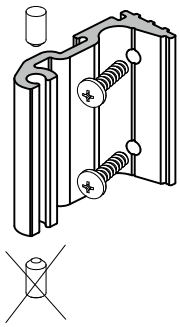

На поверхность стыка нанести силиконовый герметик. Рекомендации о составе герметика предоставляются по запросу.

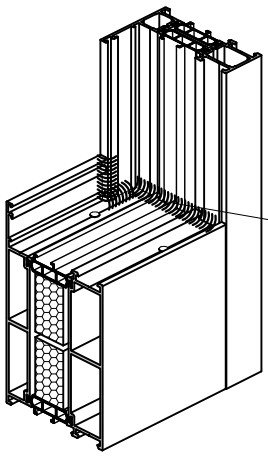

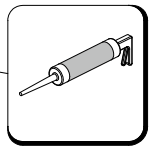

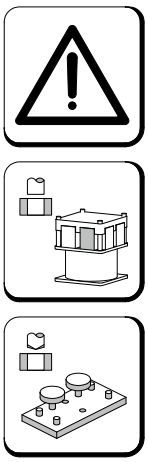

PW72.1
операция №8

AYPC.W72.1940

Узел G + Узел H

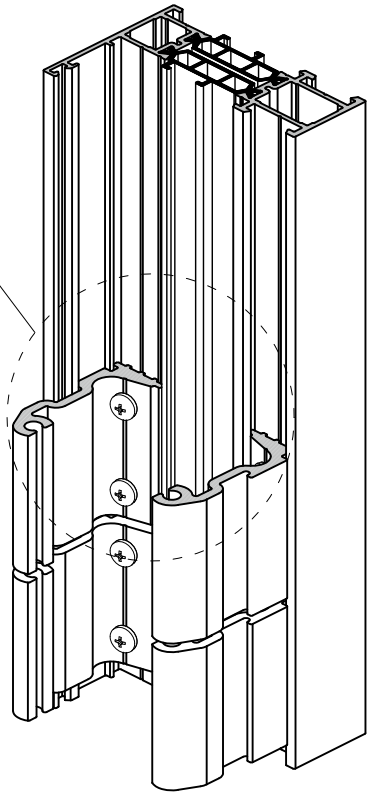

Схема обработки профиля 1

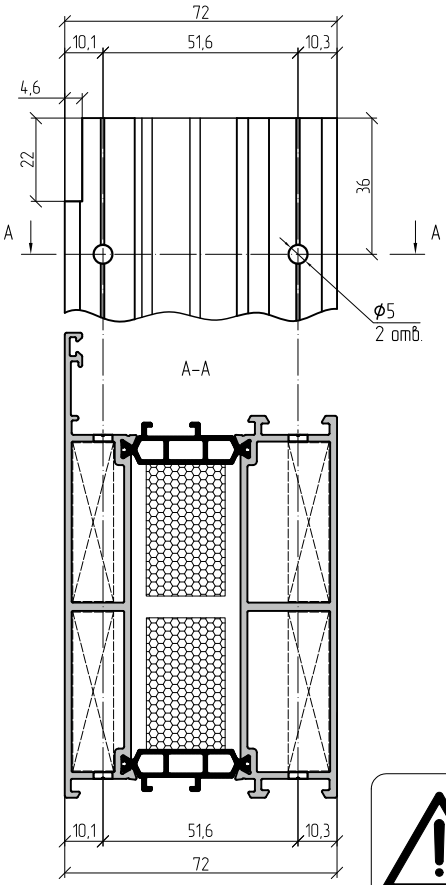

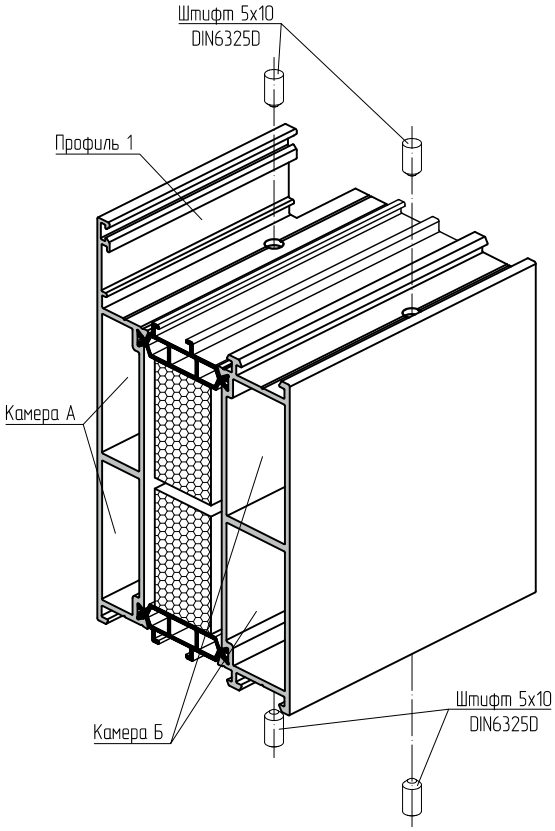

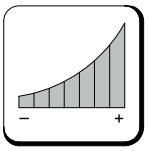

Профиль 1	Закладная крепления импоста		Кол-во	Деталь 1	Кол-во
	камера А	камера Б			
AYPC.W72.0106	AYPC.W62.0951-03	AYPC.W62.0951-03	4	AYPC.W62.0916-03	1

Из комплекта AYPC.W62.0951-03 используется один штифт 5x10 DIN6325D.

Т-образное (импостовое) соединение профилей

Комплект закладной крепления импоста

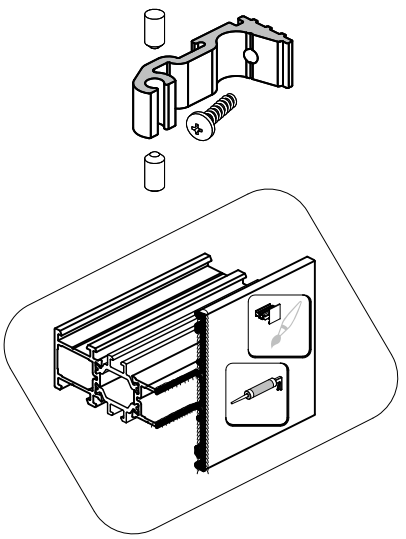

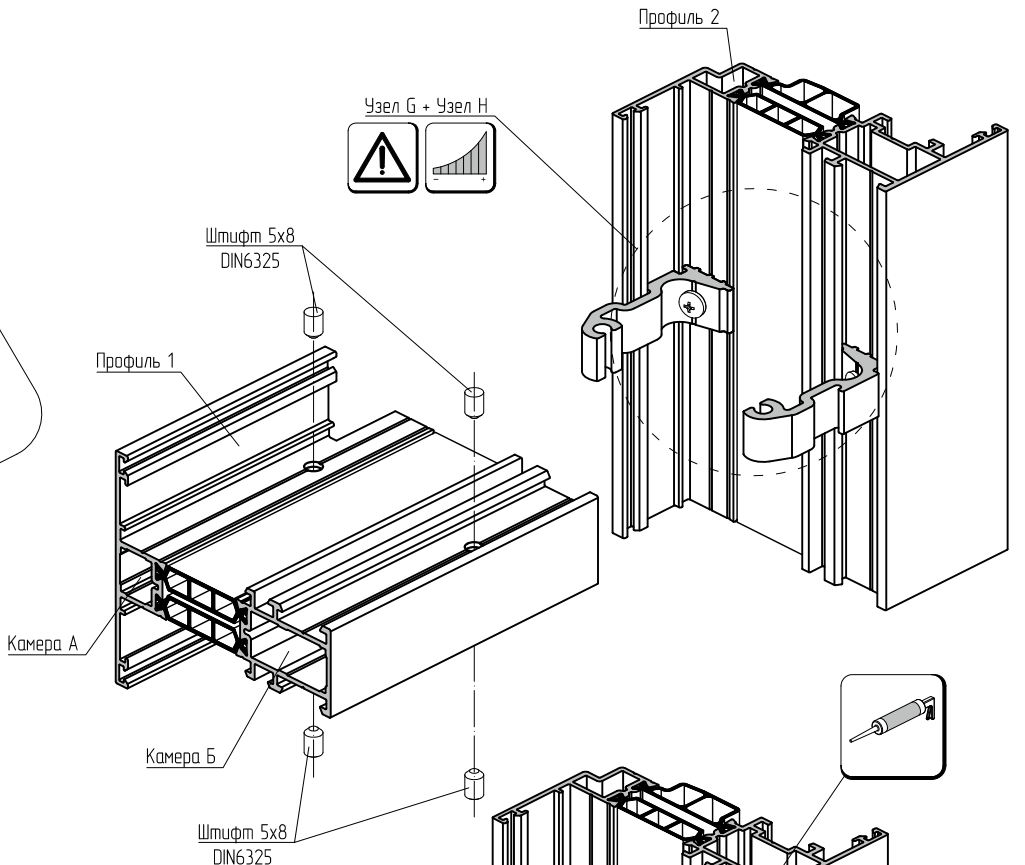

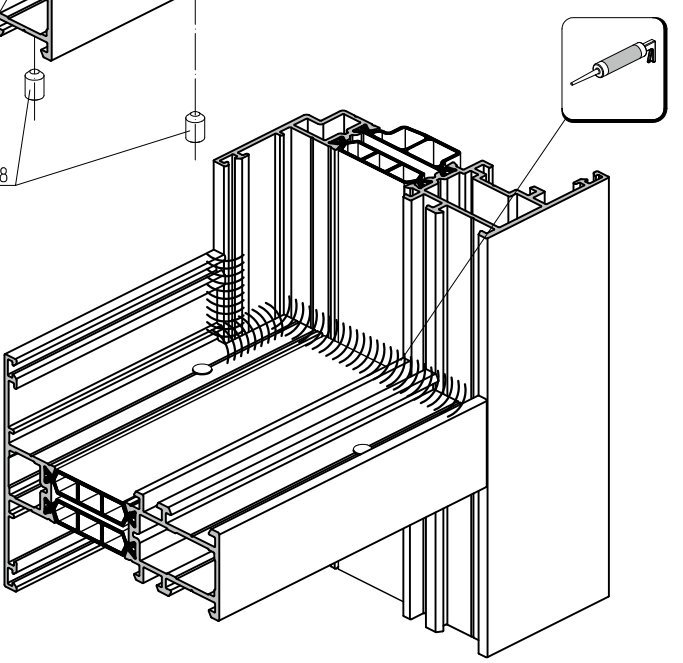

Схема обработки профиля 1

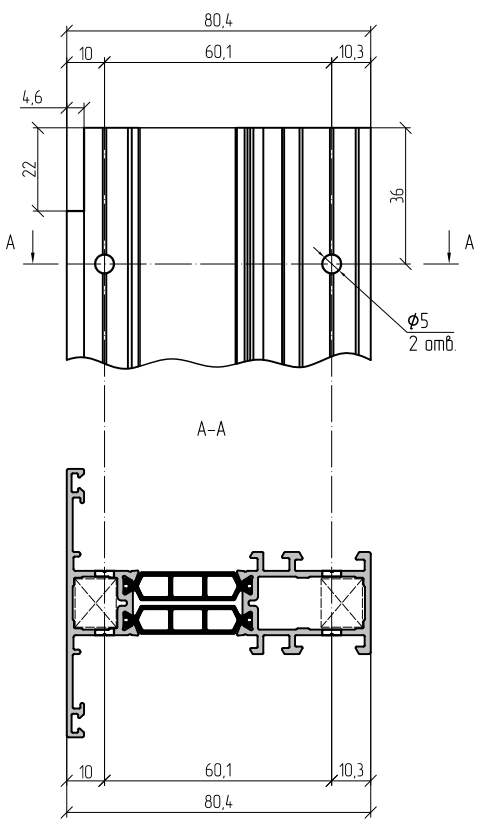

Профиль 1	Профиль 2	Закладная крепления импоста		Кол-во	Деталь 1	Кол-во
		камера А	камера Б			
AYPC.W72.0321	AYPC.W72.0221	AYPC.W62.0951	AYPC.W62.0951	2	AYPC.W62.0916	1
	AYPC.W72.0222					
	AYPC.W72.0223					

На поверхность стыка нанести силиконовый герметик.
Рекомендации о составе герметика предоставляются по запросу.

Схема крепления профиля уширителя

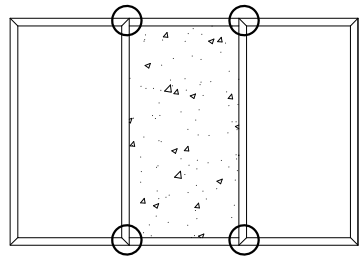

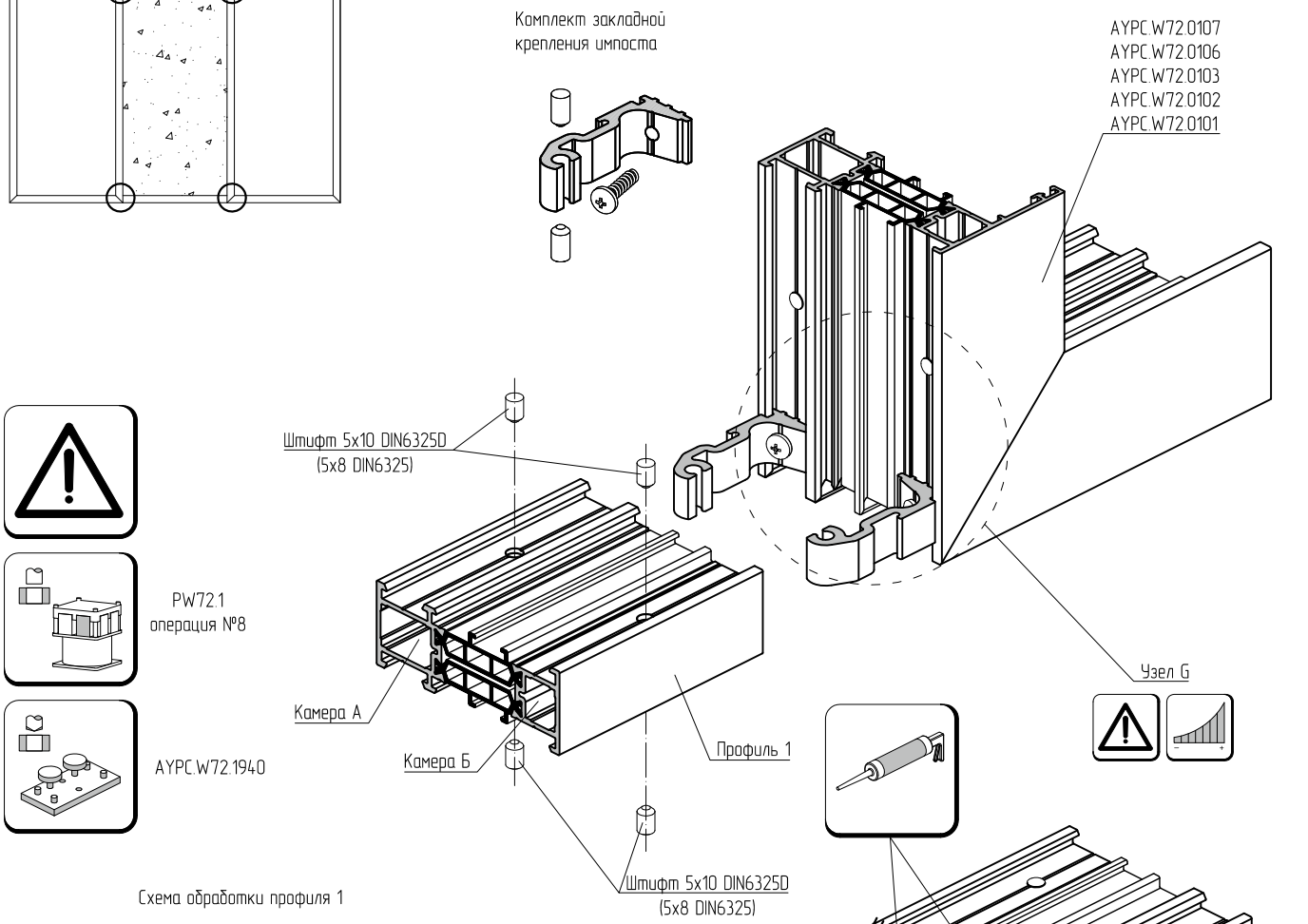

Схема обработки профиля 1

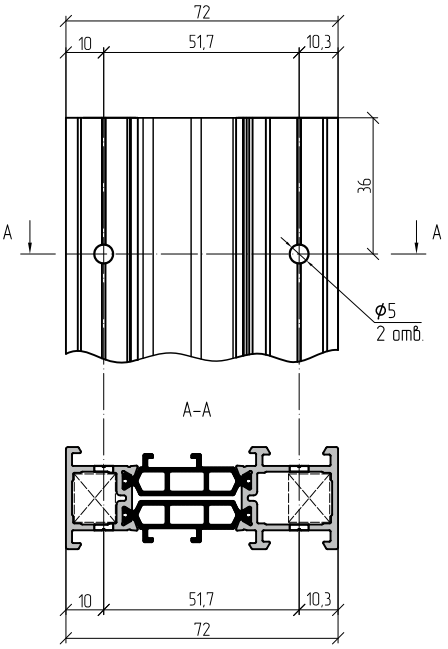

Профиль 1	Закладная крепления		Кол-во	Деталь 1	Кол-во
	камера А	камера Б			
AYPC.W72.0121	AYPC.W62.0951	AYPC.W62.0951	2	AYPC.W62.0916	1
AYPC.W72.0122	AYPC.W62.0951-01	AYPC.W62.0951-01	2	AYPC.W62.0916-01	1
AYPC.W72.0123	AYPC.W62.0951-02	AYPC.W62.0951-02	2	AYPC.W62.0916-02	1

На поверхность стыка нанести силиконовый герметик.
Рекомендации о составе герметика по запросу.
При установке AYPC.W62.0121 использовать штифт 5x8 DIN6325.

Т-образное (импостовое) соединение профилей под углом α = 45°...90°

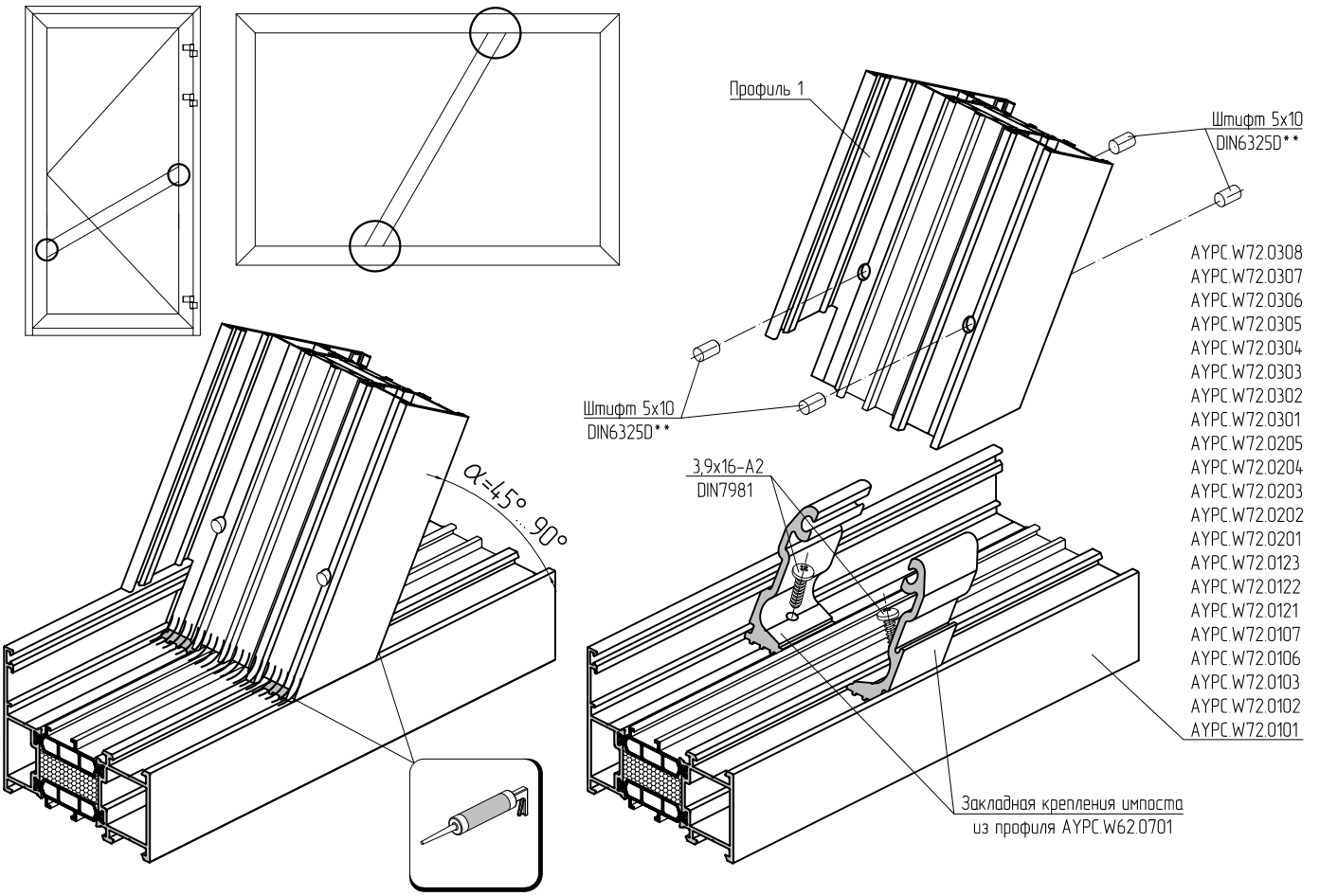

Профиль 1	H, мм	Вспомогательные размеры, мм	Угол α									
			45°	50°	55°	60°	65°	70°	75°	80°	85°	90°
AYPC.W72.0101** AYPC.W72.0121 AYPC.W72.0301** AYPC.W72.0306	13	$B=\frac{H}{\sin\alpha}$	18,4	17,0	15,9	15,0	14,3	13,8	13,5	13,2	13,0	13,0
		$S=22\cdot\sin\alpha$	15,6	16,9	18,0	19,1	19,9	20,7	21,3	21,7	21,9	22,0
		$X1=\frac{36}{\sin\alpha}+\frac{1,5}{tg\alpha}$	52,4	48,3	45,0	42,4	40,4	38,9	37,7	36,8	36,3	36,0
		$X2=\frac{36}{\sin\alpha}$	50,9	47,0	43,9	41,6	39,7	38,3	37,3	36,6	36,1	36,0
AYPC.W72.0102 AYPC.W72.0107 AYPC.W72.0122 AYPC.W72.0302 AYPC.W72.0304 AYPC.W72.0305 AYPC.W72.0307 AYPC.W72.0308	22,6	$B=\frac{H}{\sin\alpha}$	32,0	29,5	27,6	26,1	24,9	24,1	23,4	22,9	22,7	22,6
		$S=22\cdot\sin\alpha$	15,6	16,9	18,0	19,1	19,9	20,7	21,3	21,7	21,9	22,0
		$X1=\frac{36}{\sin\alpha}+\frac{1,5}{tg\alpha}$	52,4	48,3	45,0	42,4	40,4	38,9	37,7	36,8	36,3	36,0
		$X2=\frac{36}{\sin\alpha}$	50,9	47,0	43,9	41,6	39,7	38,3	37,3	36,6	36,1	36,0
AYPC.W72.0103 AYPC.W72.0123 AYPC.W72.0303	36,2	$B=\frac{H}{\sin\alpha}$	51,2	47,3	44,2	41,8	39,9	38,5	37,5	36,8	36,3	36,2
		$S=22\cdot\sin\alpha$	15,6	16,9	18,0	19,1	19,9	20,7	21,3	21,7	21,9	22,0
		$X1=\frac{36}{\sin\alpha}+\frac{1,5}{tg\alpha}$	52,4	48,3	45,0	42,4	40,4	38,9	37,7	36,8	36,3	36,0
		$X2=\frac{36}{\sin\alpha}$	50,9	47,0	43,9	41,6	39,7	38,3	37,3	36,6	36,1	36,0
AYPC.W72.0106	42,2	$B=\frac{H}{\sin\alpha}$	59,7	55,1	51,5	48,7	46,6	44,9	43,7	42,9	42,4	42,2
		$S=22\cdot\sin\alpha$	15,6	16,9	18,0	19,1	19,9	20,7	21,3	21,7	21,9	22,0
		$X1=\frac{36}{\sin\alpha}+\frac{1,5}{tg\alpha}$	52,4	48,3	45,0	42,4	40,4	38,9	37,7	36,8	36,3	36,0
		$X2=\frac{36}{\sin\alpha}$	50,9	47,0	43,9	41,6	39,7	38,3	37,3	36,6	36,1	36,0

Т-образное (импостовое) соединение профилей под углом α = 45°...90°

Схема обработки профиля 1

1. Нарезка профиля 1 под углом α=45°...90°

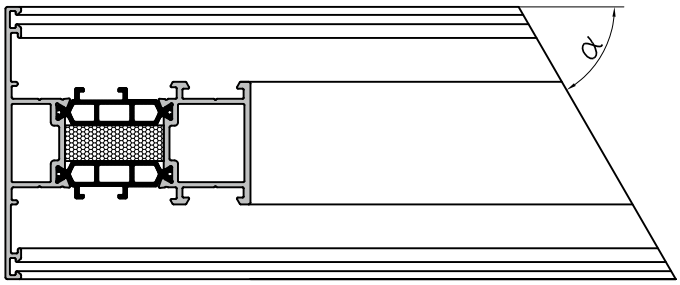

2. Торцовка профиля 1

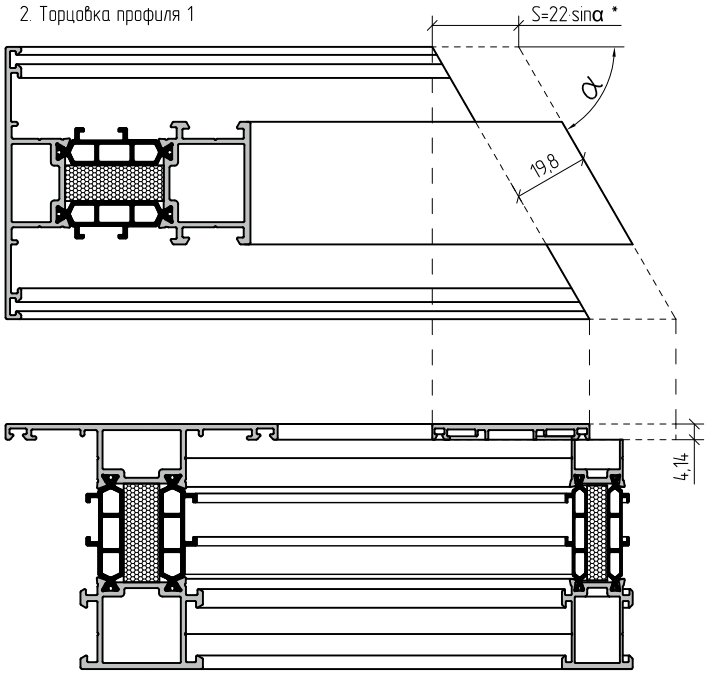

3. Разметка и обработка отверстий под штифты 5x10 DIN6325D (5x8 DIN6325).

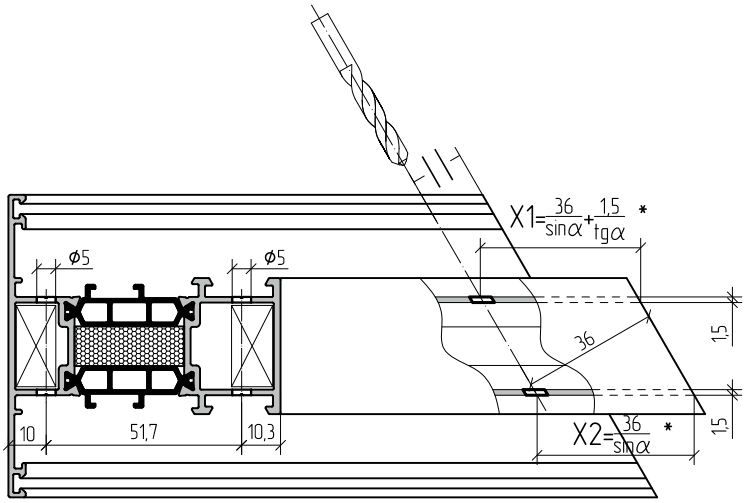

Нарезка закладных креплений импоста

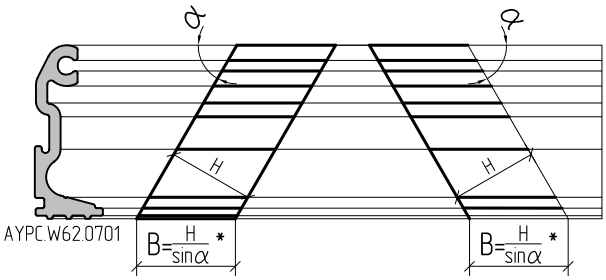

Схема обработки закладной крепления импоста под установку винта самонарезающего 3,9x16-A2 DIN7981

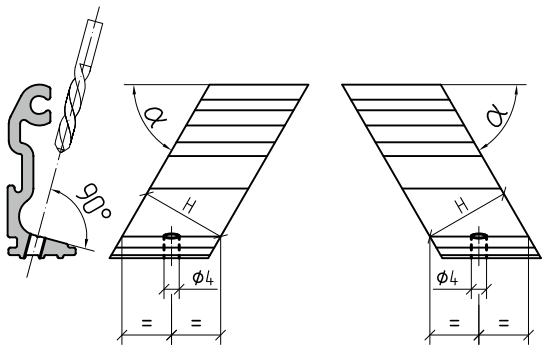

Схема обработки закладной крепления импоста под установку винта самонарезающего 3,9x16-A2 DIN7981

* Значения размеров для типовых углов приведены в таблице.
** При установке AYPC.W72.0101 и AYPC.W72.0301 использовать штифт 5x8 DIN6325.

Установка профиля отлива на дверную(активную) створку открыванием наружу

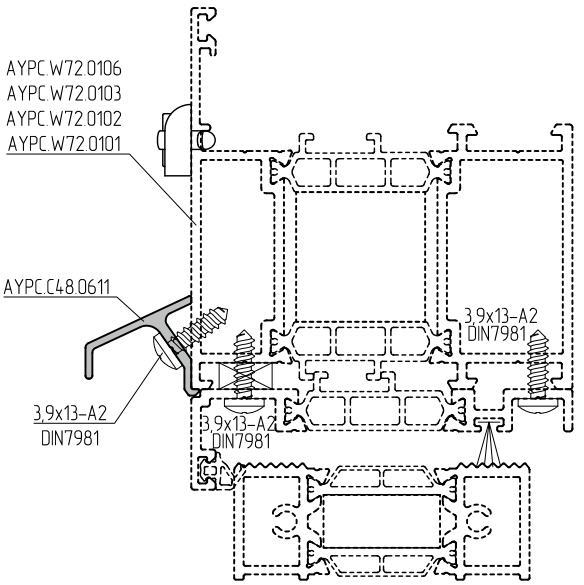

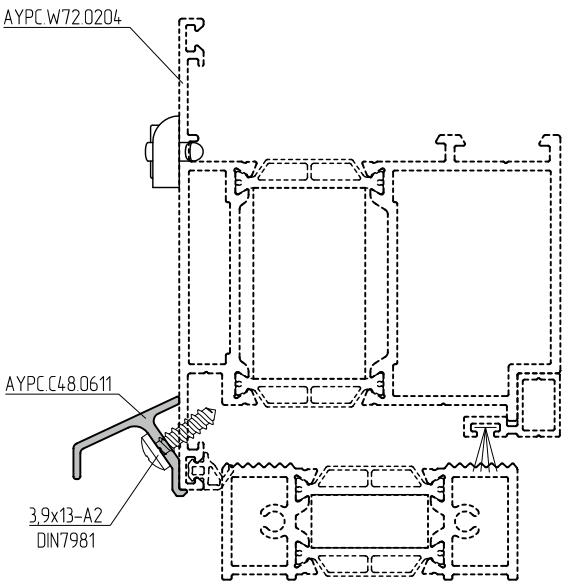

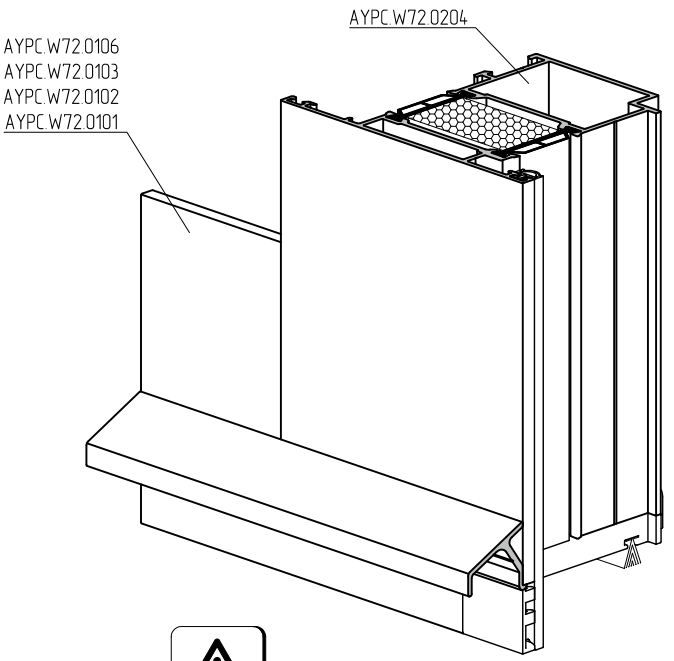

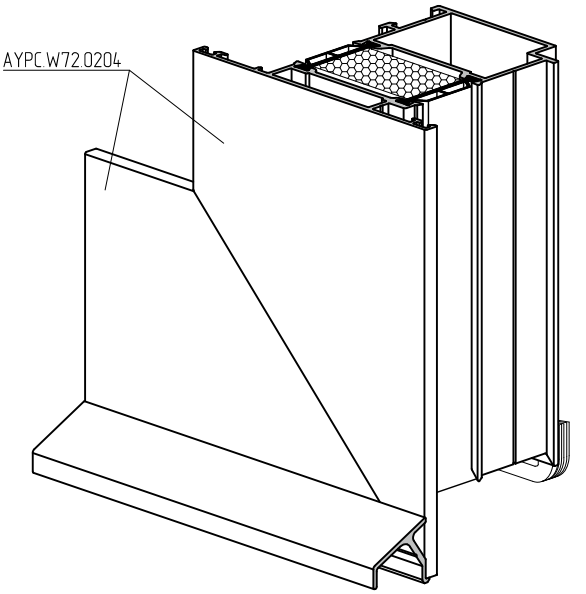

Схема нарезки профиля отлива AYPC.C48.0611

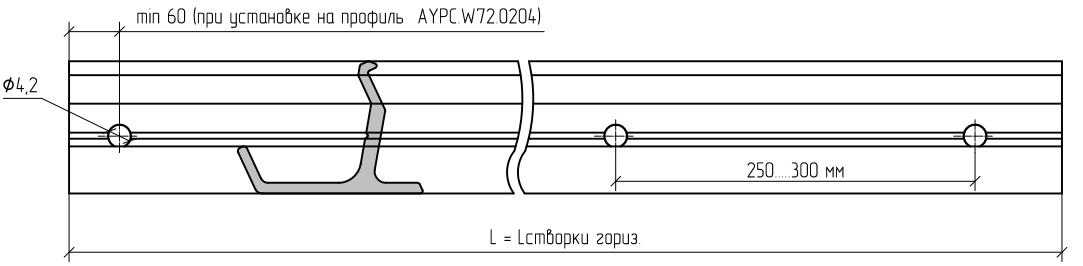

Схема обработки профиля отлива AYPC.C48.0611 под установку 3,9x13-A2 DIN7981

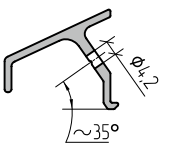

Установка профиля отлива на дверную(активную) створку открыванием внутрь

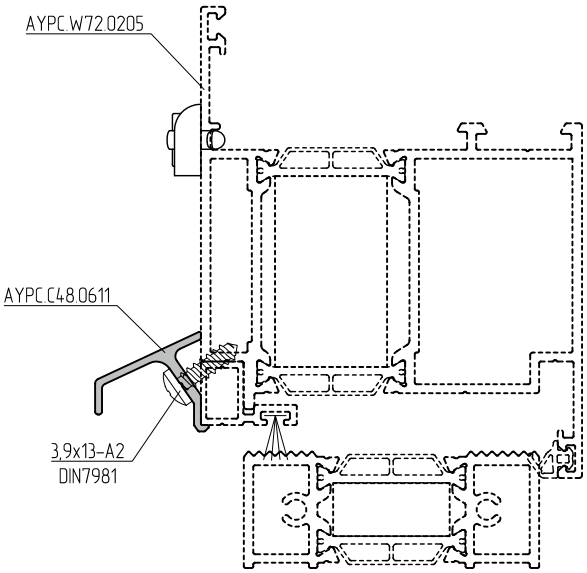

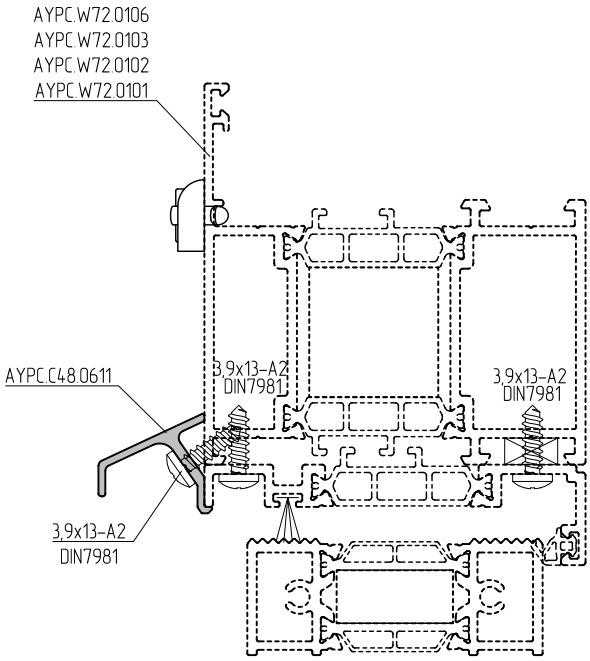

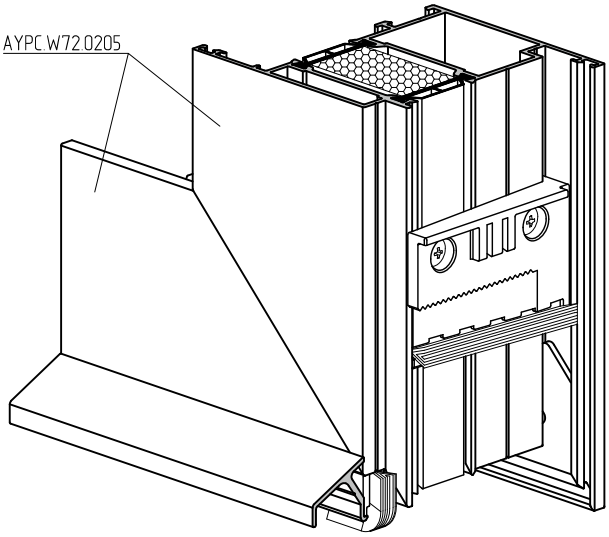

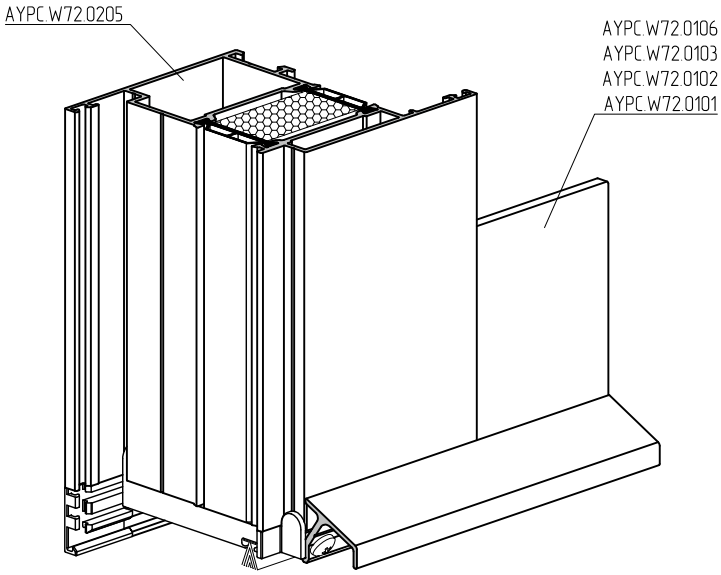

Схема нарезки профиля отлива AYPC.C48.0611

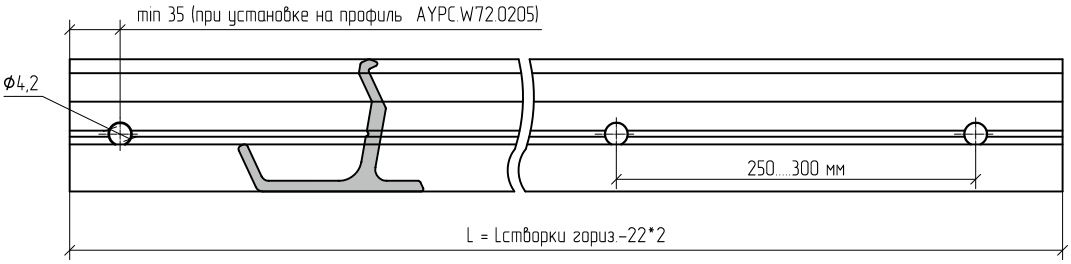

Схема обработки профиля отлива AYPC.C48.0611 под установку 3,9x13-A2 DIN7981

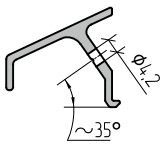

Установка профиля отлива на дверную (пассивную) створку

Открыванием внутрь

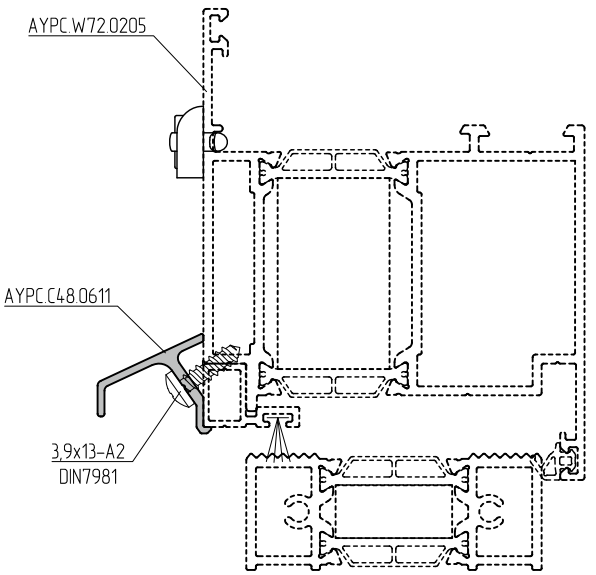

Открыванием наружу

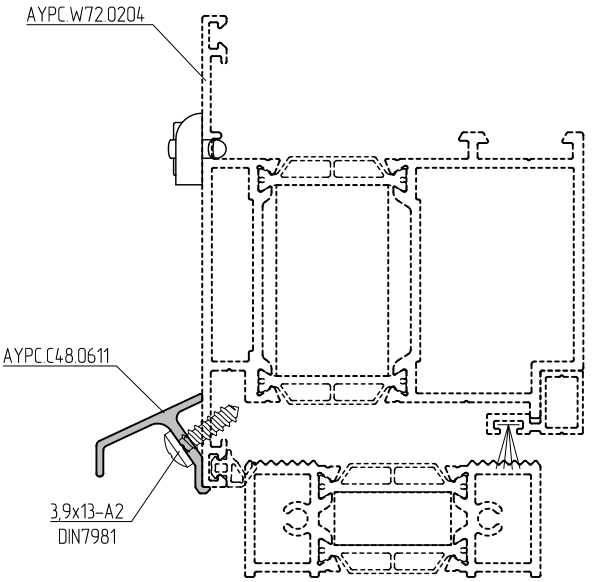

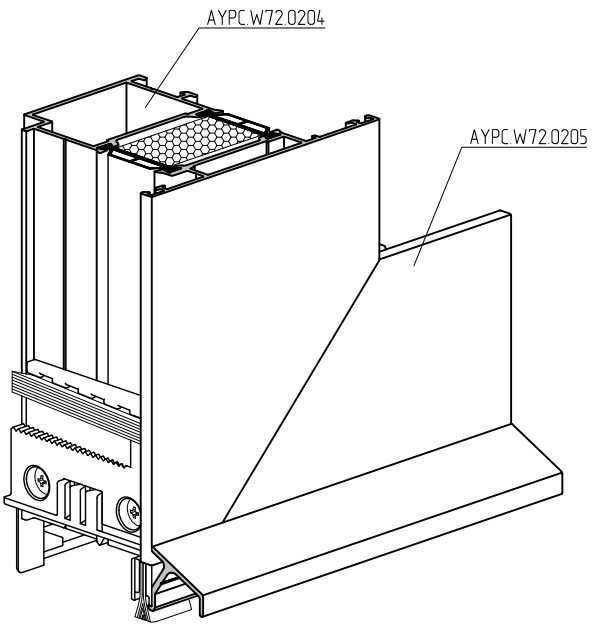

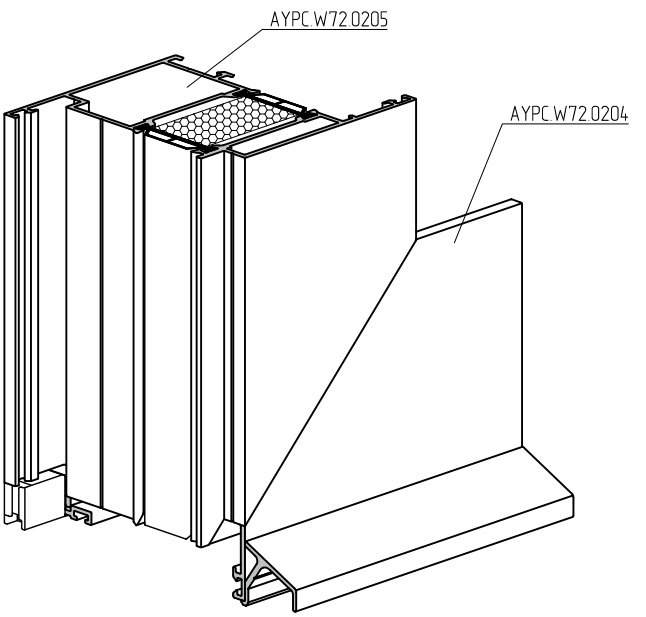

Схема нарезки профиля отлива AYPC.C48.0611

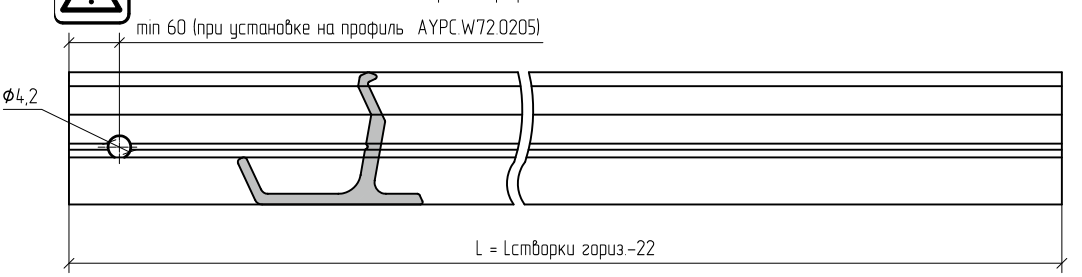

Схема обработки профиля отлива AYPC.C48.0611 под установку 3,9x13-A2 DIN7981

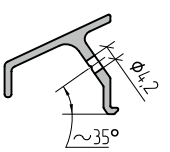

Обработка профилей створки AYPC.W72.0201,-0202,-0203, AYPC.W72.0221, -0222, -0223 под установку оконной фурнитуры

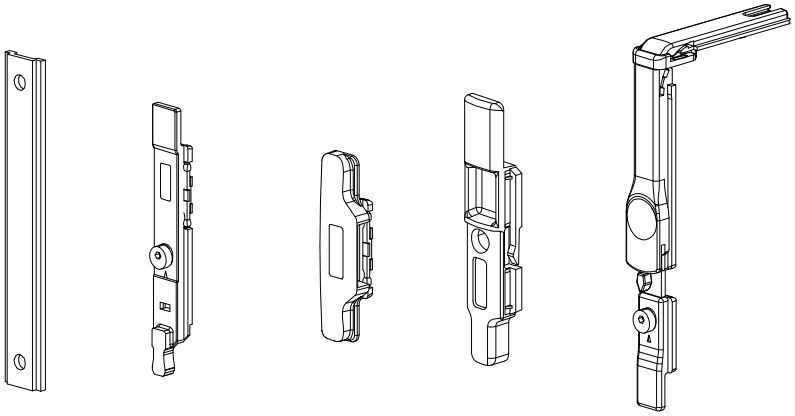

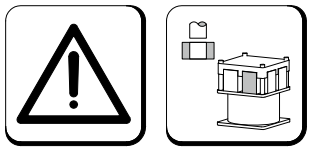

PW72.1
операция №6

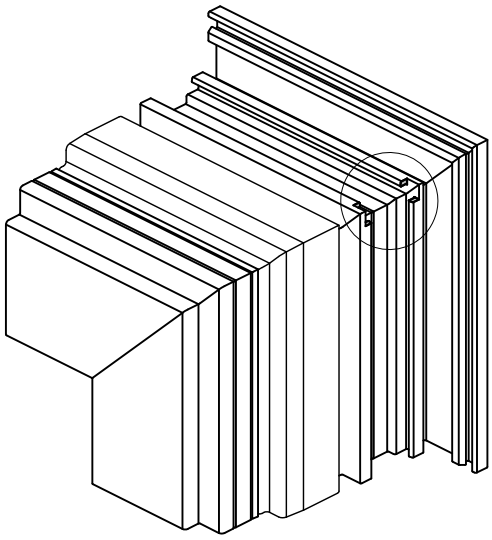

Вырубка кромок паза створки под установку оконной фурнитуры.

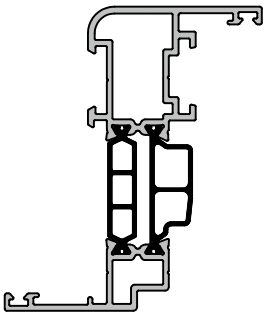

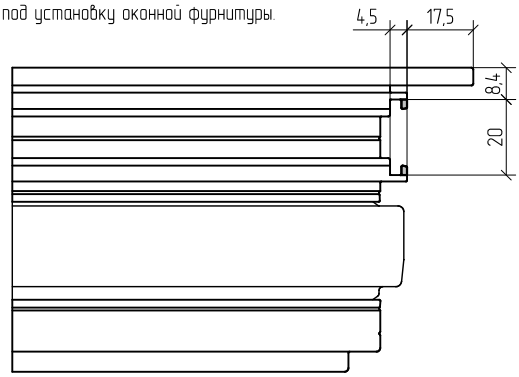

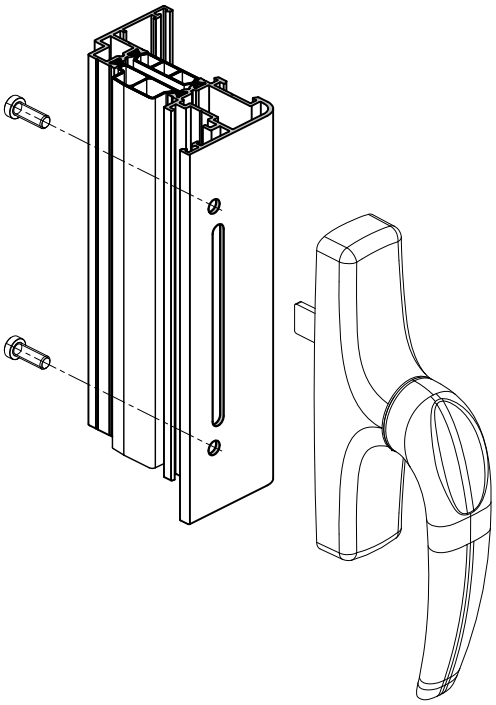

Обработка профилей створок под установку оконной ручки.

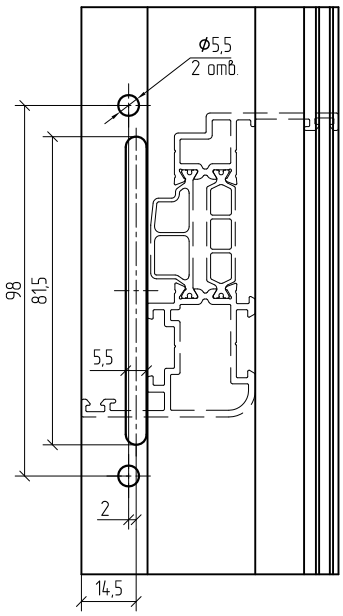

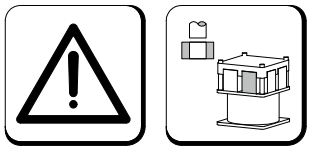

PW72.1
операция №1

Схема обработки тяги AYPC.C48.0612.

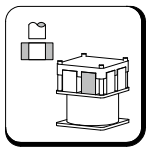

PW72.1
операция №2

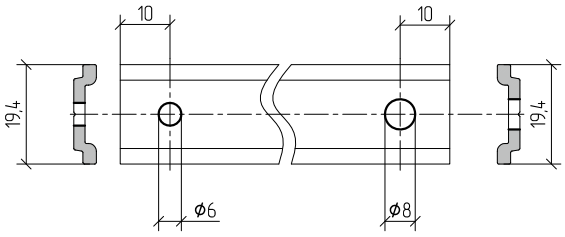

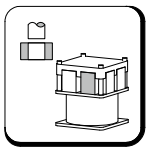

PW72.1
операция №3

Выполнение вентиляционных отверстий и отверстий для удаления конденсата

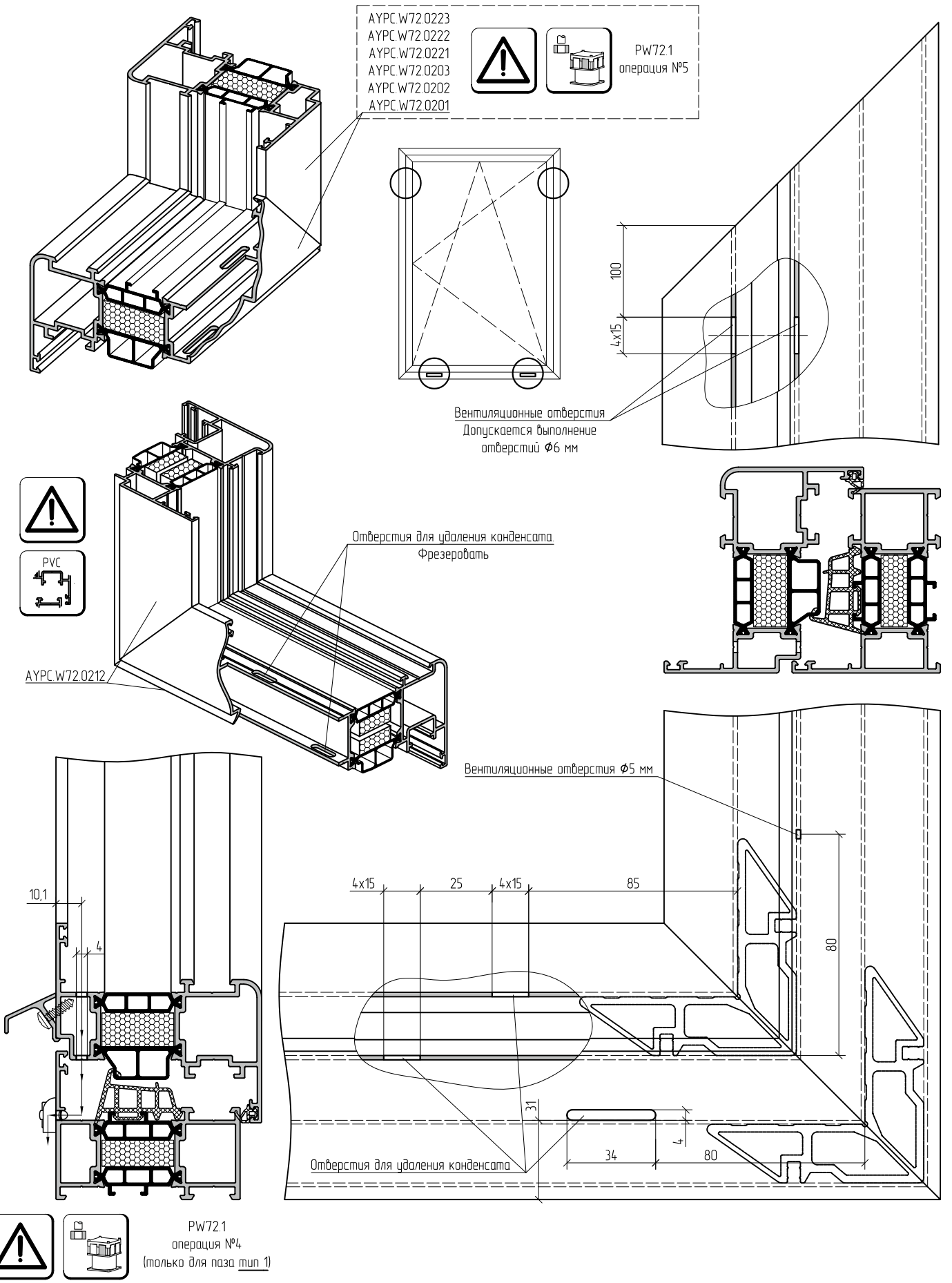

Выполнение вентиляционных отверстий и отверстий для удаления конденсата

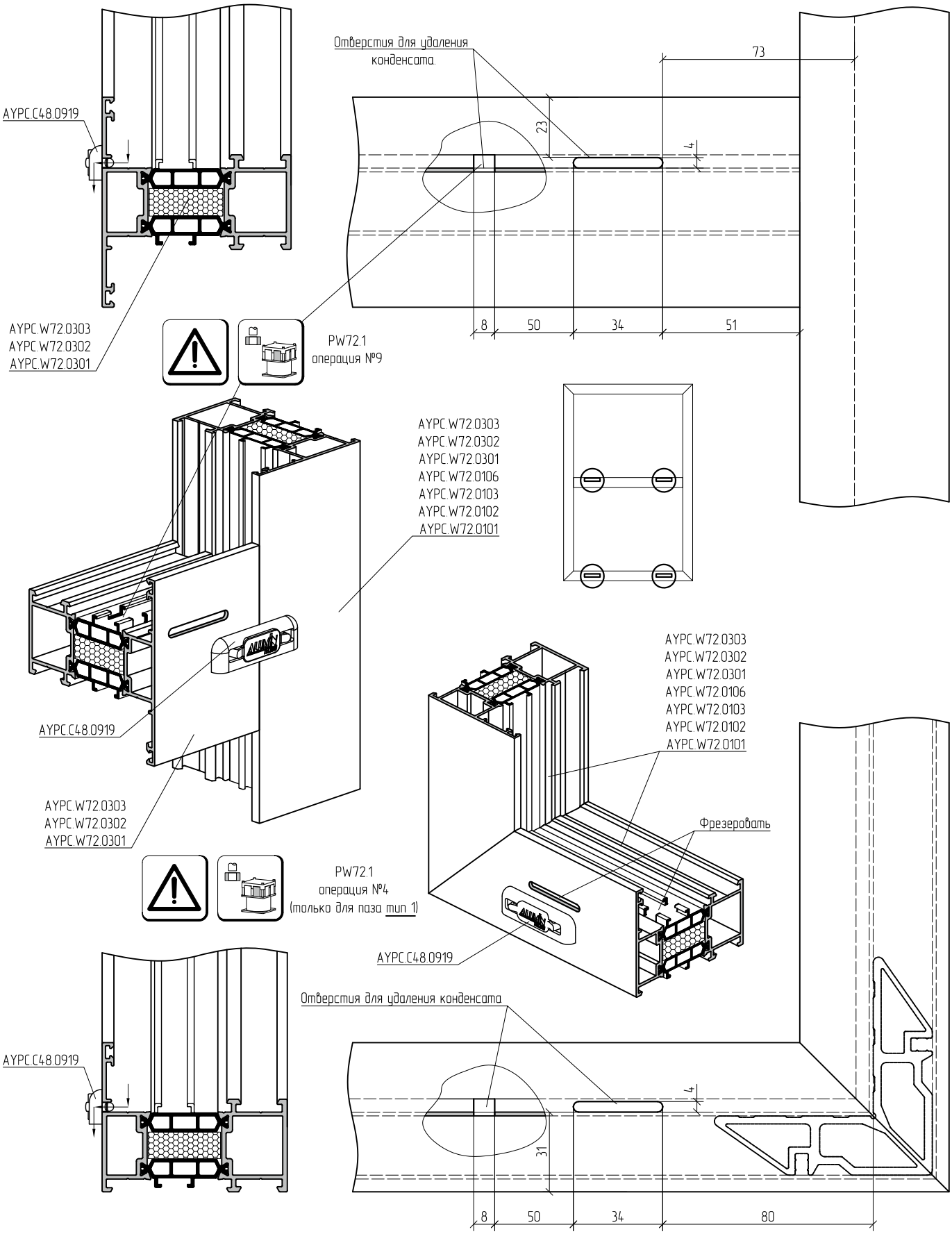

Установка профиля отлива на оконную створку

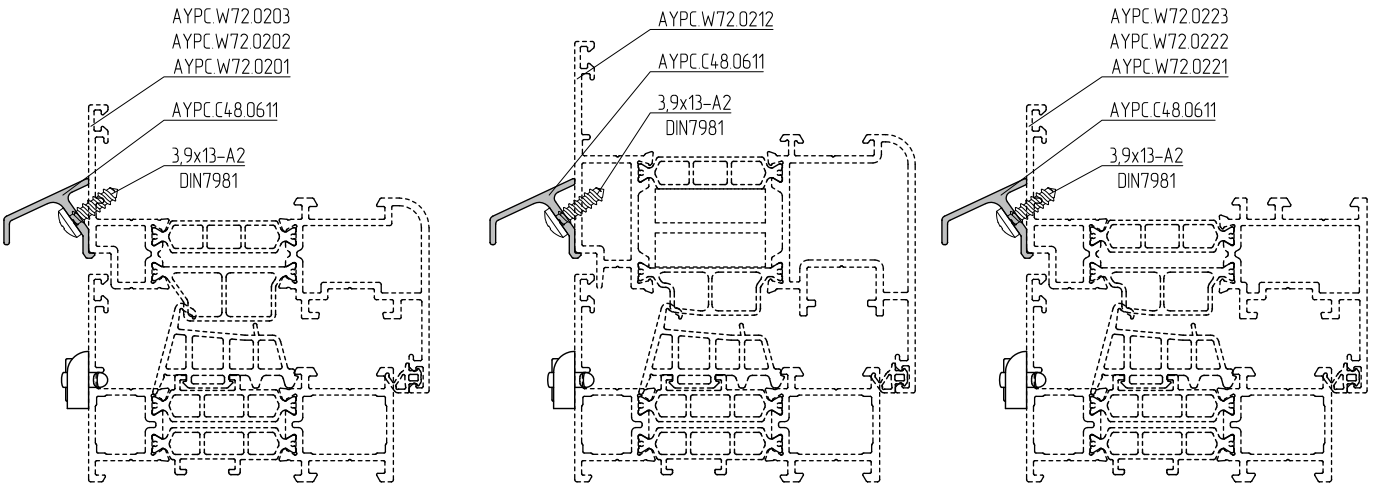

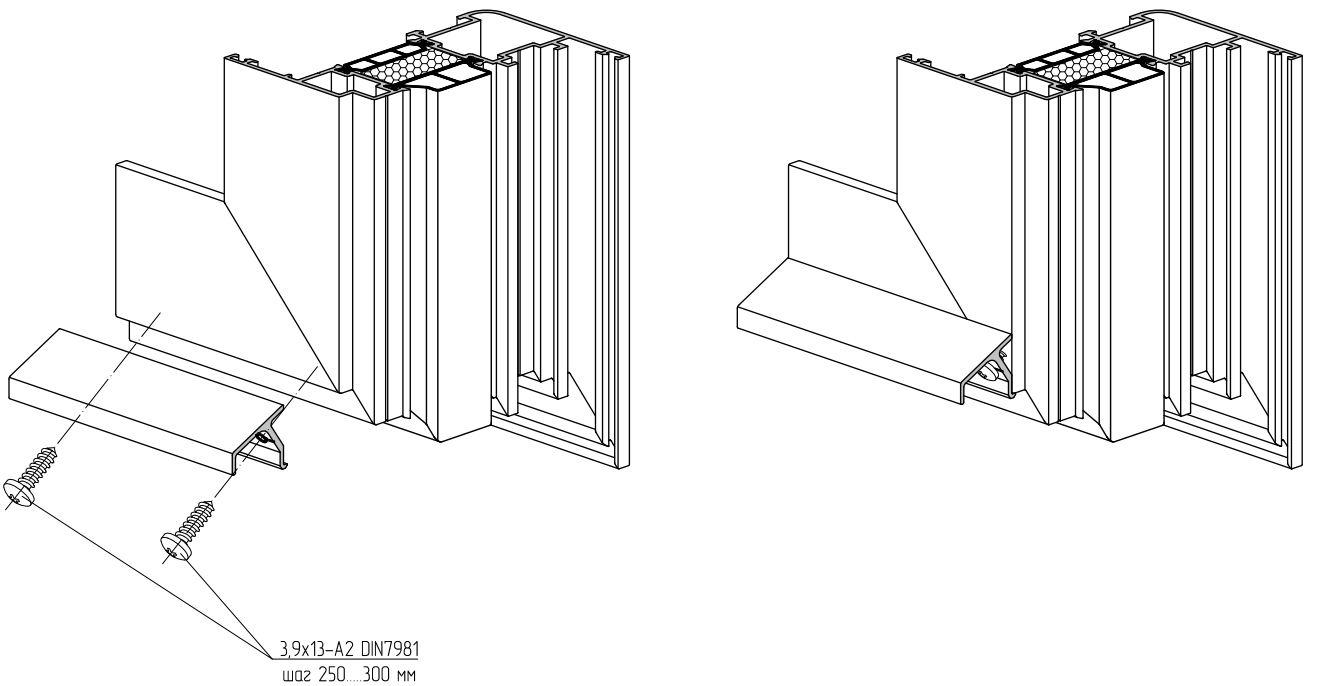

Схема нарезки профиля отлива AYPC.C48.0611

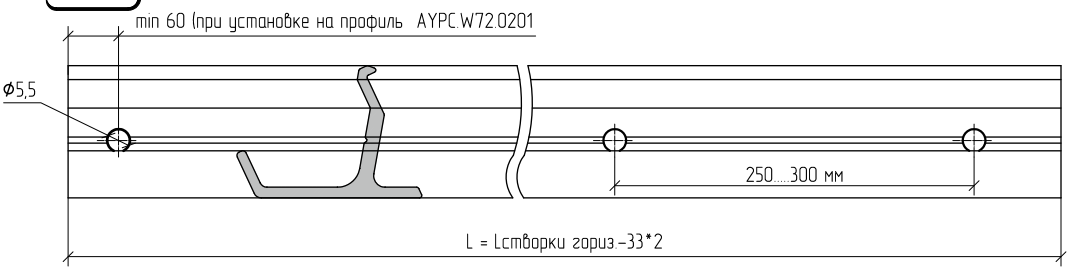

Схема обработки профиля отлива AYPC.C48.0611 под установку 3,9x13-A2 DIN7981

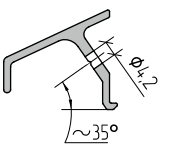

Выполнение вентиляционных отверстий и отверстий для удаления конденсата

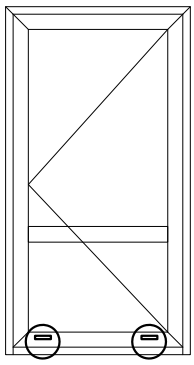

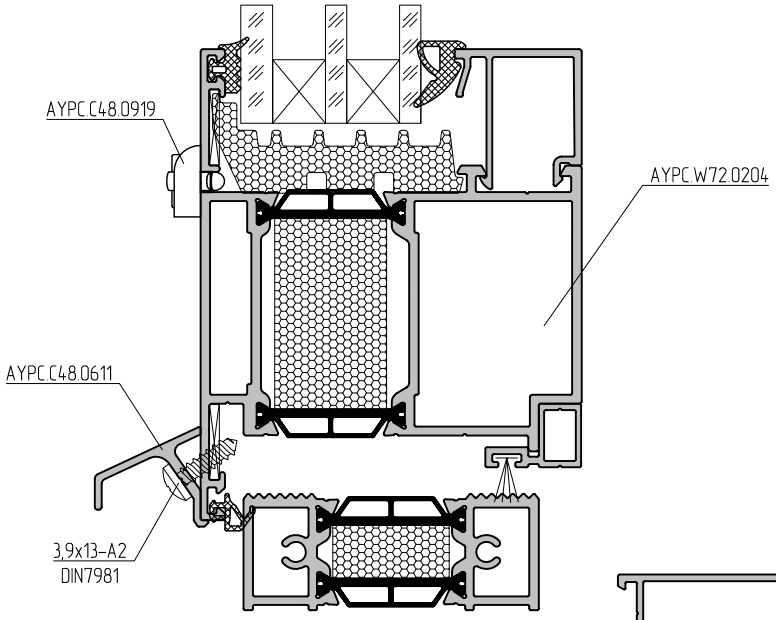

PW72.1
операция №4
(только для паза тип 1)

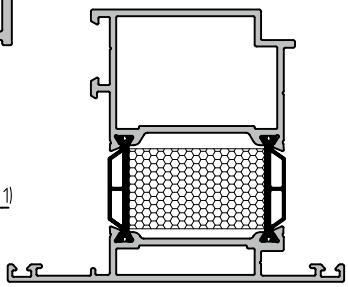

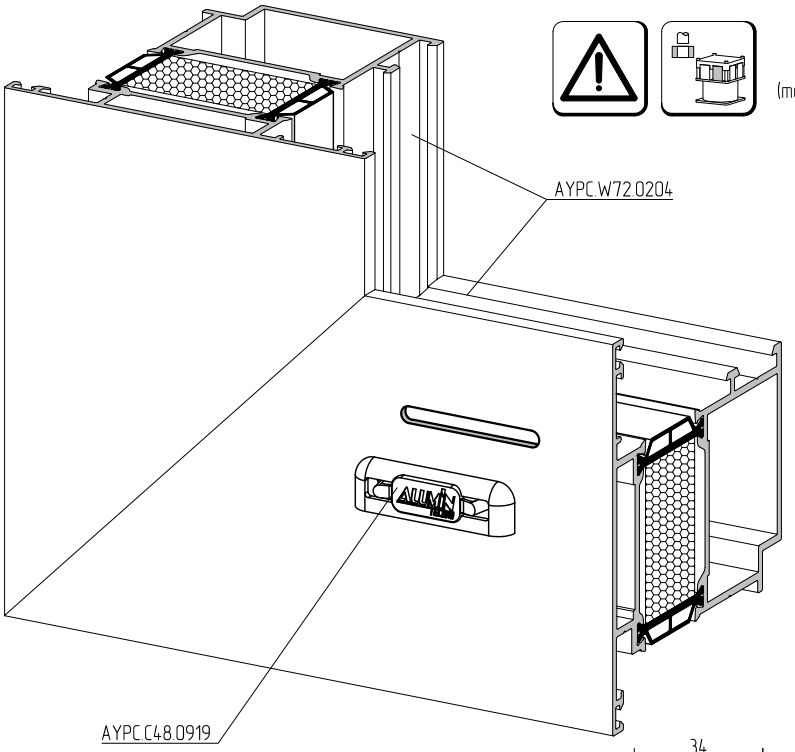

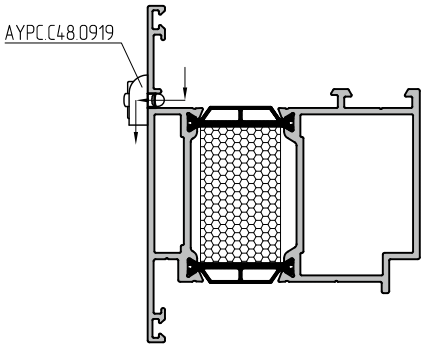

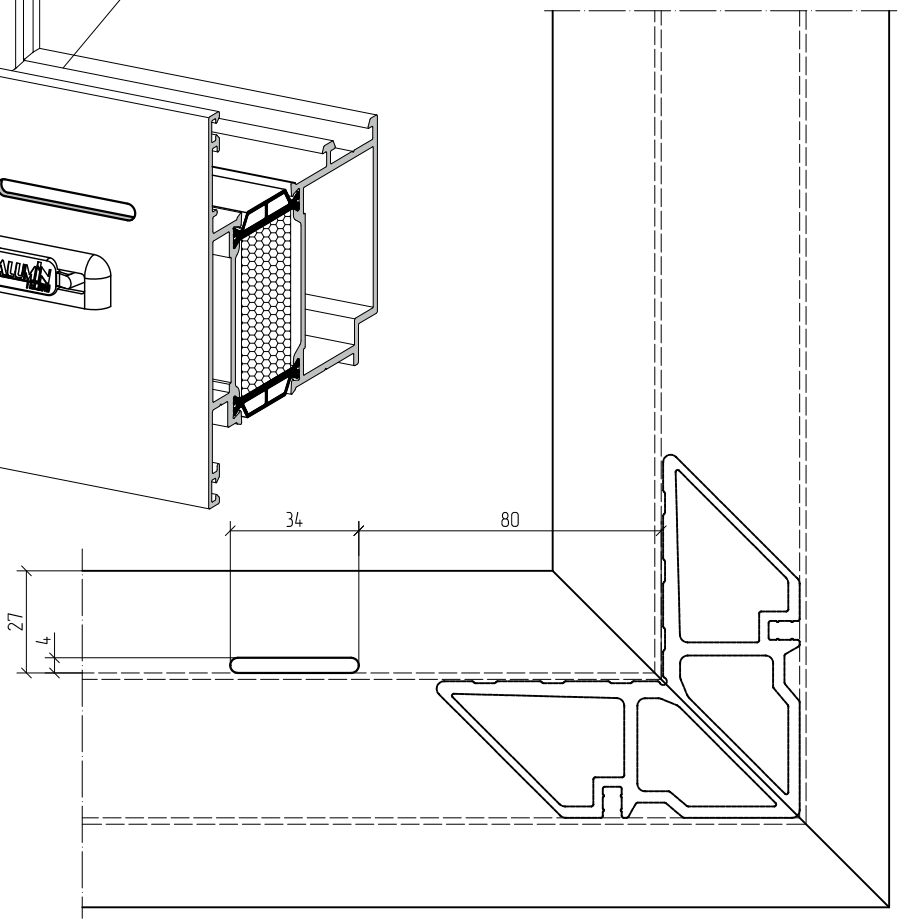

Выполнение вентиляционных отверстий и отверстий для удаления конденсата

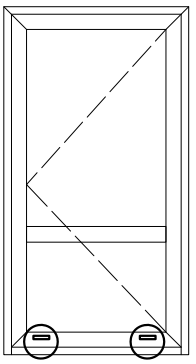

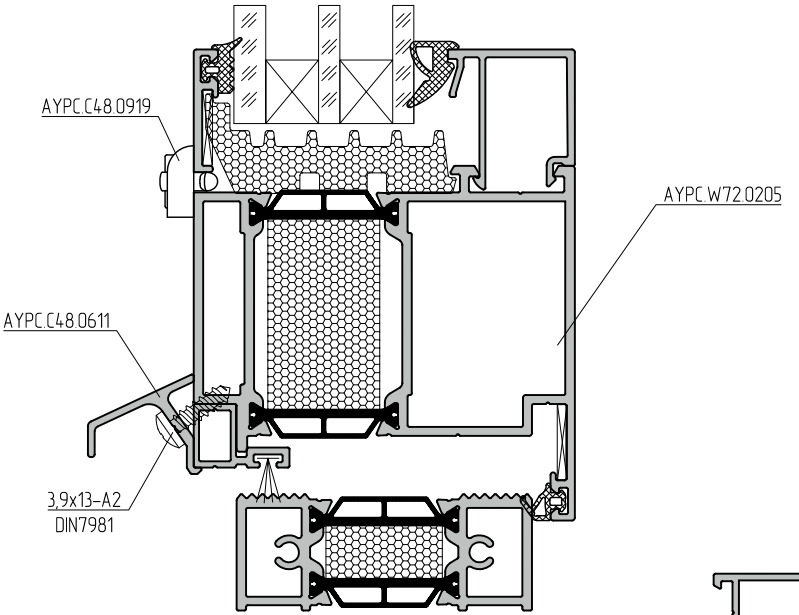

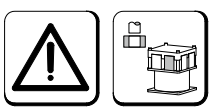

PW72.1
операция №4
(только для паза тип 1)

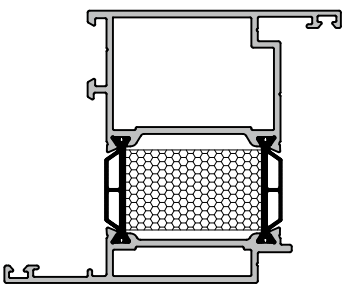

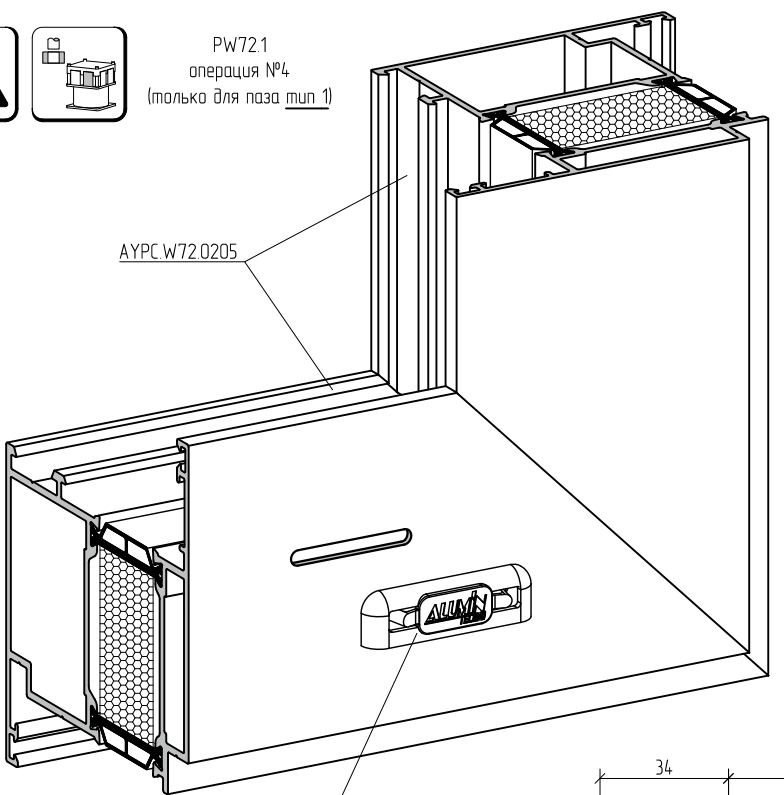

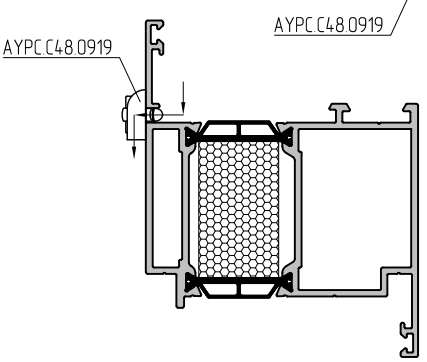

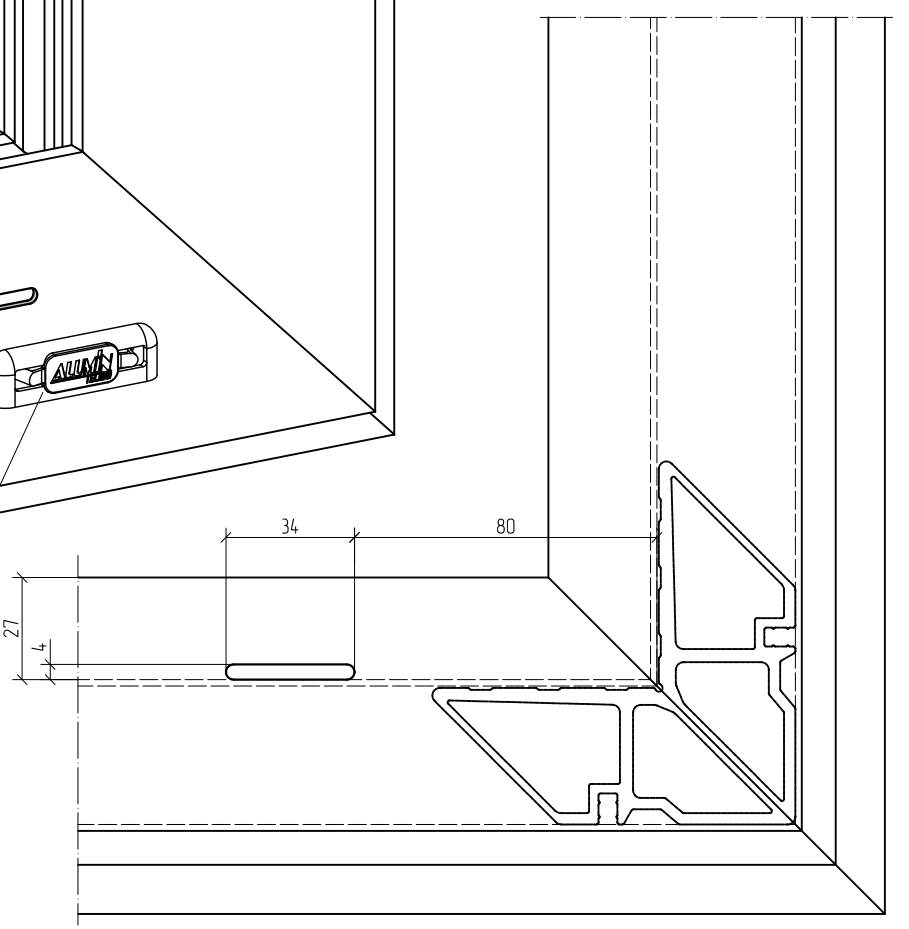

Выполнение вентиляционных отверстий и отверстий для удаления конденсата

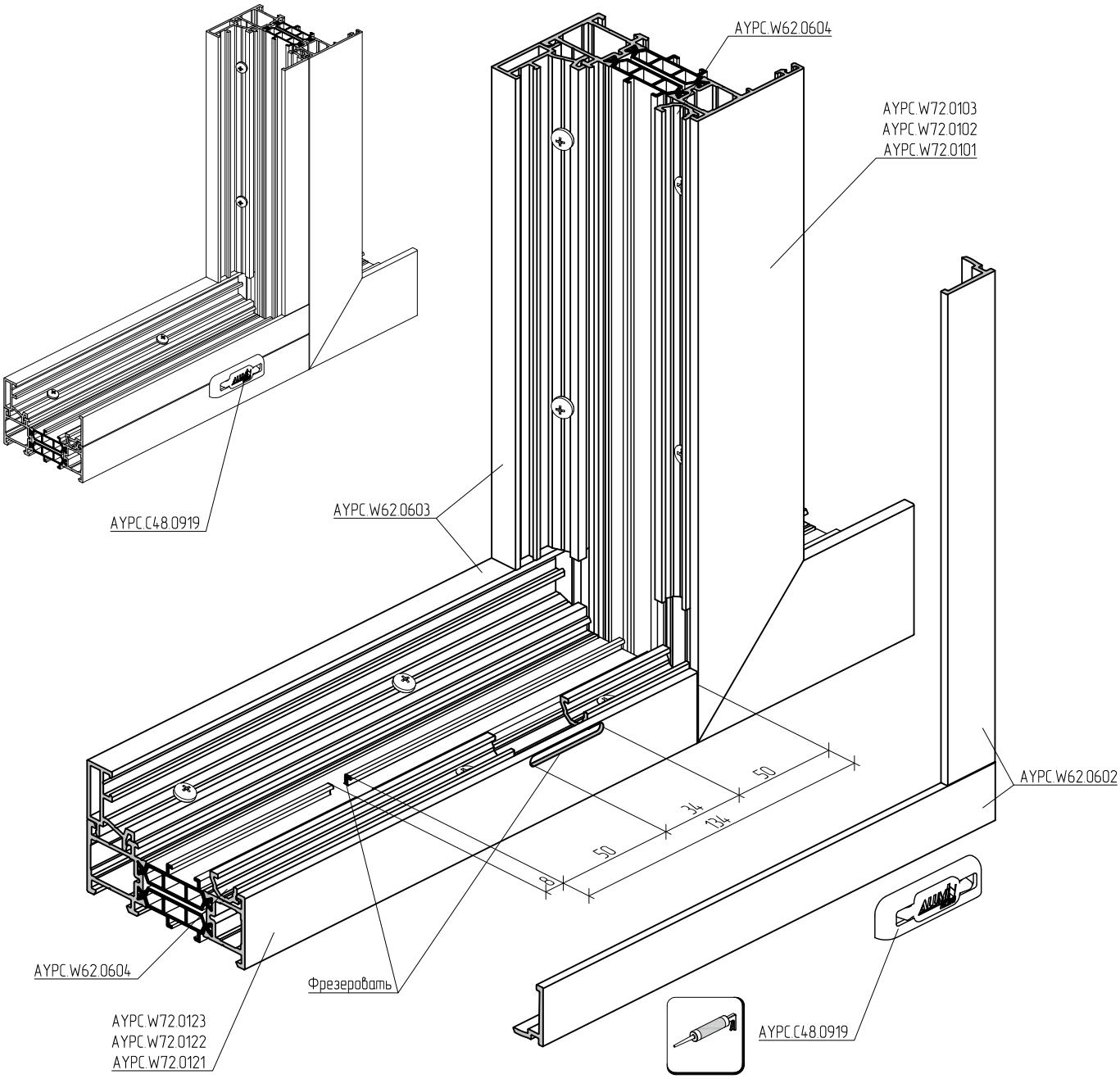

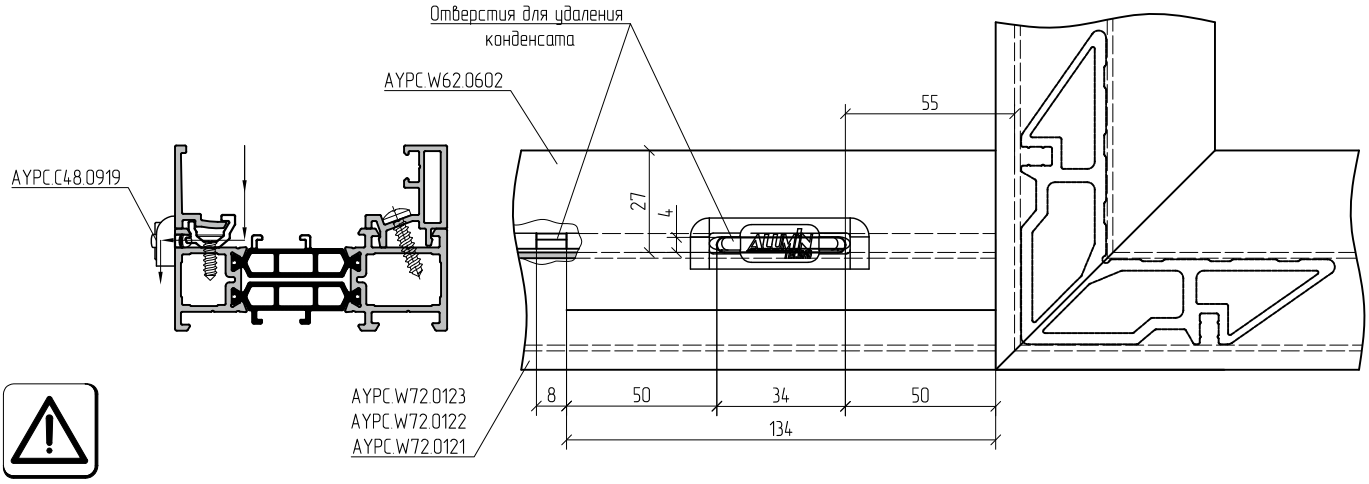

Выполнение вентиляционных отверстий и отверстий для удаления конденсата

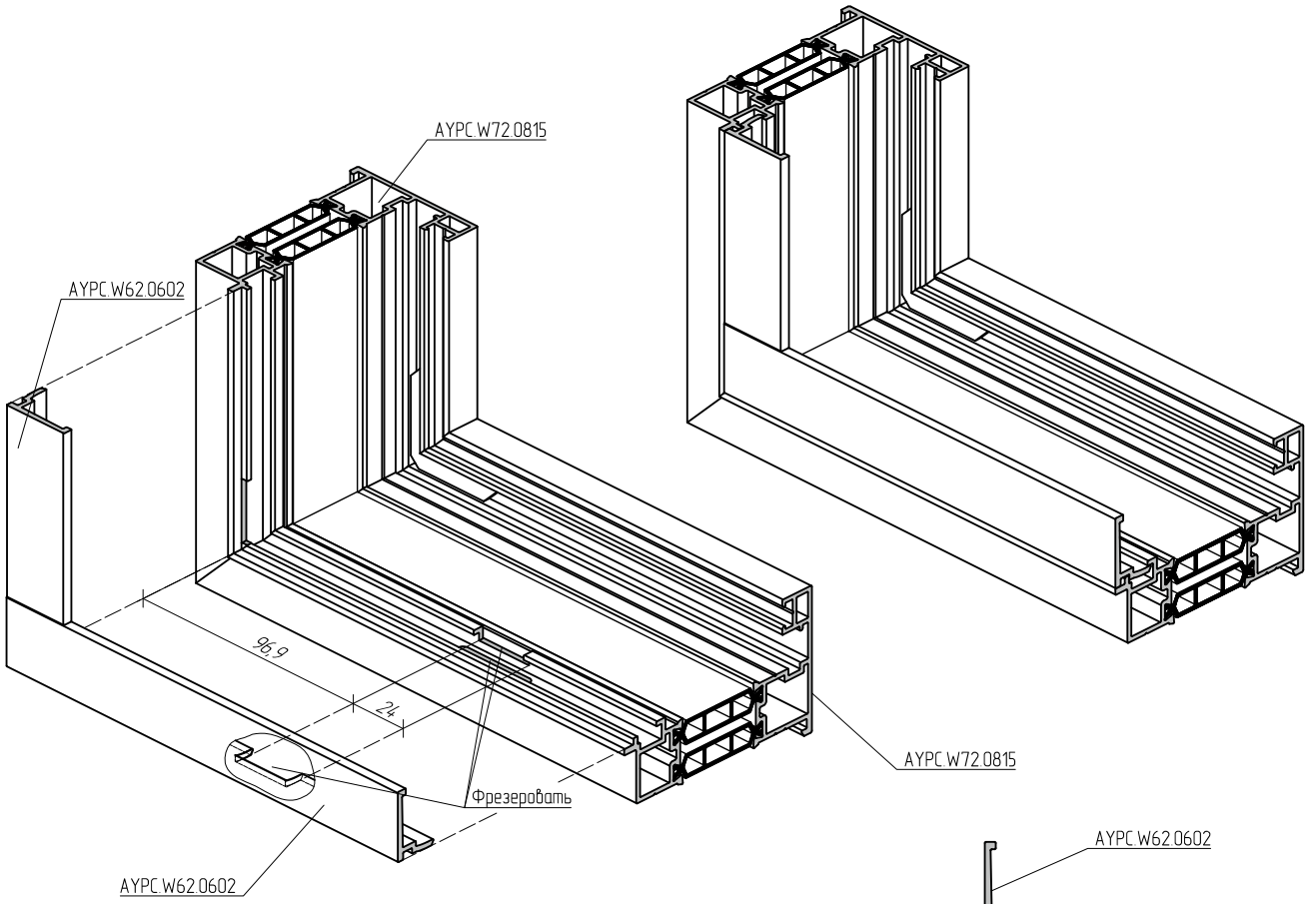

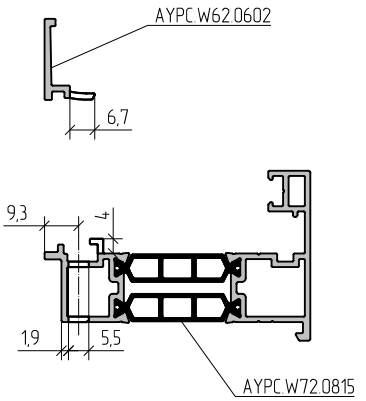

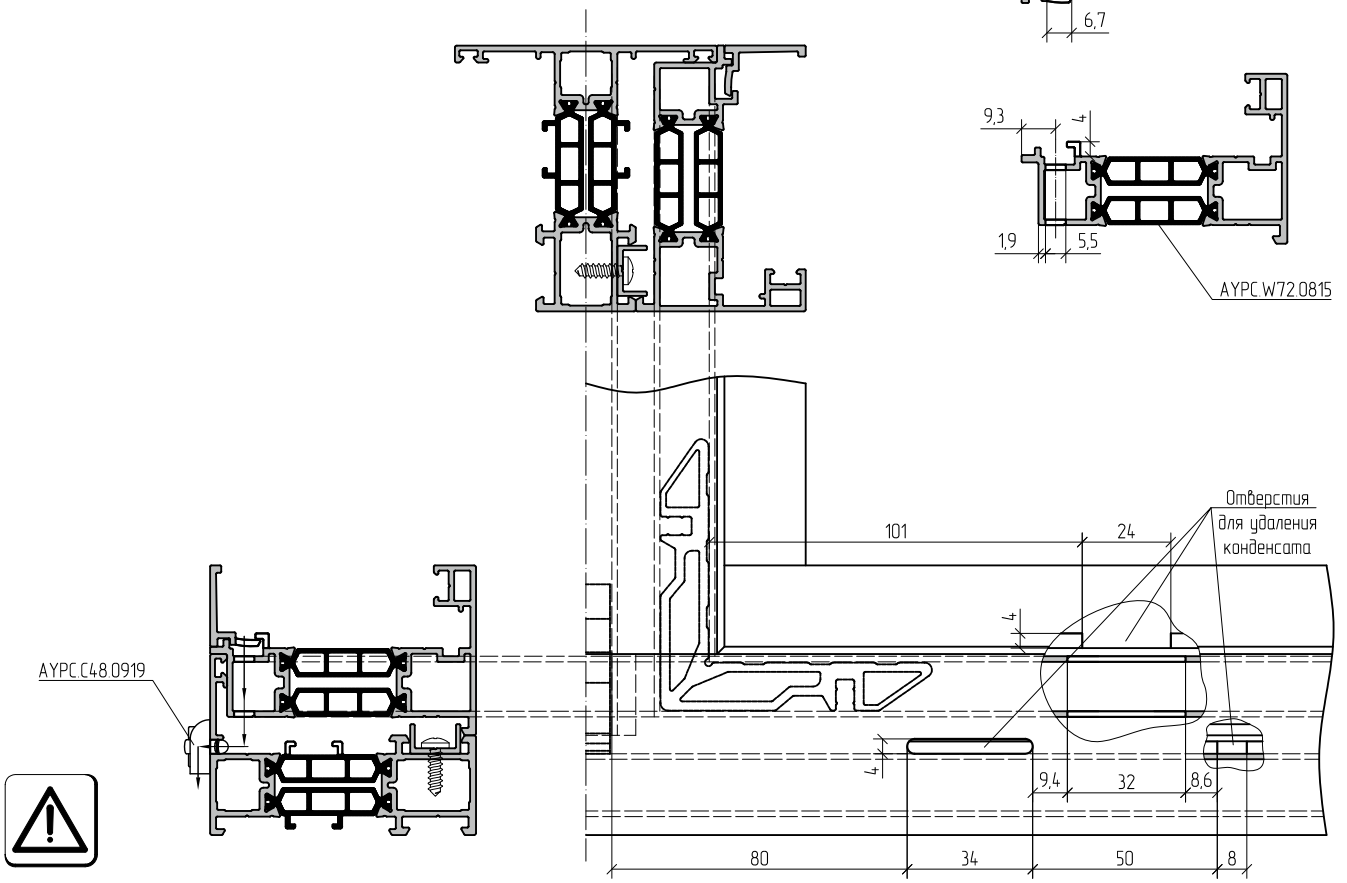

Сборка углового соединения 85° – 240°

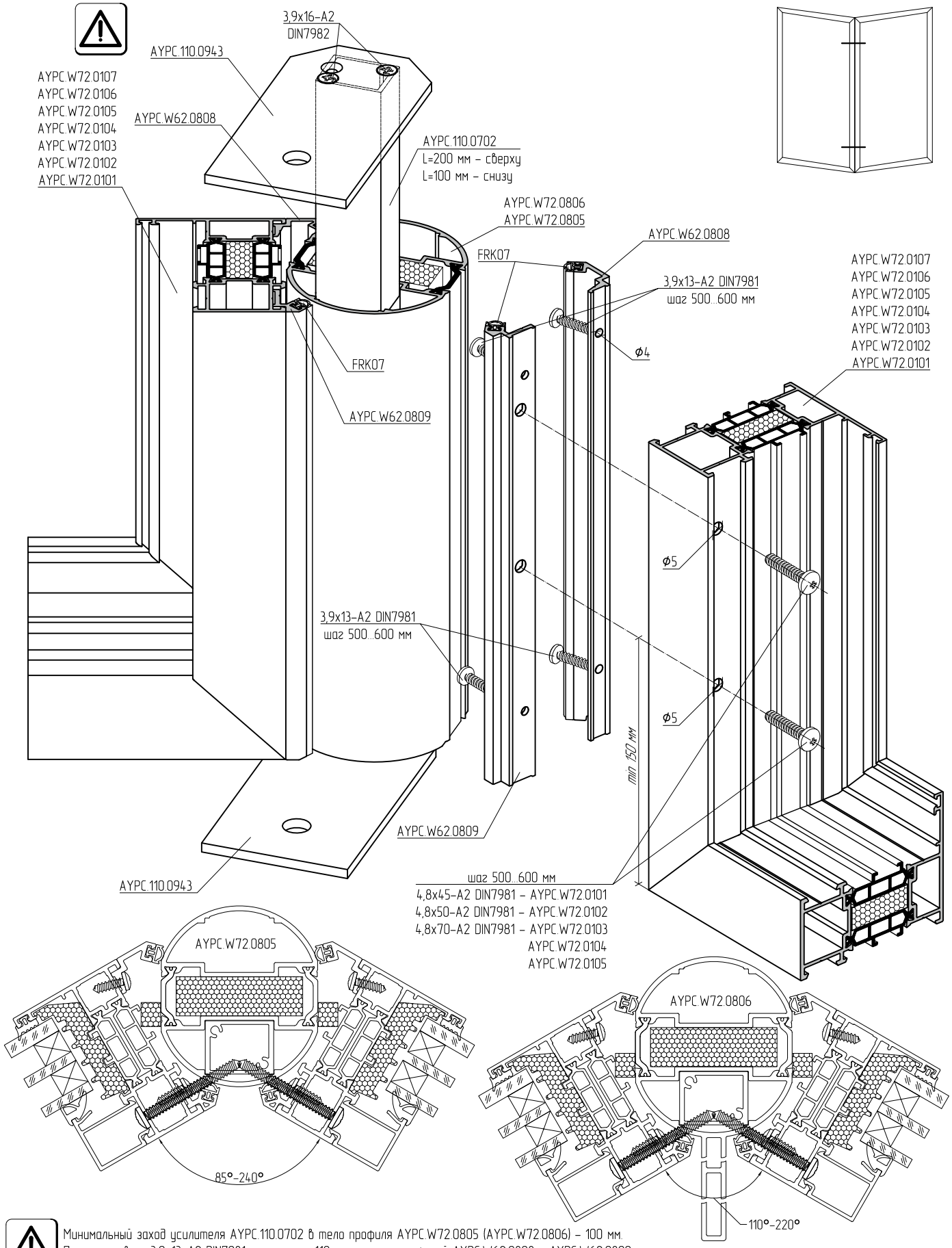

Минимальный заход усилителя AYPC.110.0702 в тело профиля AYPC.W72.0805 (AYPC.W72.0806) – 100 мм.
При установке 3,9x13-A2 DIN7981 отступить 110 мм от края профилей AYPC.W62.0808 и AYPC.W62.0809.
Для установки в проем конструкции с применением профиля AYPC.W72.0806 пластина AYPC.110.0943 не используется. Необходима замена.

Сборка углового соединения 90°

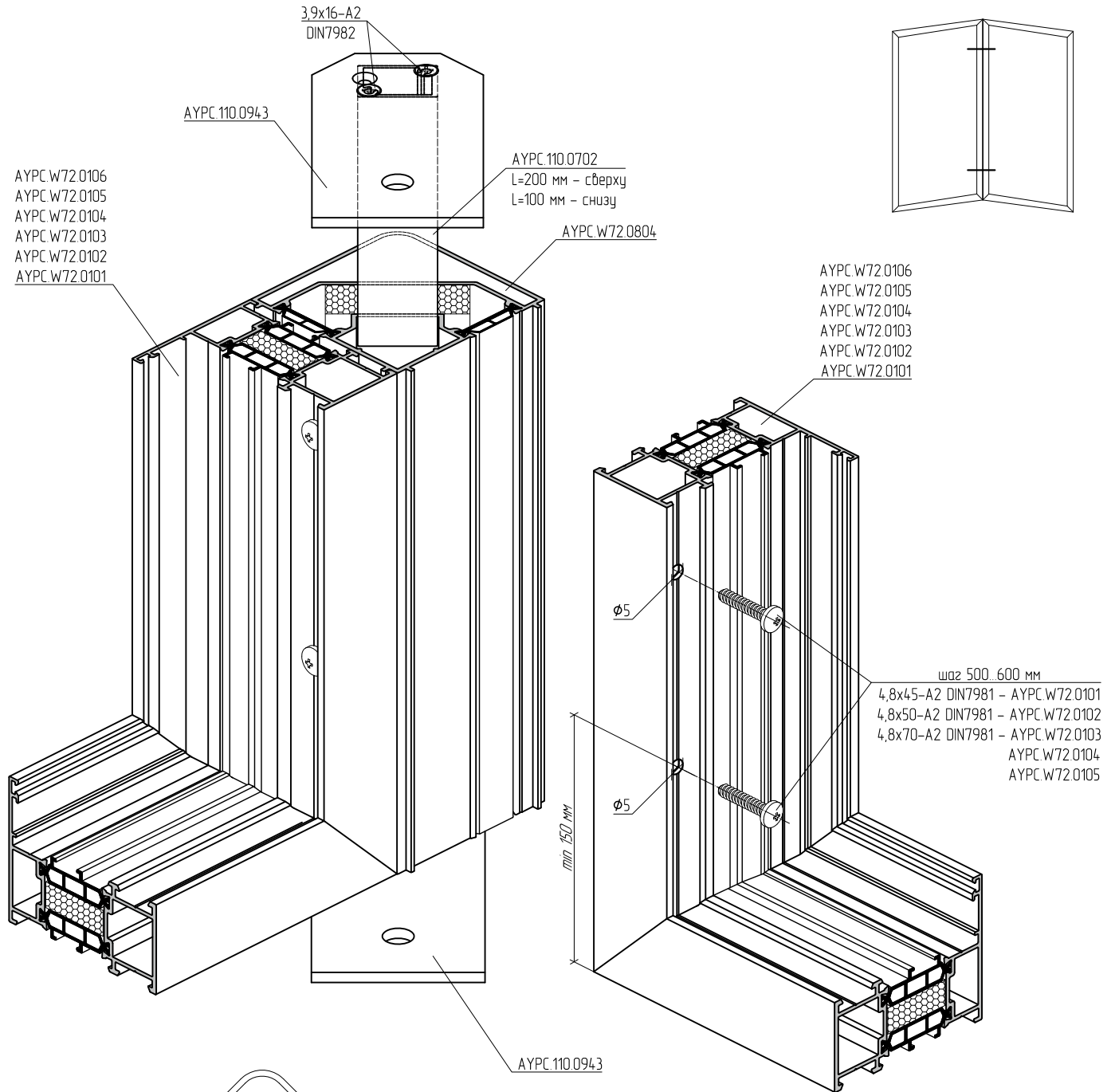

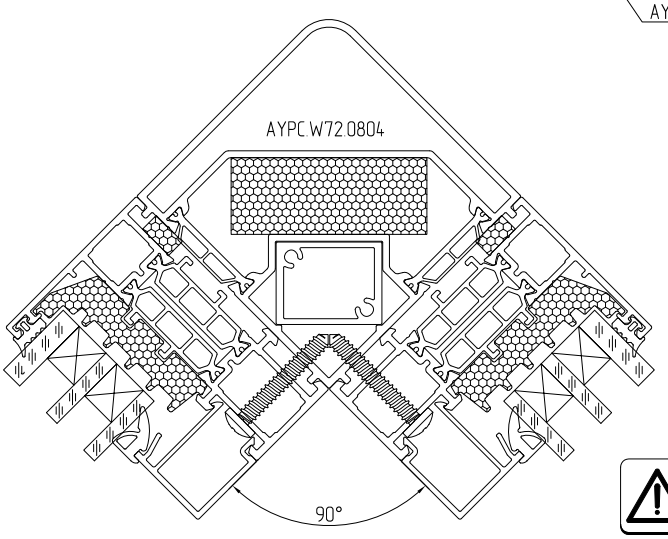

Минимальный заход усилителя AYPC.110.0702 в тело профиля AYPC.W72.0804 – 100 мм.

Термокомпенсационное соединение конструкций

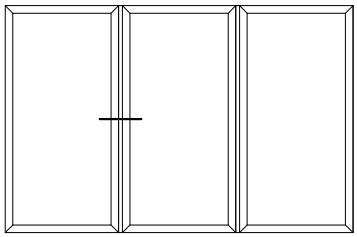

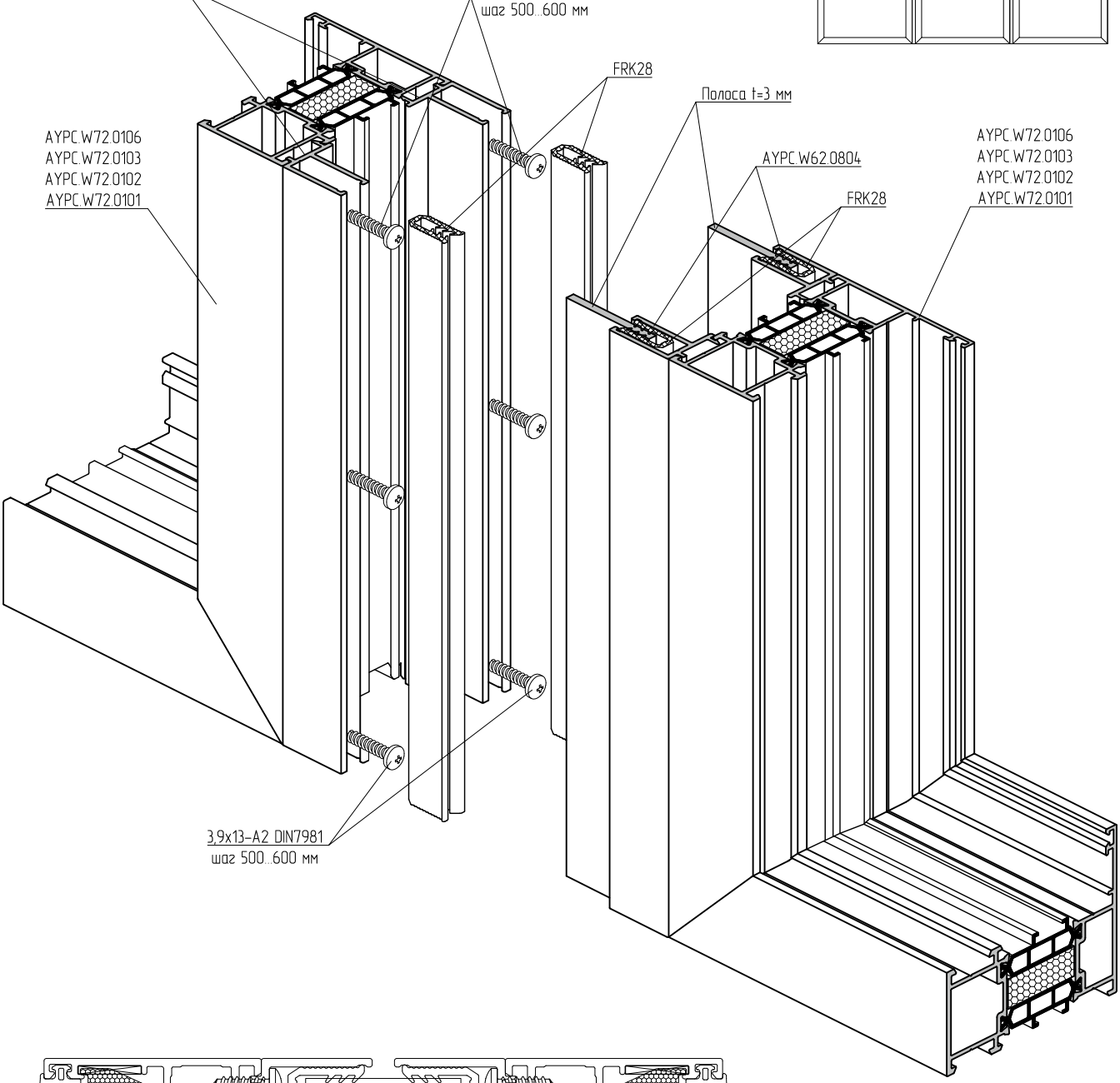

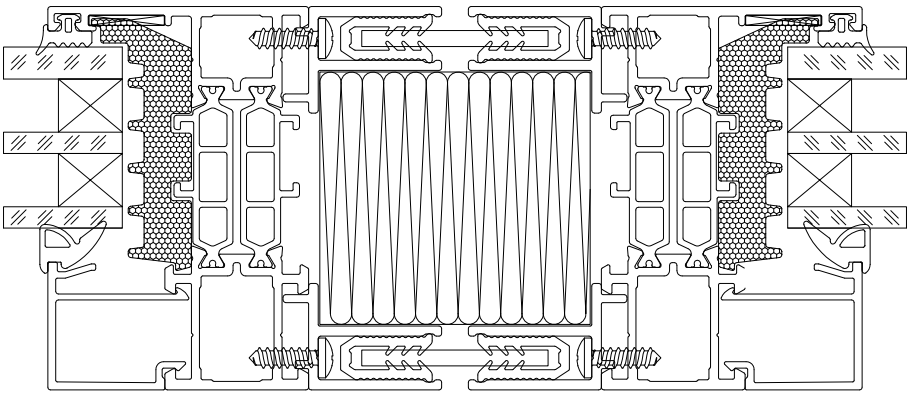

Схема установки профиля порога AYPC.W72.0801 на профиль AYPC.W72.0104

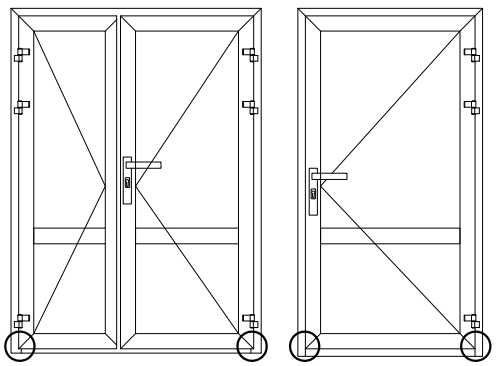

Открывание наружу

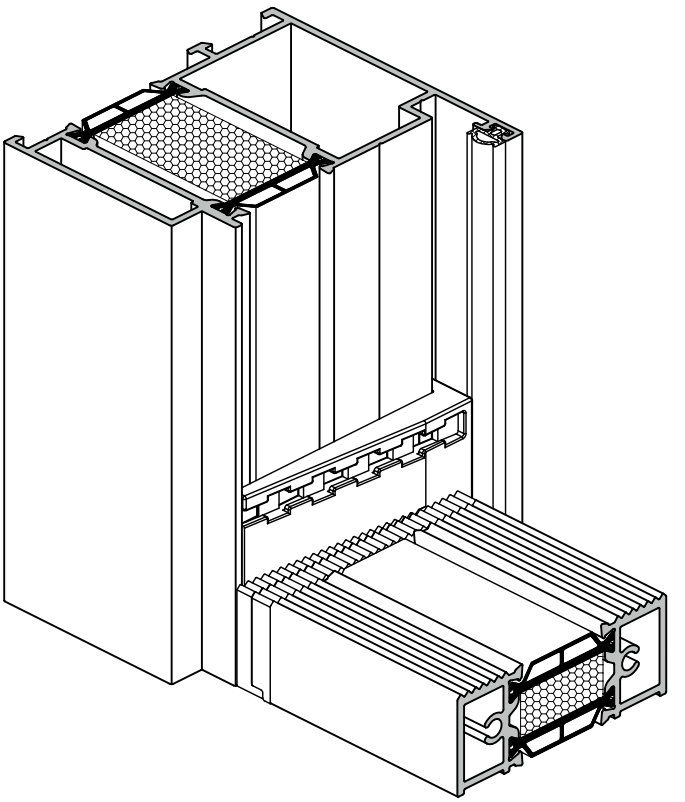

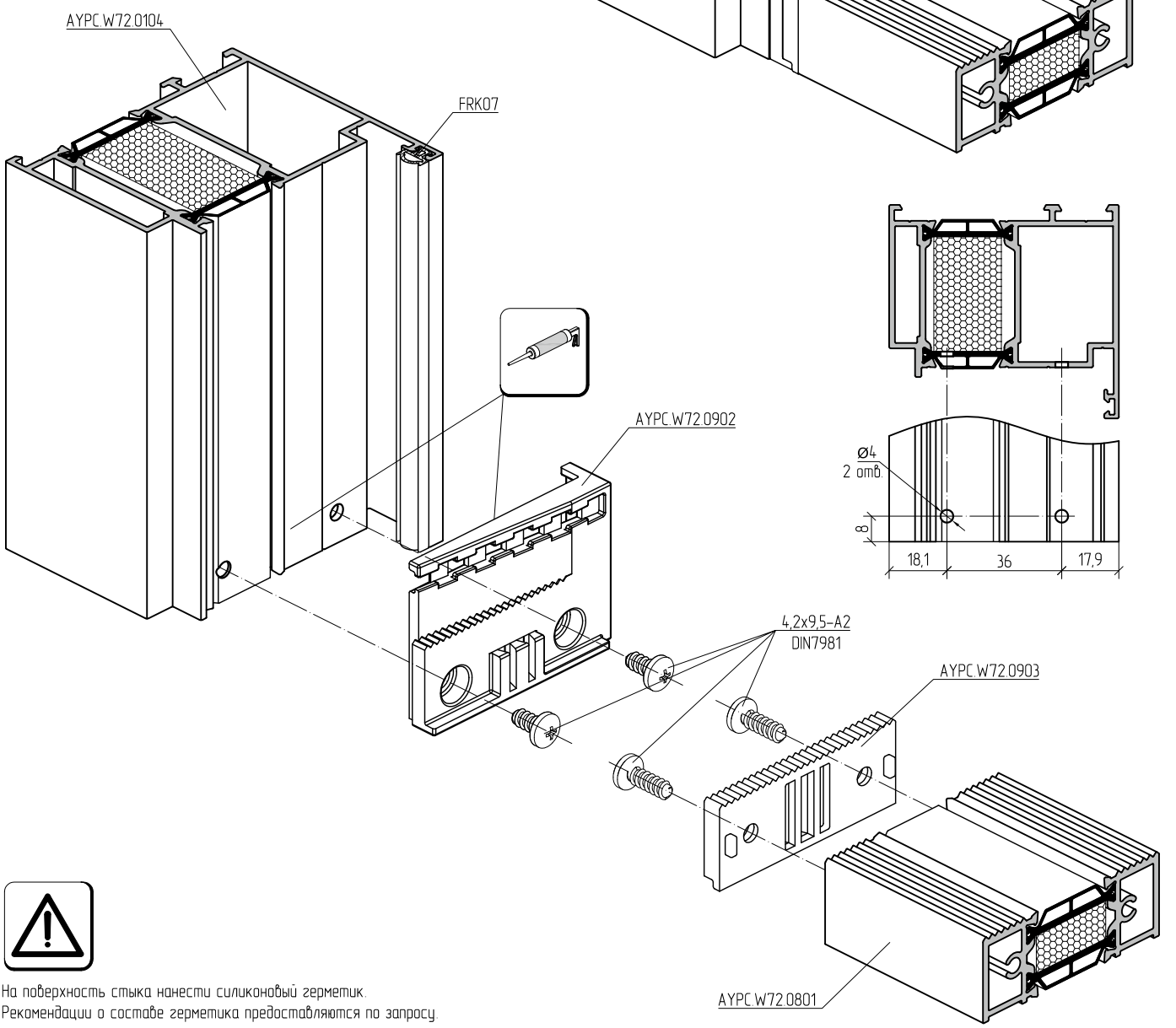

На поверхность стыка нанести силиконовый герметик.
Рекомендации о составе герметика предоставляются по запросу.

Схема установки профиля порога AYPC.W72.0801 на профиль AYPC.W72.0105

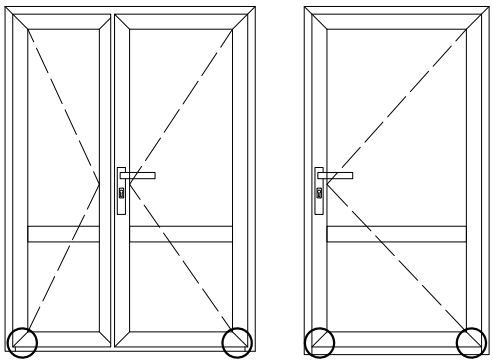

Открывание внутрь

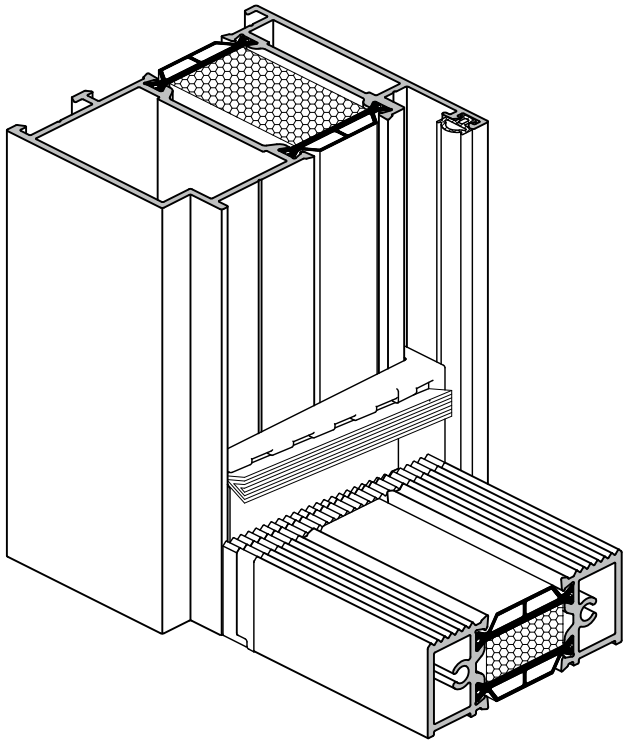

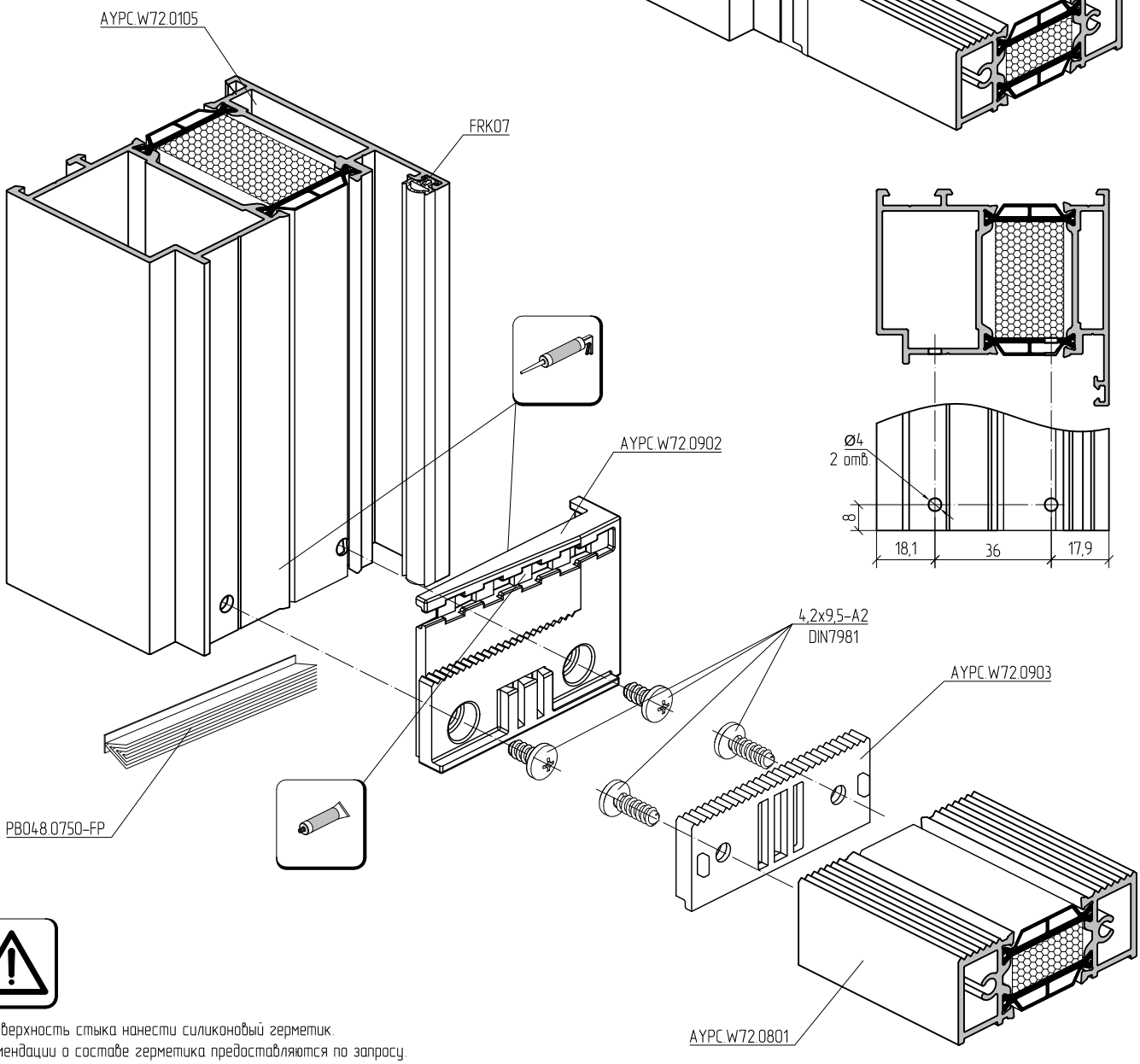

На поверхность стыка нанести силиконовый герметик.
Рекомендации о составе герметика предоставляются по запросу.

Схема установки профиля порога AYPC.W72.0801 на профиль AYPC.W72.0803

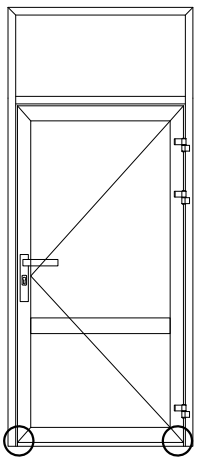

Открывание наружу

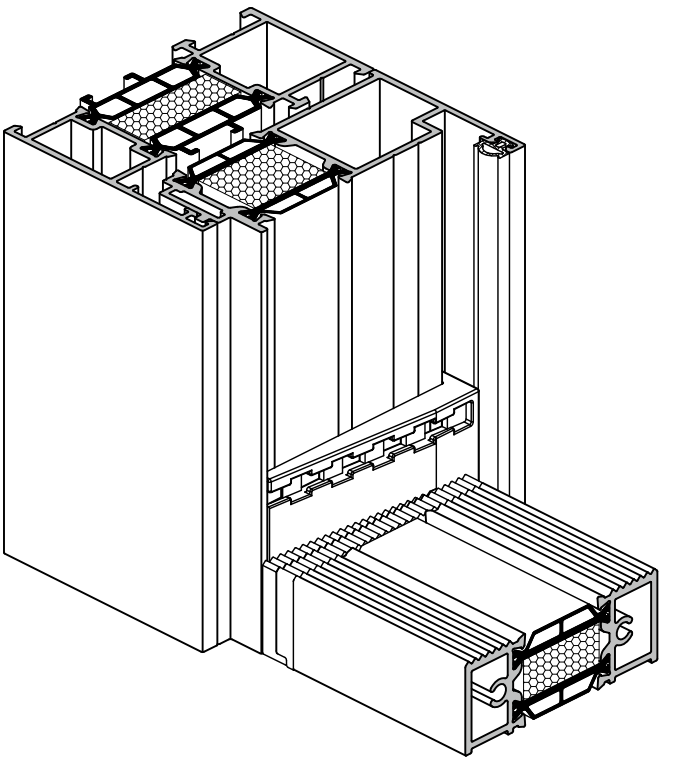

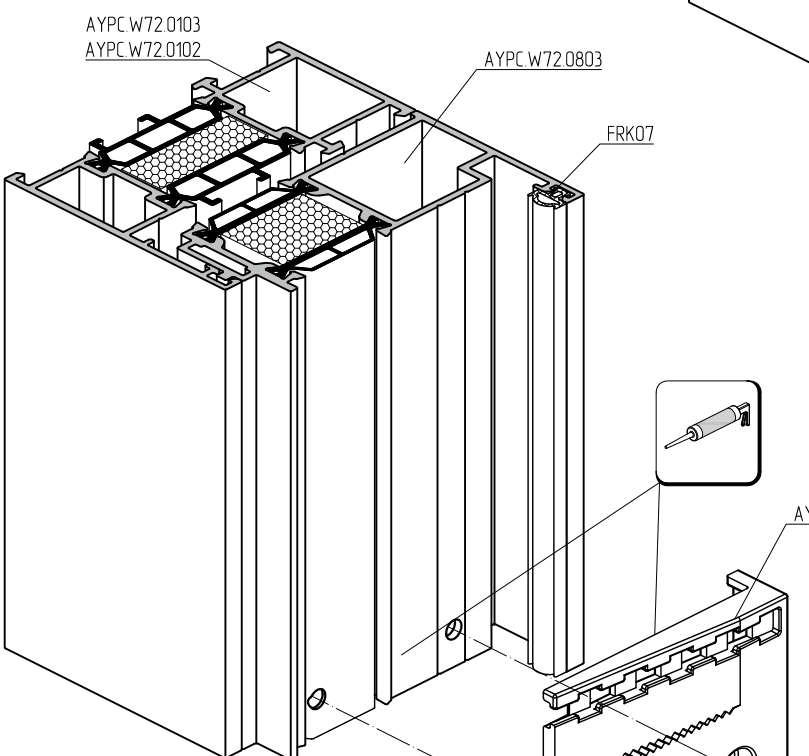

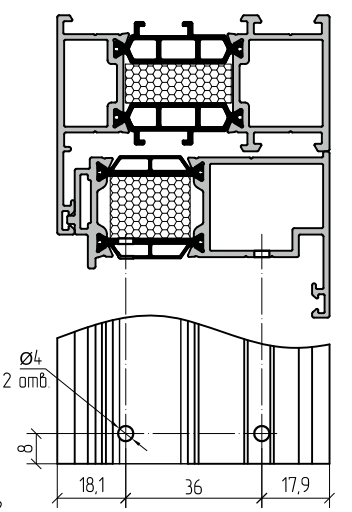

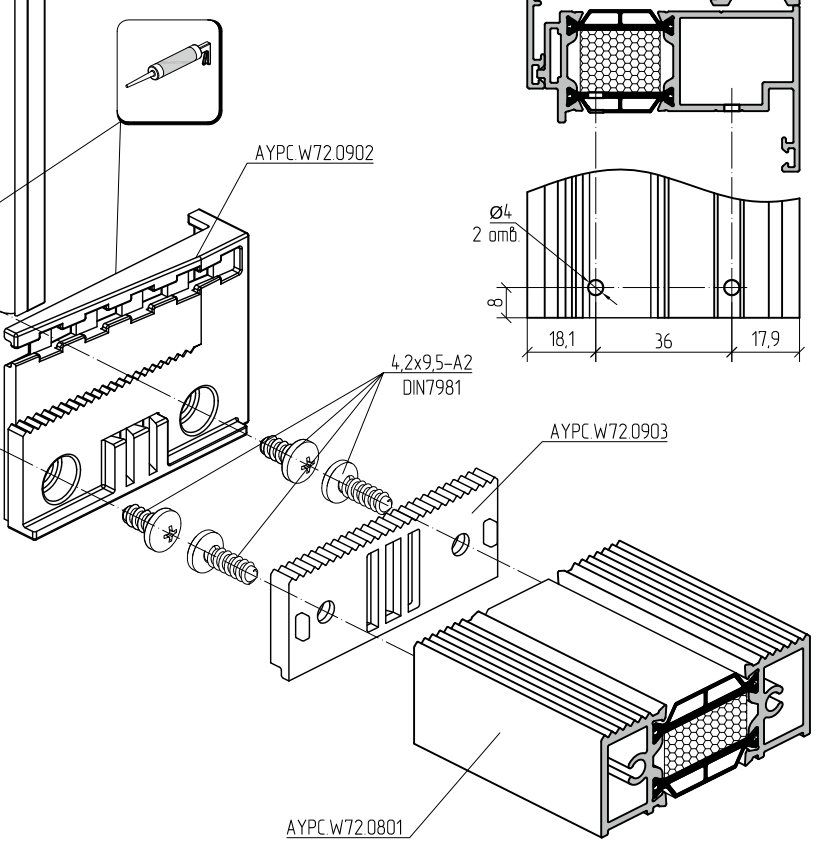

На поверхность стыка нанести силиконовый герметик.
Рекомендации о составе герметика предоставляются по запросу.

Схема установки профиля порога AYPC.W72.0801 на профиль AYPC.W72.0104 и AYPC.W72.0105

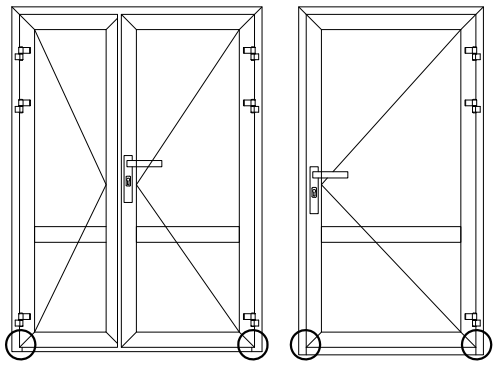

Открывание наружу

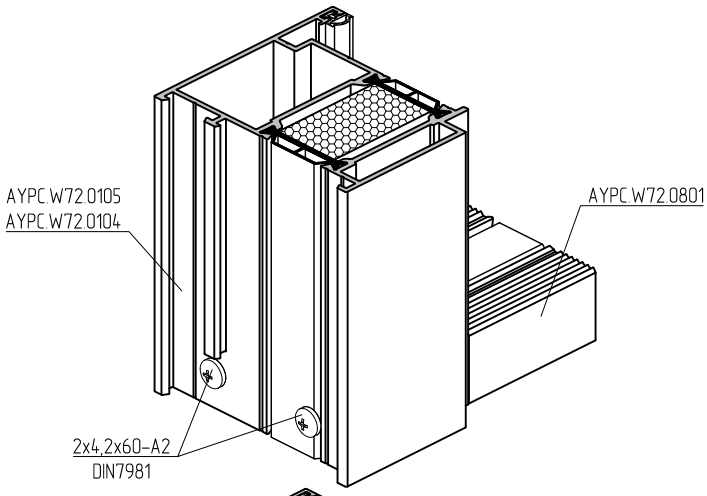

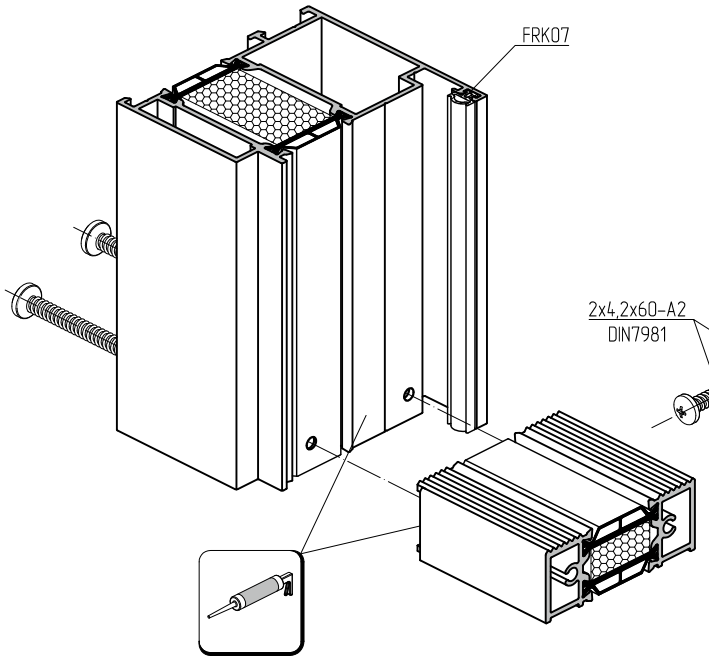

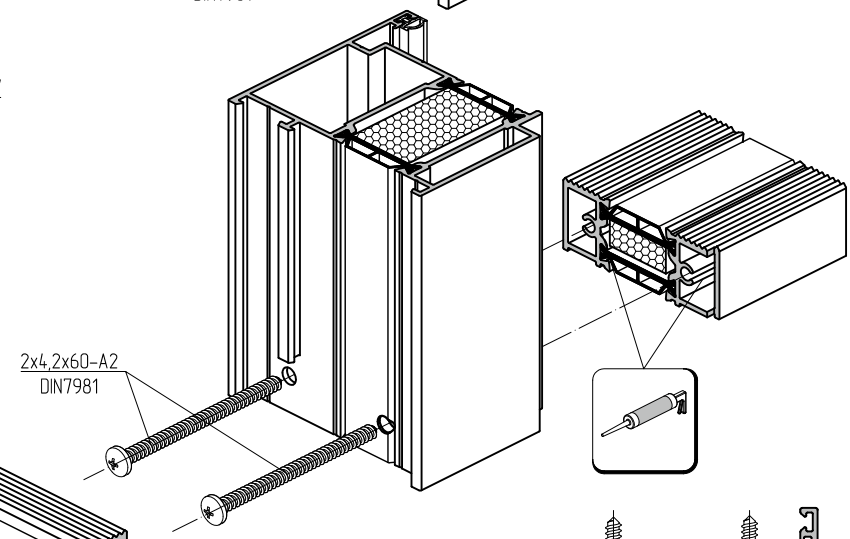

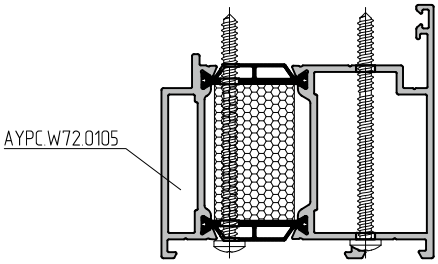

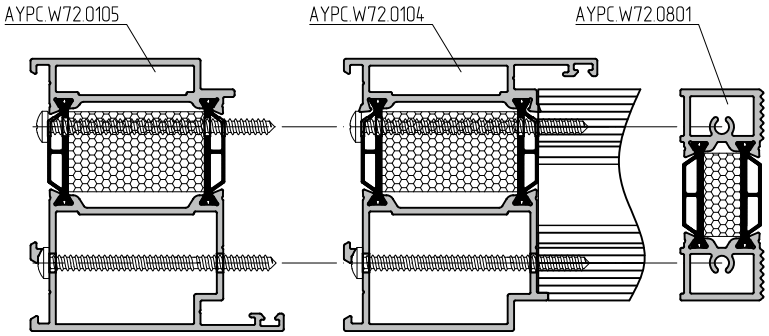

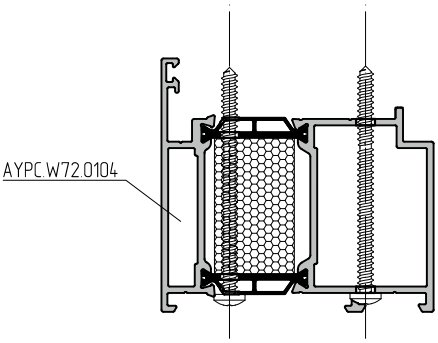

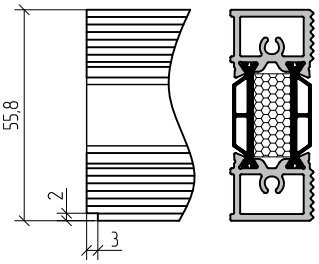

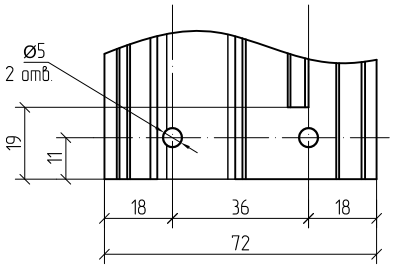

На поверхность стыка нанести силиконовый герметик.
Рекомендации о составе герметика предоставляются по запросу.

Угловое соединение профиля AYPC.W72.0815 методом обжима и с использованием штифтов 5x10

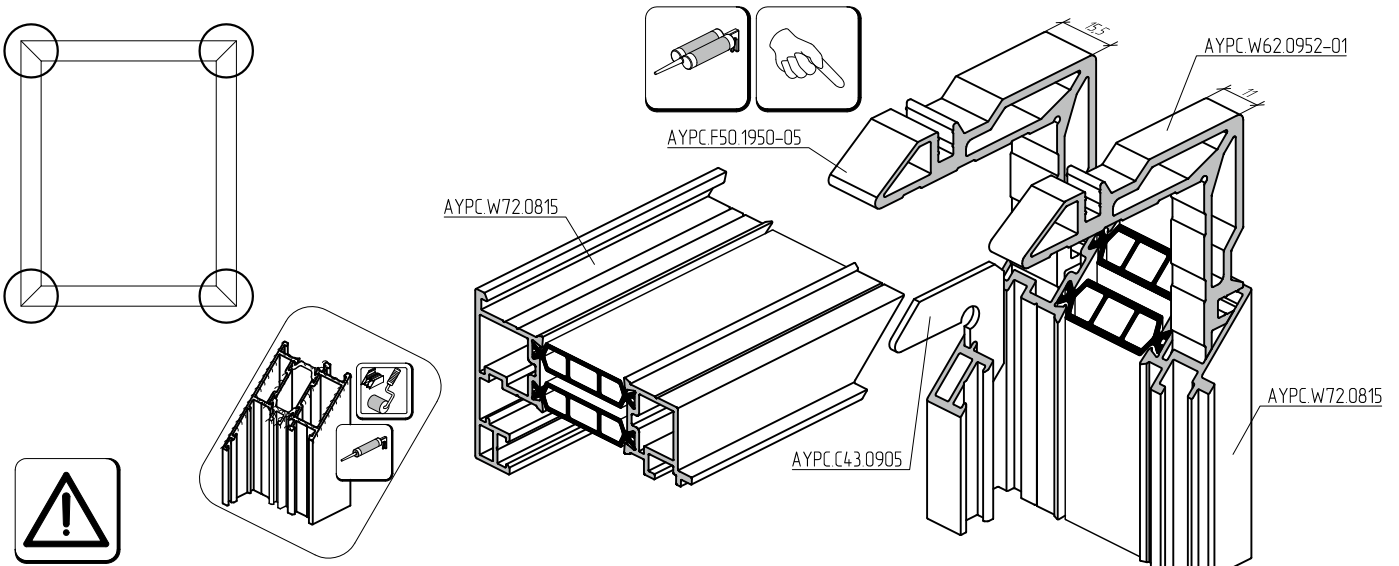

Перед установкой угловых закладных в камеру профиля нанести одно- или двухкомпонентный клей для склеивания алюминиевых конструкций.

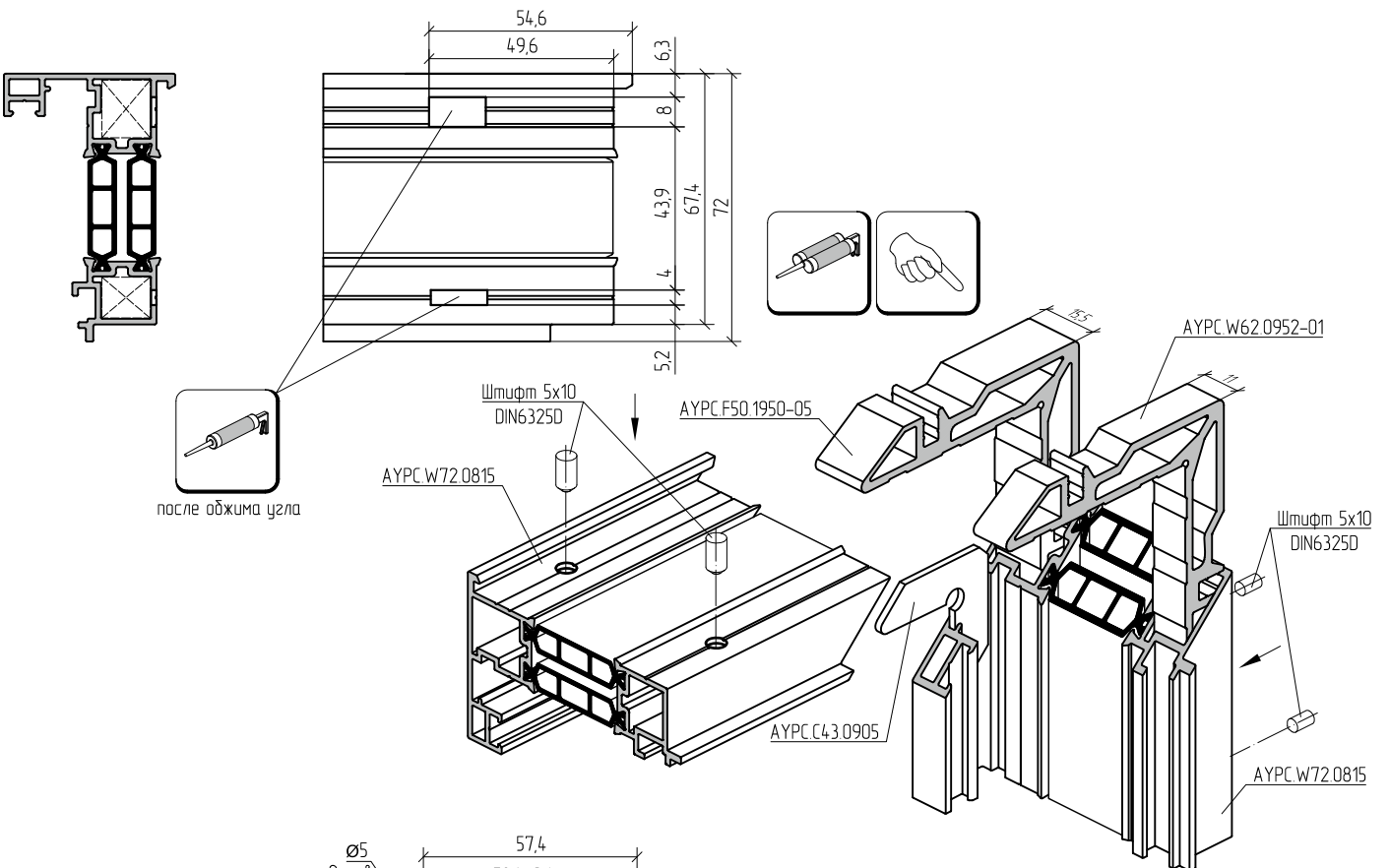

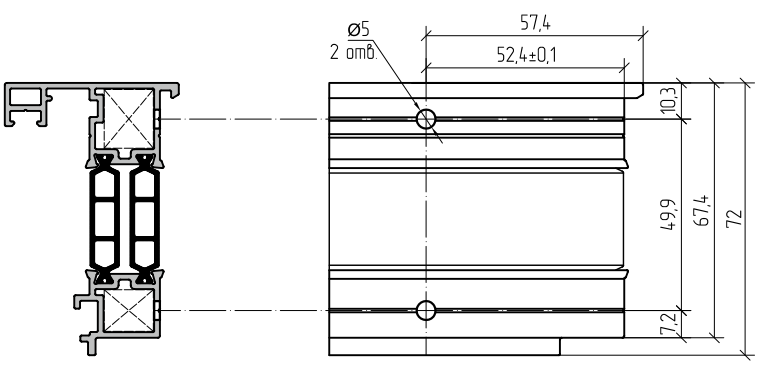

Обработка профилей AYPC.W72.0815 под установку штапика AYPC.W62.0602

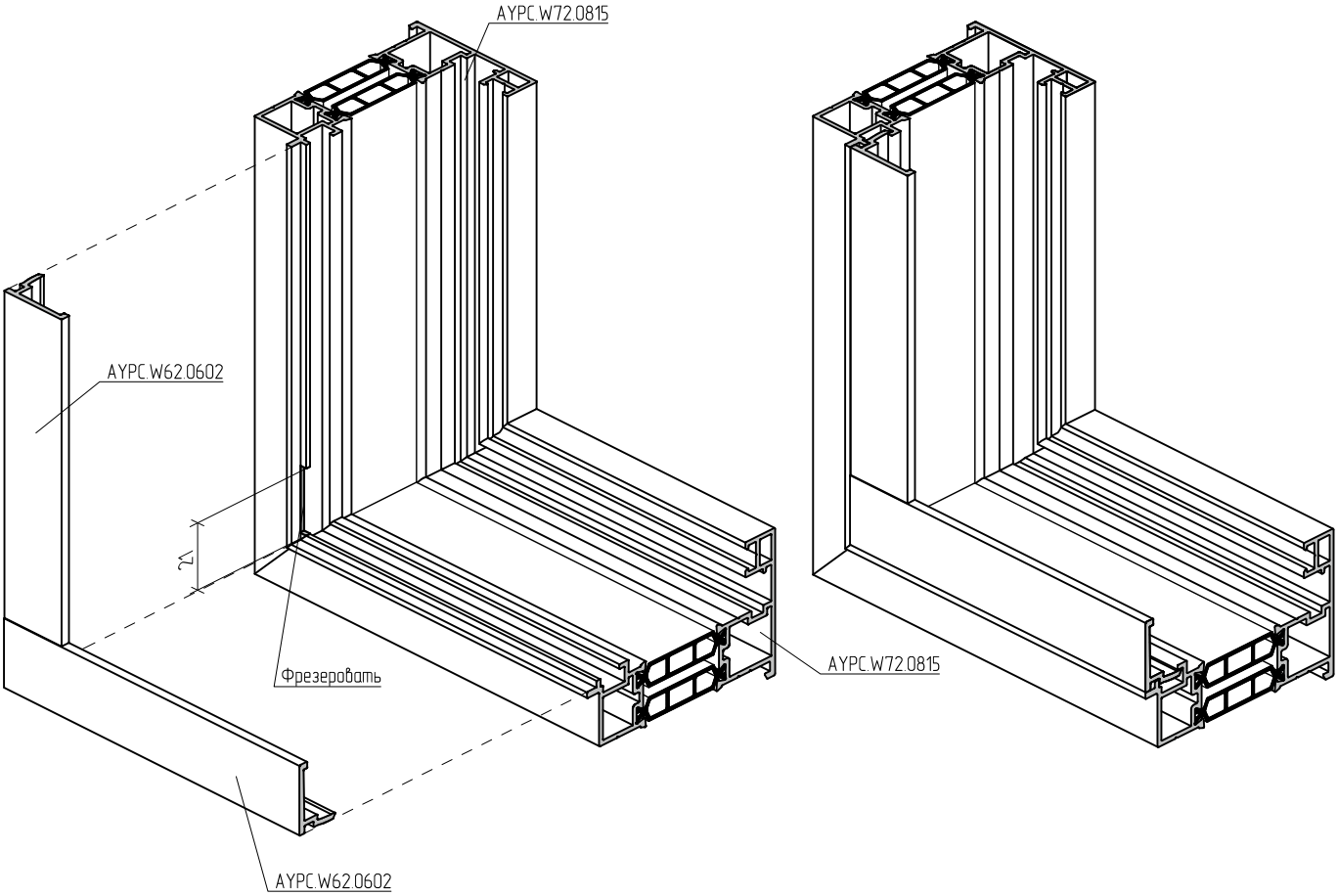

Схема обработки профиля AYPC.W72.0815
(обрабатываются только вертикальные профили рамы)

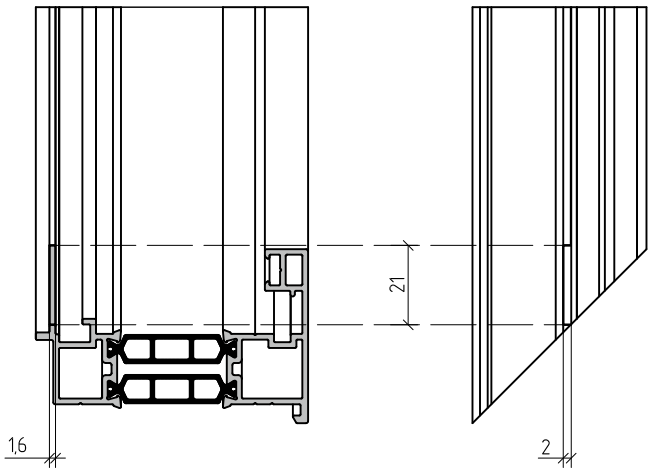

Сборка и обработка простеночной части ленточного остекления

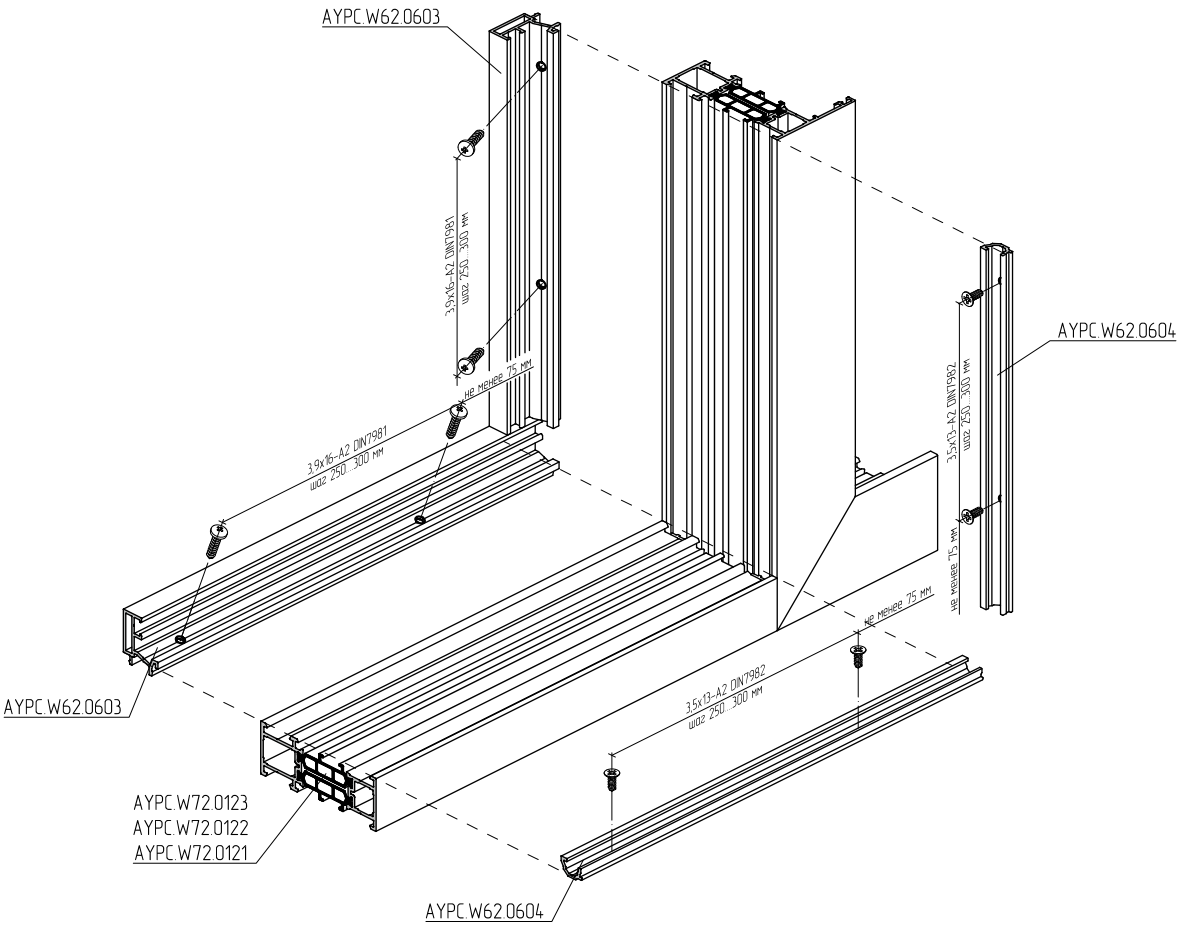

Установка профиля АУРС.W62.0604

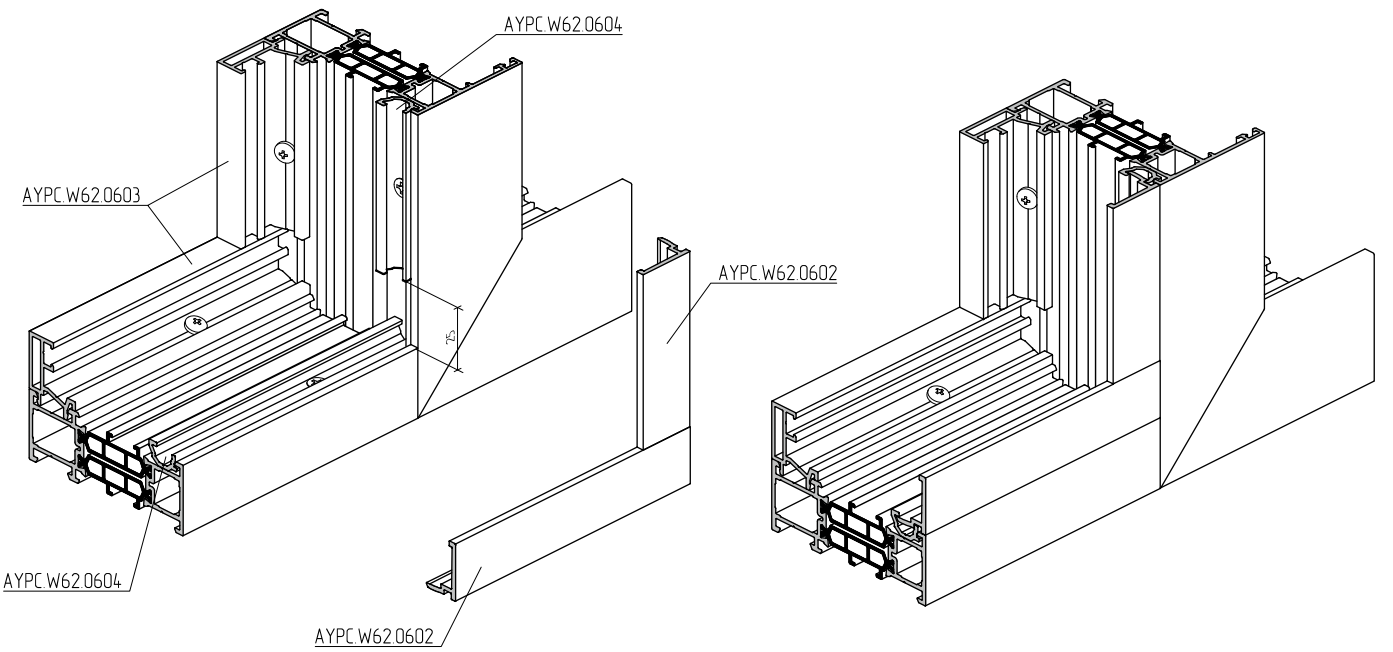

Сборка и обработка AYPC.W72.0920 для установки блока в витраж

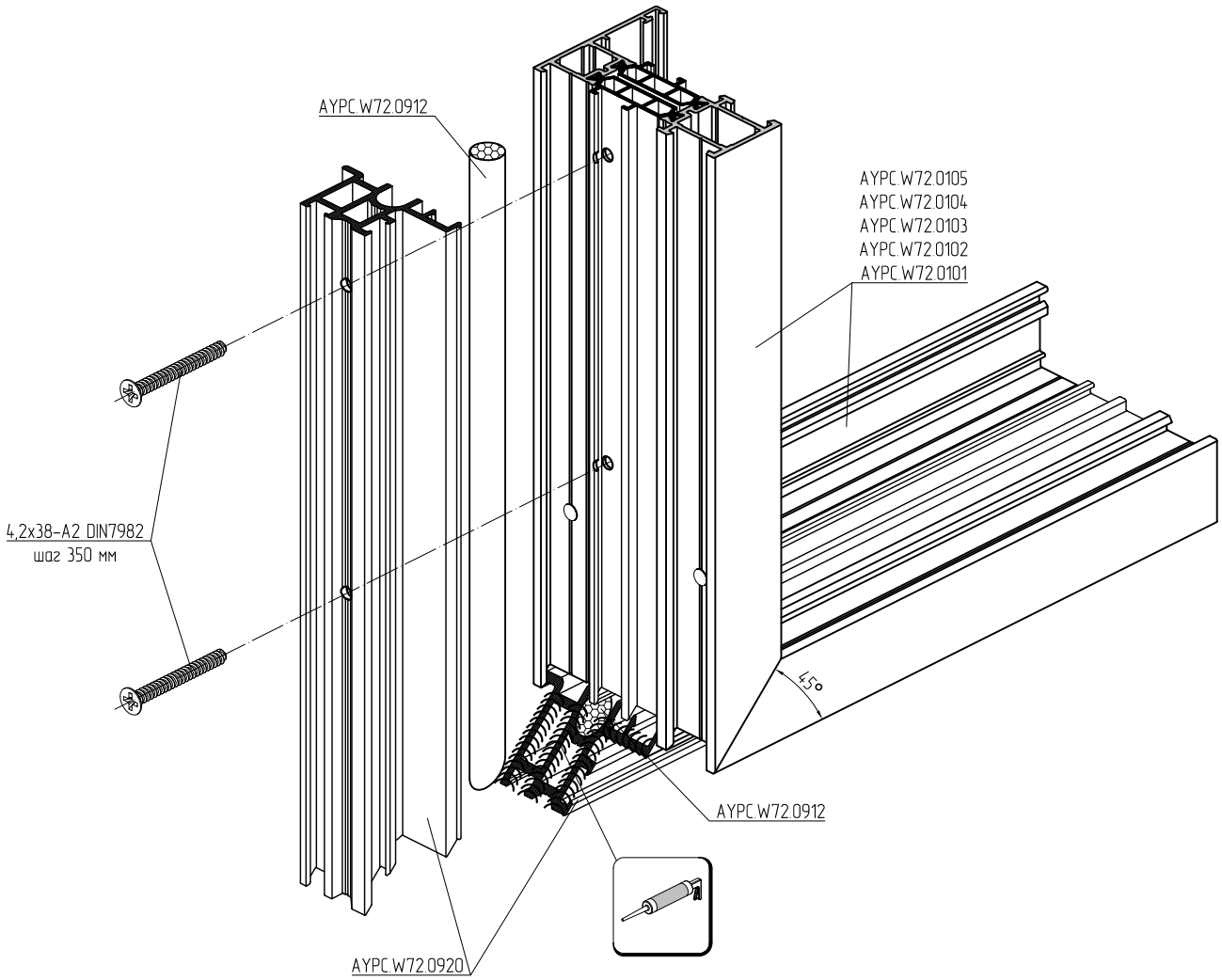

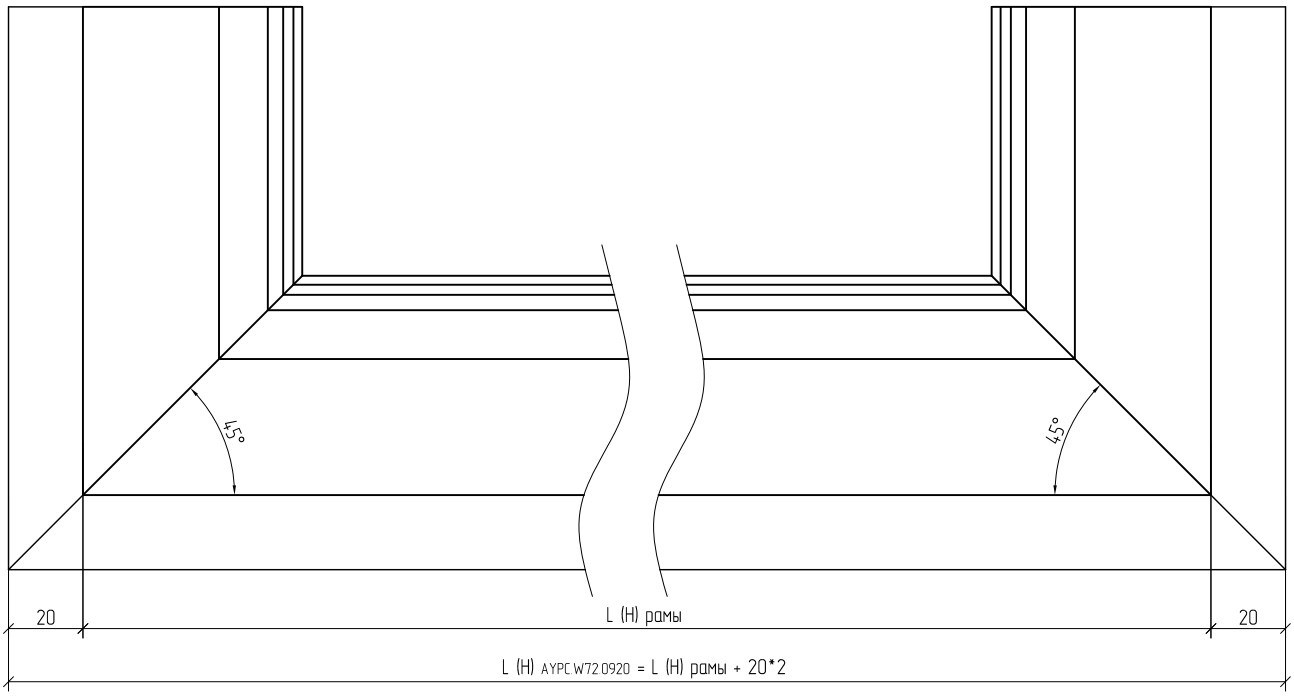

Установка оконного блока с рамой AYPC.W72.0108 в витраж

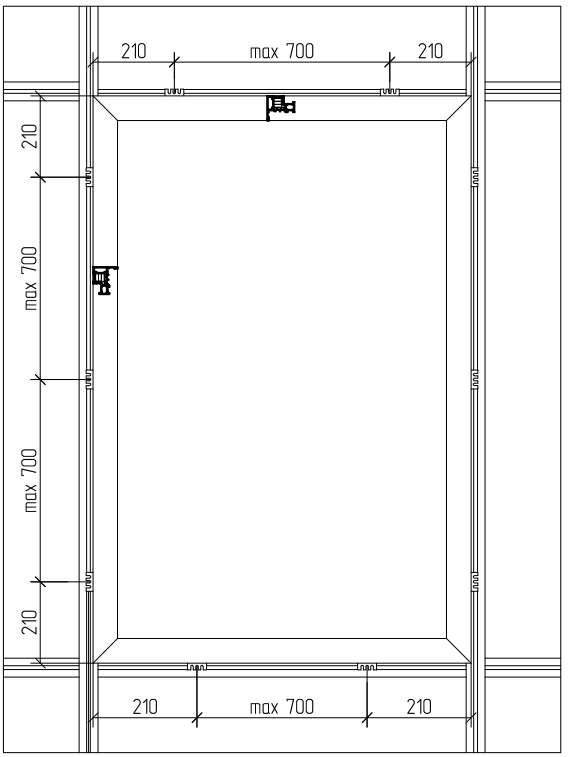

Обработка AYPC.W72.0108 под установку прижима AYPC.W72.0951

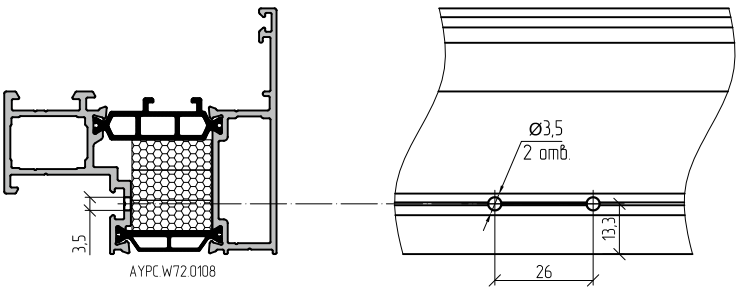

Крепление конструкции окна к стоечно-ригельному каркасу

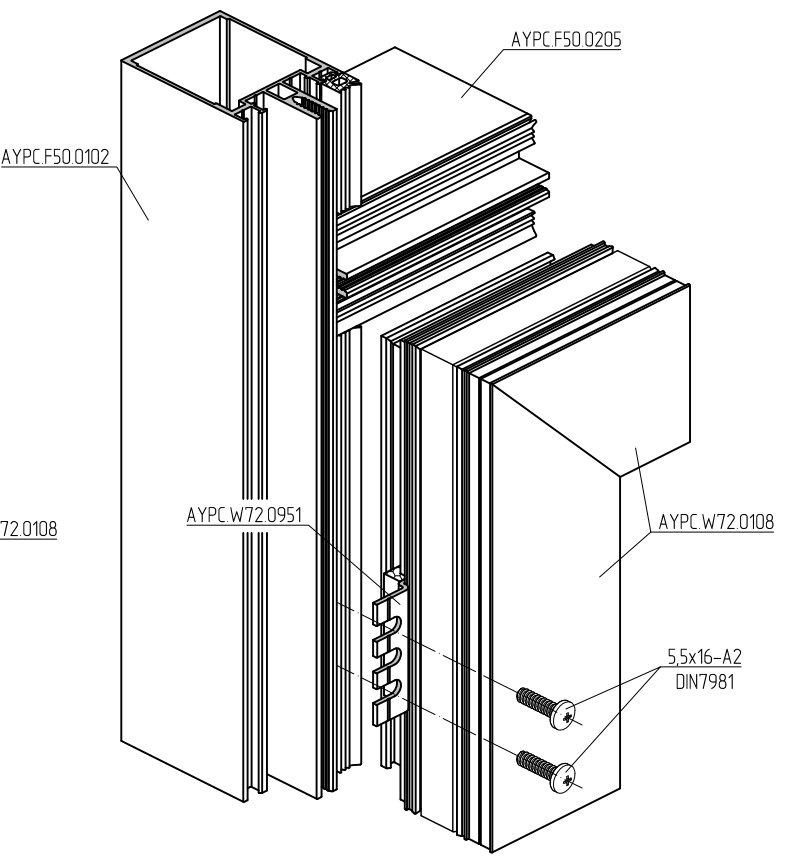

Установка прижима AYPC.W72.0951

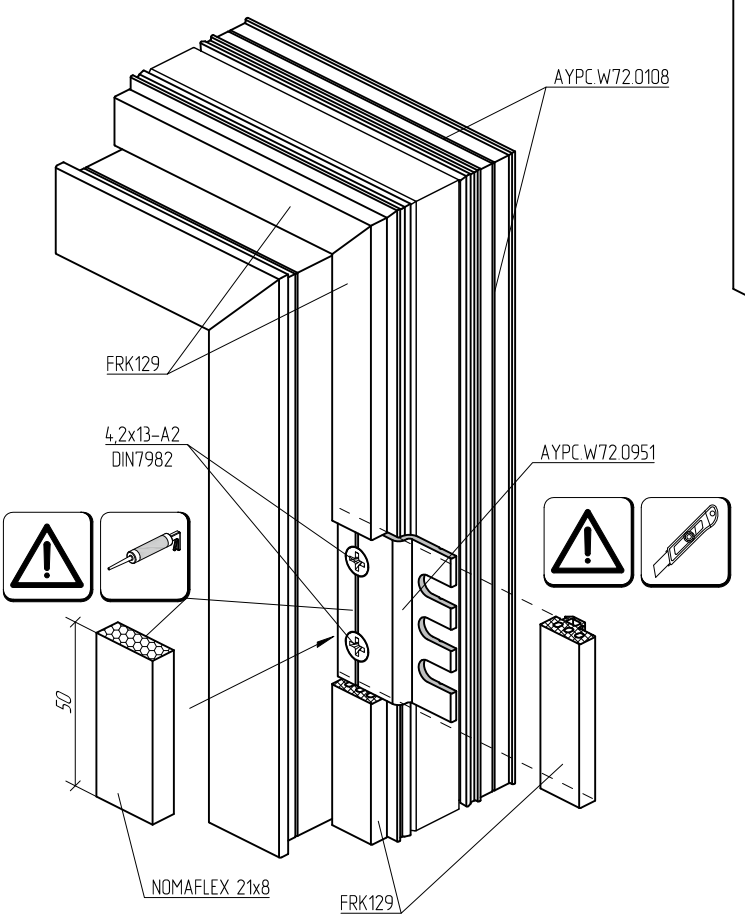

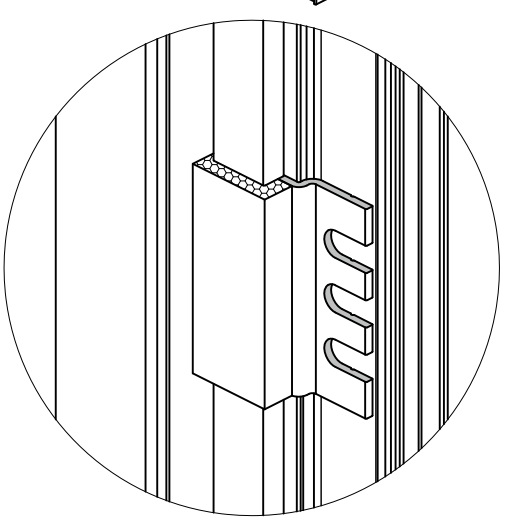

Таблица применимости кондукторов для сверления отверстий

	Профиль	Закладная		Кондуктор	№ позиции винта М6х20	Пример обработки	Схема применения
		внешн. камера	внутр. камера				
Угловое соединение профилей	AYPC.W72.0101	AYPC.W62.0952-01	AYPC.W62.0952-02	AYPC.W72.1900	1	с. 10.02	с. 10.94
	AYPC.W72.0102	AYPC.W62.0953-01	AYPC.W62.0953-02	AYPC.W72.1900	2	с. 10.03	с. 10.95
	AYPC.W72.0103	AYPC.W62.0954-02	AYPC.W62.0954-03	AYPC.W72.1900	1	с. 10.02	с. 10.95
	AYPC.W72.0104	AYPC.W62.0954	AYPC.W62.0954-01	AYPC.W72.1910	–	с. 10.17	с. 10.96
	AYPC.W72.0105	AYPC.W62.0954	AYPC.W62.0954-01	AYPC.W72.1910	–	с. 10.19	с. 10.97
	AYPC.W72.0106	AYPC.W62.0955	AYPC.W62.0955-01	AYPC.W72.1900	1	с. 10.04	с. 10.95
	AYPC.W72.0108	AYPC.W72.0950	AYPC.W62.0952-02	–	–	с. 10.05	–
	AYPC.W72.0201	AYPC.W62.0952	AYPC.W62.0952-03	AYPC.W72.1920	–	с. 10.08	с. 10.98
	AYPC.W72.0202	AYPC.W62.0953	AYPC.W62.0953-03	AYPC.W72.1920	–	с. 10.08	с. 10.98
	AYPC.W72.0203	AYPC.W62.0954-04	AYPC.W62.0954-05	AYPC.W72.1920	–	с. 10.08	с. 10.98
	AYPC.W72.0204	AYPC.W62.0954	AYPC.W62.0955-02	AYPC.W72.1930	1	с. 10.21	с. 10.99
	AYPC.W72.0205	AYPC.W62.0954	AYPC.W62.0955-02	AYPC.W72.1930	2	с. 10.22	с. 10.100
	AYPC.W72.0212	AYPC.W62.0953	AYPC.W62.0953-03	–	–	с. 10.09	–
	AYPC.W72.0214	AYPC.W62.0954	AYPC.W62.0955-02	AYPC.W72.1930	1	с. 10.21	с. 10.99
	AYPC.W72.0215	AYPC.W62.0954	AYPC.W62.0955-02	AYPC.W72.1930	2	с. 10.22	с. 10.100
	AYPC.W72.0221	AYPC.W62.0952	AYPC.W62.0952-03	AYPC.W72.1920	–	с. 10.10	с. 10.98
	AYPC.W72.0222	AYPC.W62.0953	AYPC.W62.0953-03	AYPC.W72.1920	–	с. 10.10	с. 10.98
	AYPC.W72.0223	AYPC.W62.0954-04	AYPC.W62.0954-05	AYPC.W72.1920	–	с. 10.10	с. 10.98
	AYPC.W72.0301	AYPC.W62.0952-01	AYPC.W62.0952-02	AYPC.W72.1900	2	с. 10.13	с. 10.94
	AYPC.W72.0302	AYPC.W62.0953-01	AYPC.W62.0953-02	AYPC.W72.1900	1	с. 10.14	с. 10.95
	AYPC.W72.0303	AYPC.W62.0954-02	AYPC.W62.0954-03	AYPC.W72.1900	1	с. 10.13	с. 10.95
	AYPC.W72.0102	AYPC.W62.0953-01	AYPC.W50.0931	AYPC.W72.1900	2	с. 10.03	с. 10.95
	AYPC.W72.0302	AYPC.W62.0953-01	AYPC.W50.0931	AYPC.W72.1900	1	с. 10.14	с. 10.95
	AYPC.W72.0803	AYPC.W62.0957	AYPC.W62.0953-04	–	–	с. 10.26	–
	AYPC.W72.0815	AYPC.W62.0952-01	AYPC.F50.1950-05	–	–	с. 10.88	–
Т-образное соединение профилей	AYPC.W72.0101	AYPC.W62.0951	AYPC.W62.0951	AYPC.W72.1940	–	с. 10.63–10.64	с. 10.101
	AYPC.W72.0102	AYPC.W62.0951-01	AYPC.W62.0951-01				
	AYPC.W72.0103	AYPC.W62.0951-02	AYPC.W62.0951-02				
	AYPC.W72.0106	AYPC.W62.0951-03	AYPC.W62.0951-03			с. 10.65	
	AYPC.W72.0121	AYPC.W62.0951	AYPC.W62.0951			с. 10.67	
	AYPC.W72.0122	AYPC.W62.0951-01	AYPC.W62.0951-01				
	AYPC.W72.0123	AYPC.W62.0951-02	AYPC.W62.0951-02				
	AYPC.W72.0301	AYPC.W62.0951	AYPC.W62.0951			с. 10.63–10.64	
	AYPC.W72.0302	AYPC.W62.0951-01	AYPC.W62.0951-01				
	AYPC.W72.0303	AYPC.W62.0951-02	AYPC.W62.0951-02				
	AYPC.W72.0321	AYPC.W62.0951	AYPC.W62.0951	–	–	с. 10.66	–

Для обработки профилей AYPC.W72.0108, AYPC.W72.0212, AYPC.W72.0321, AYPC.W72.0803 и AYPC.W72.0815 шаблон отсутствует.

Кондуктор AYPC.W72.1900 для сверления отверстий в профиле AYPC.W72.0101, AYPC.W72.0301 под штифты 5x10 DIN6325D для установки угловых закладных

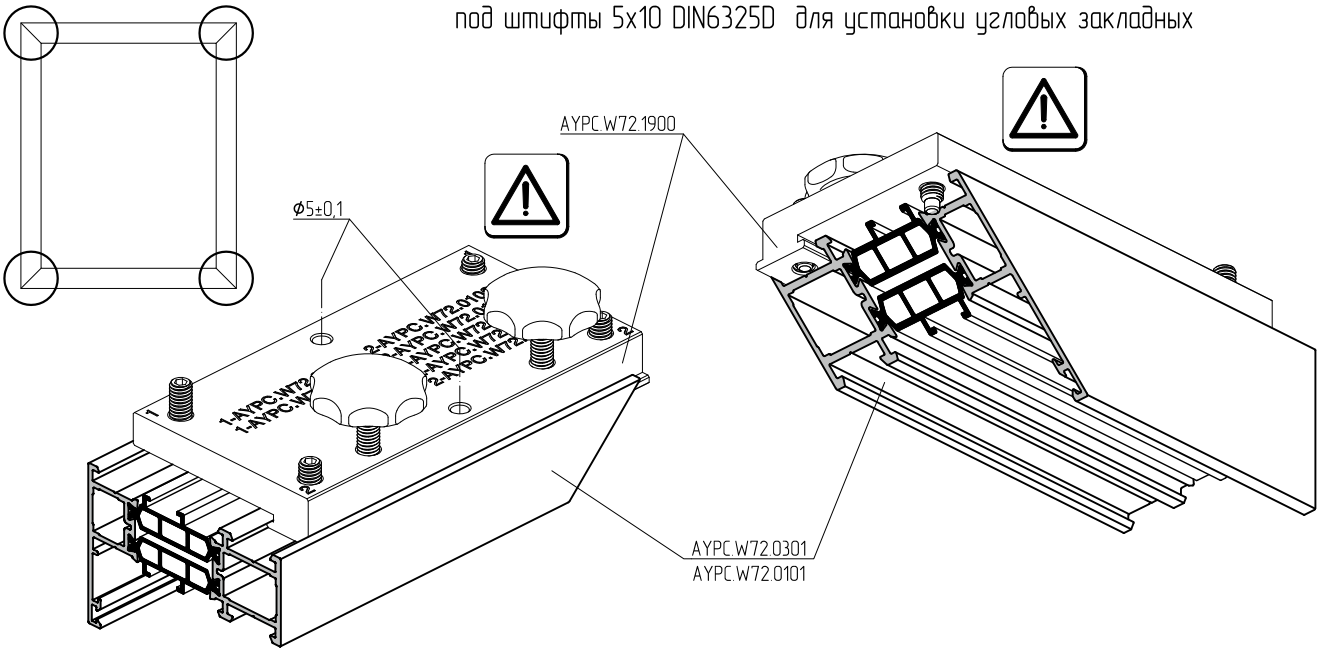

Кондуктор AYPC.W72.1900 позиционируется с помощью винта M6x20 DIN915 положение 1.

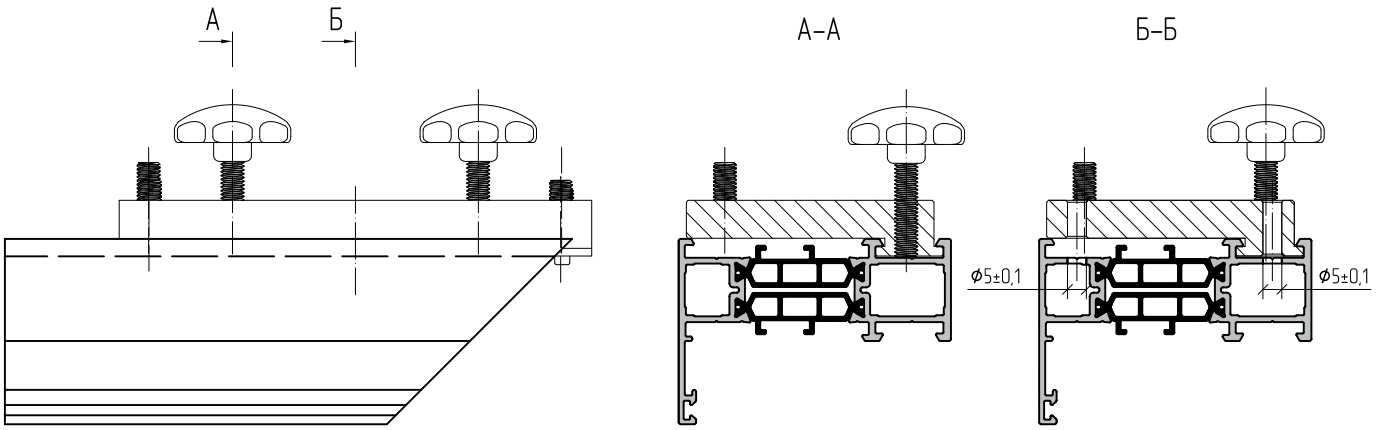

Кондуктор AYPC.W72.1900

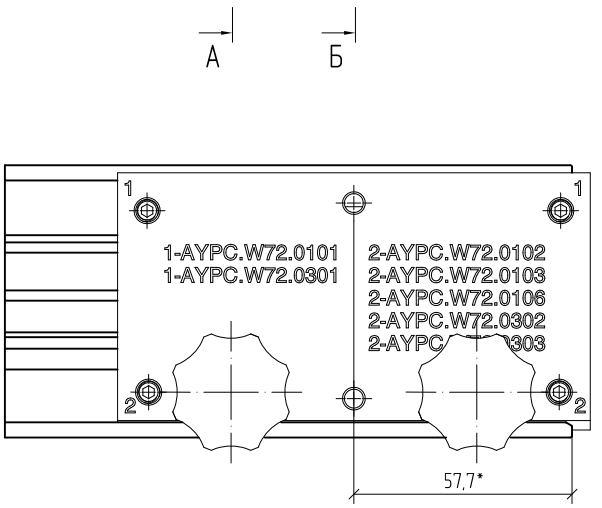

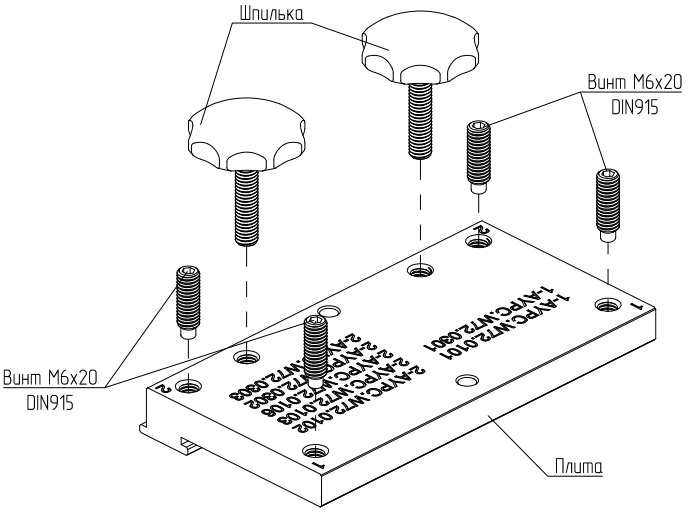

* Размеры для справок

Кондуктор AYPC.W72.1900 для сверления отверстий в профиле AYPC.W72.0102, AYPC.W72.0103, AYPC.W72.0106, AYPC.W72.0302, AYPC.W72.0303 под штифты 5x10 DIN6325D для установки угловых закладных

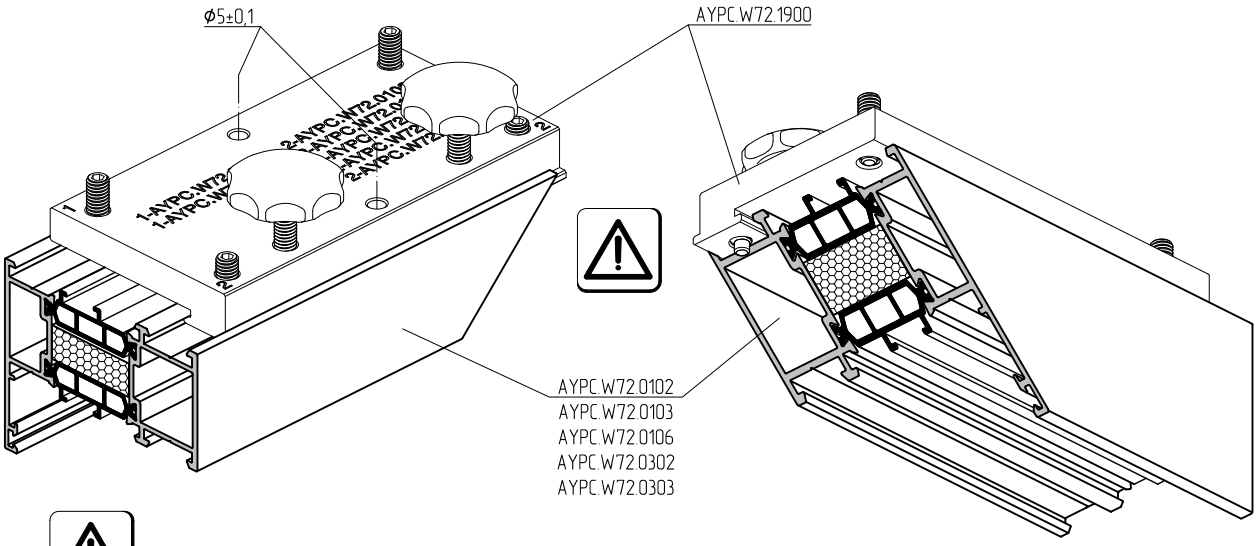

Кондуктор AYPC.W72.1900 позиционируется с помощью винта M6x20 DIN915 положение 2.

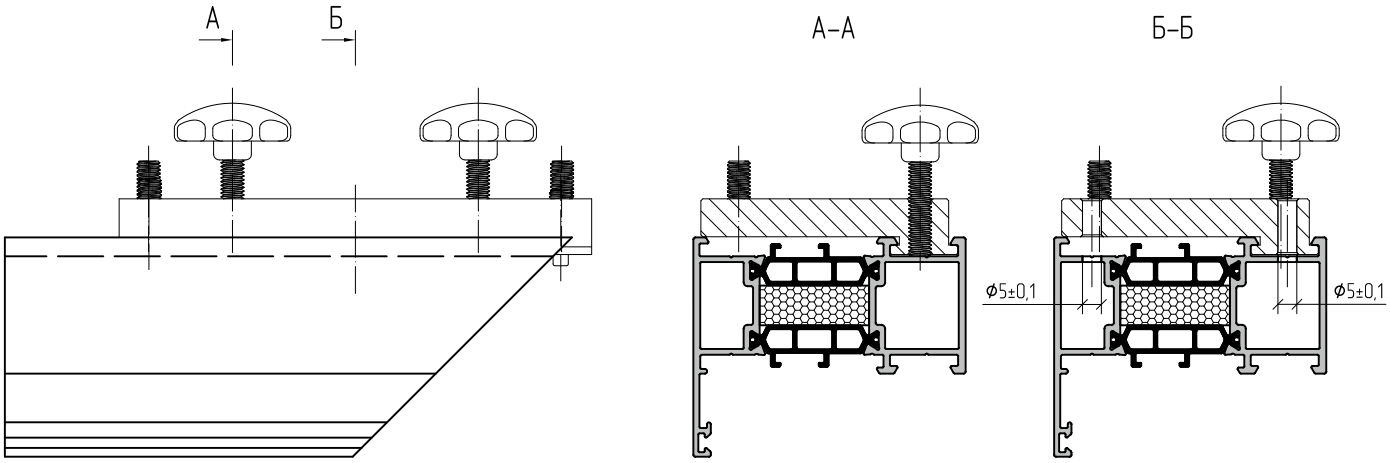

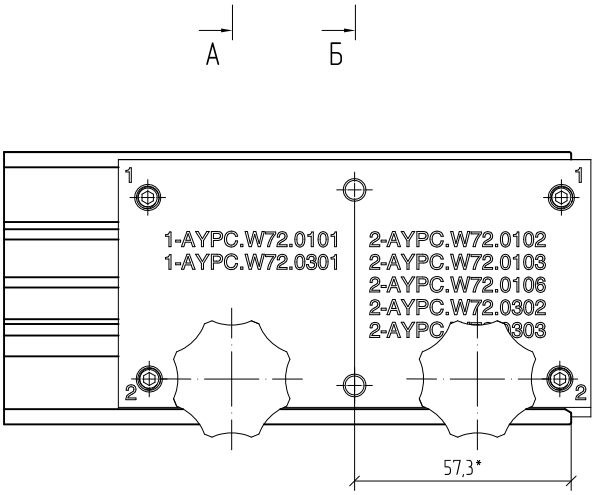

Кондуктор AYPC.W72.1900

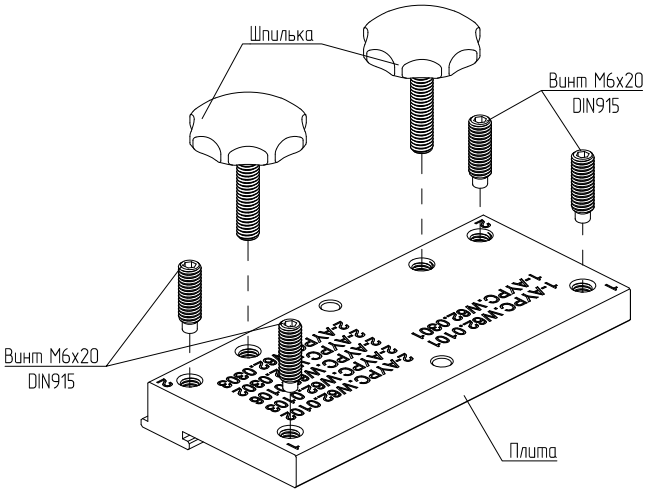

* Размеры для справок

Кондуктор AYPC.W72.1910 для сверления отверстий в профиле AYPC.W72.0104 под штифты 5x10 DIN6325D для установки угловых закладных

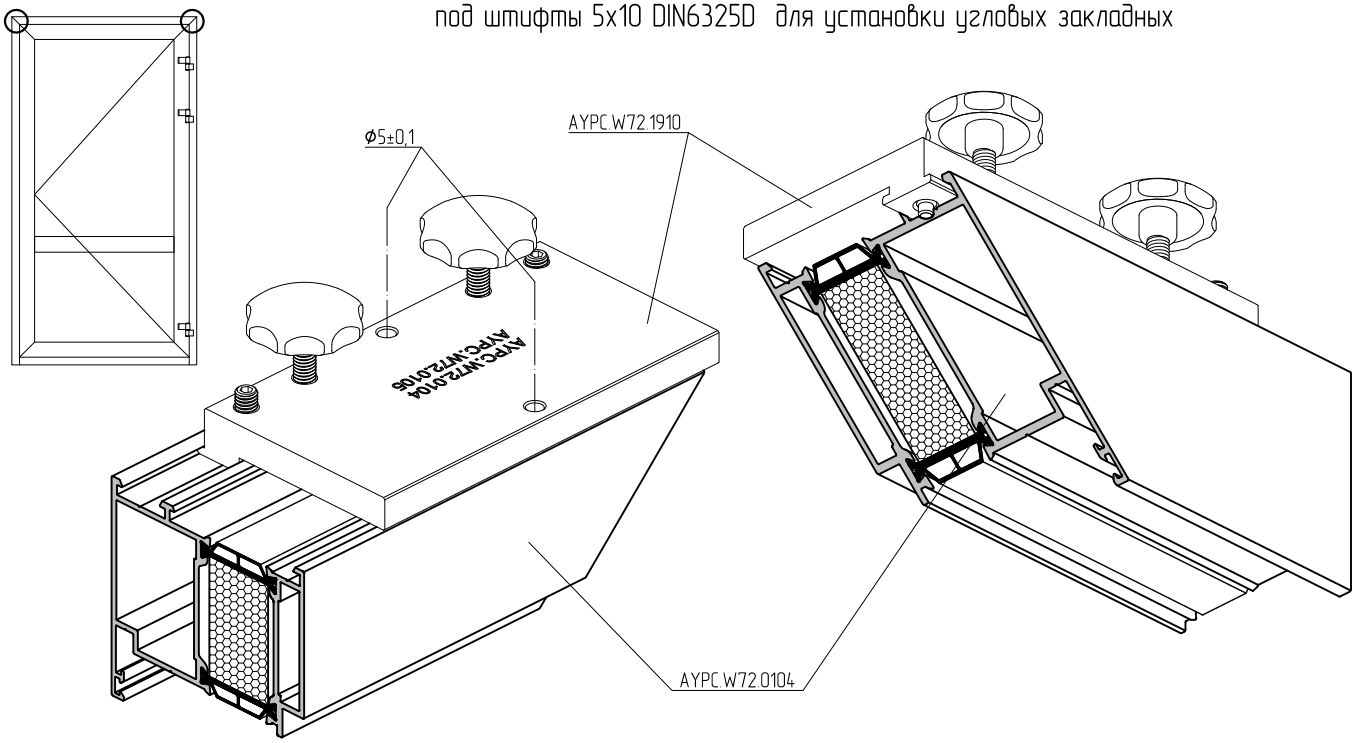

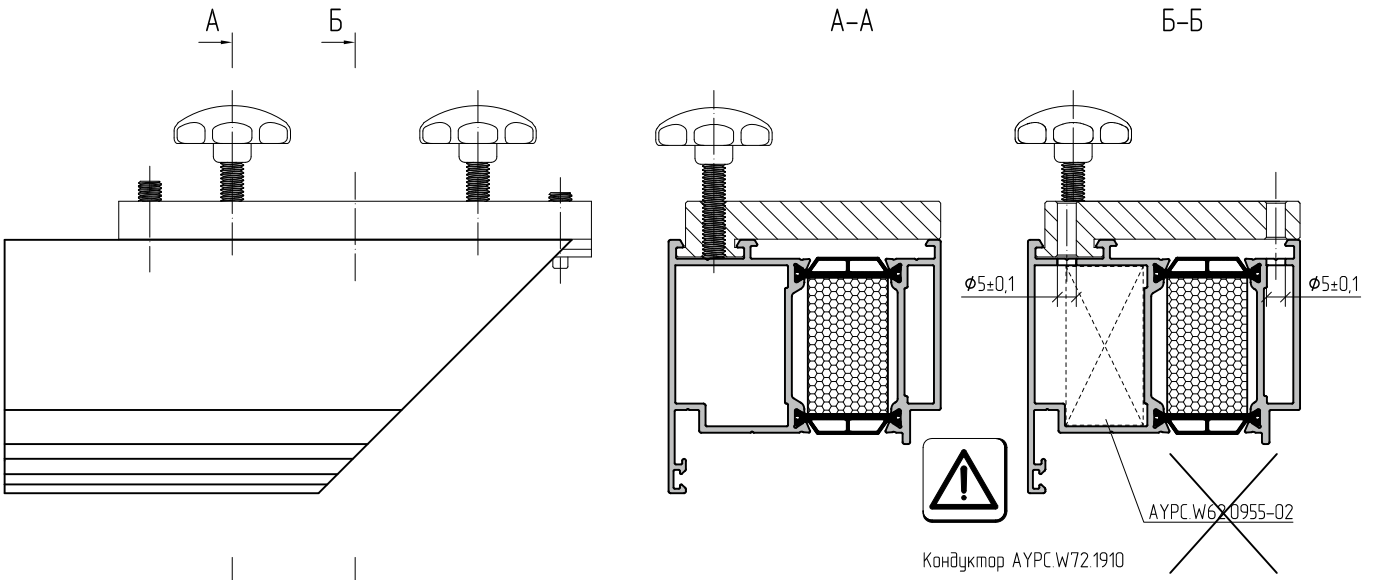

Кондуктор AYPC.W72.1910

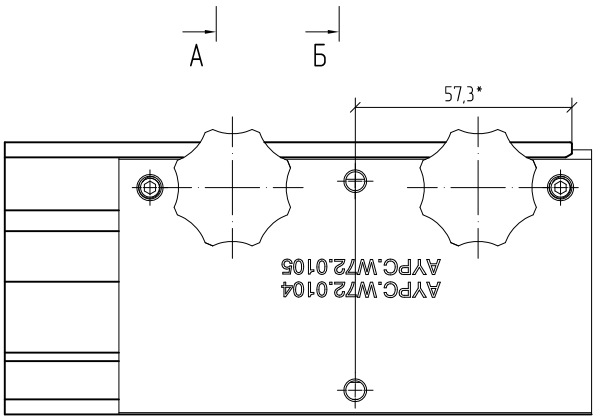

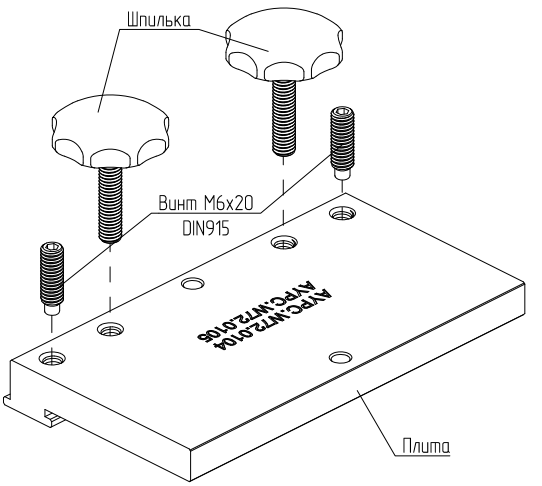

* Размеры для справок.
Не предназначен для угловой закладной AYPC.W62.0955-02.
При обработке на прессах возможно использовать 2 варианта.

Кондуктор AYPC.W72.1910 для сверления отверстий в профиле AYPC.W72.0105
под штифты 5x10 DIN6325D для установки угловых закладных

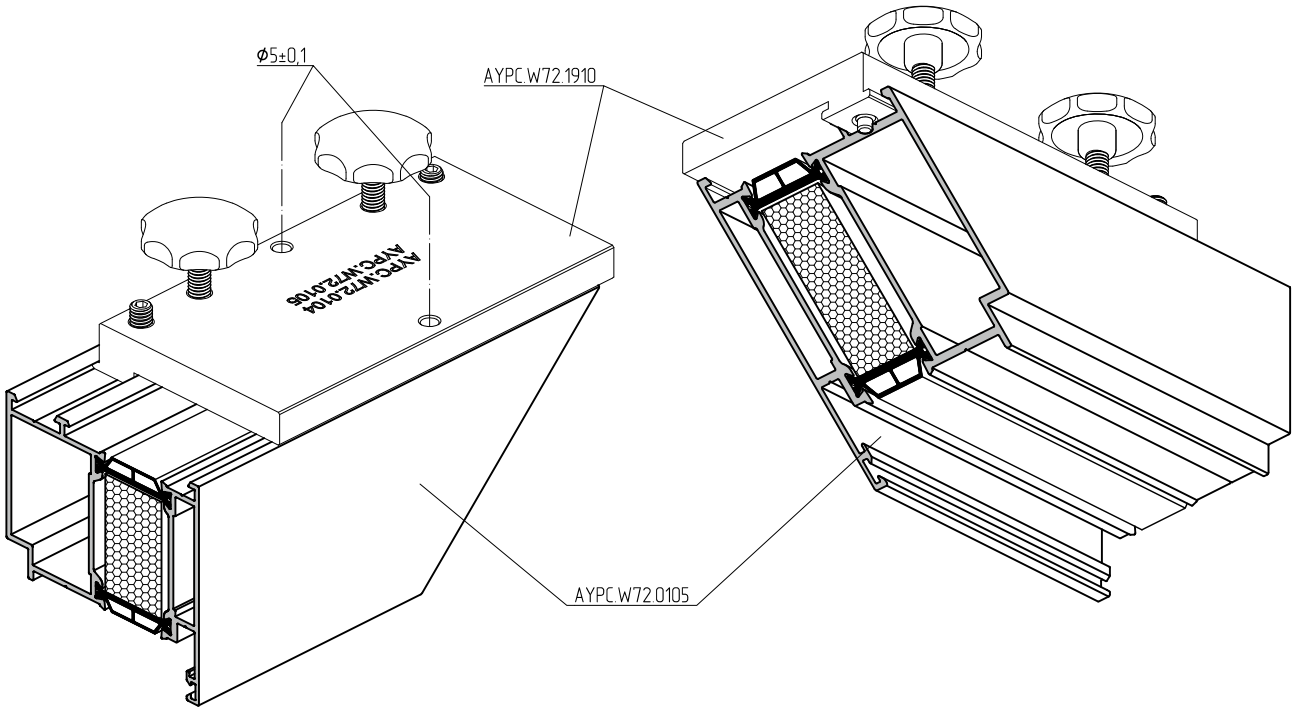

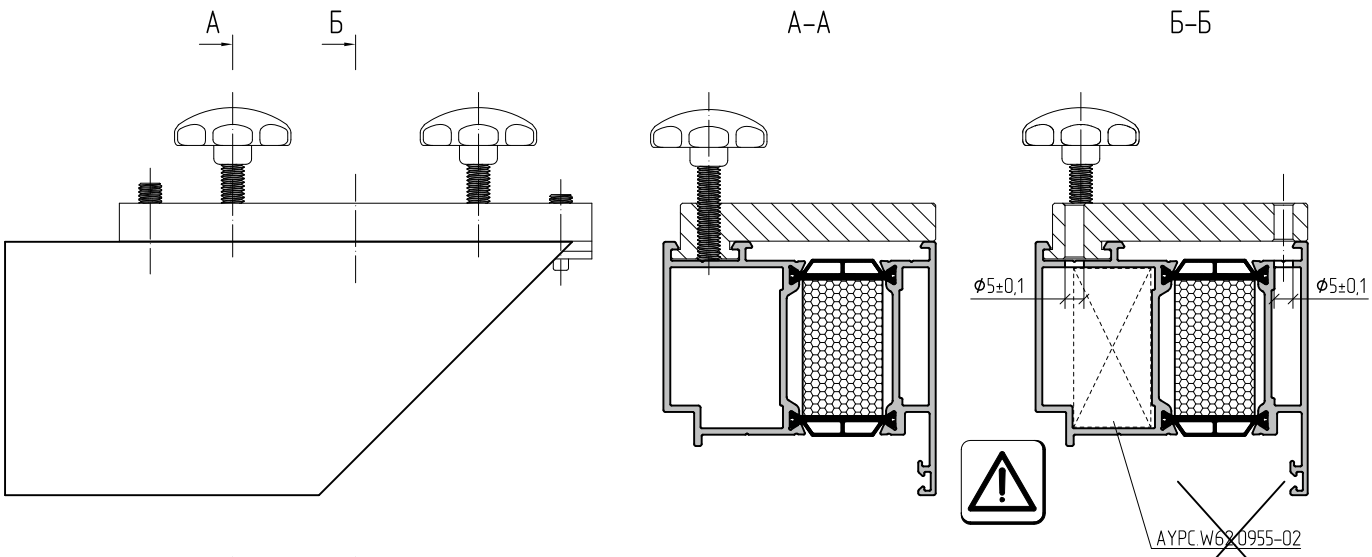

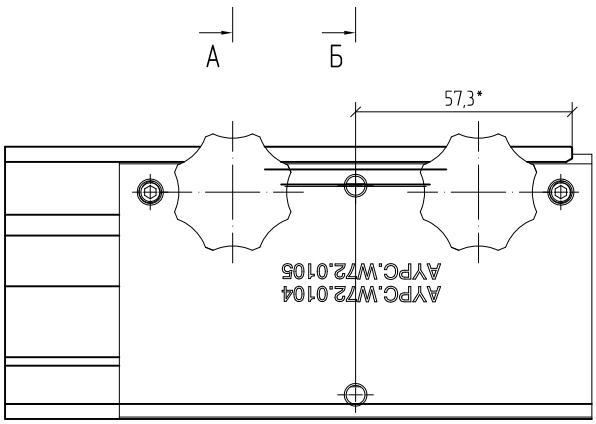

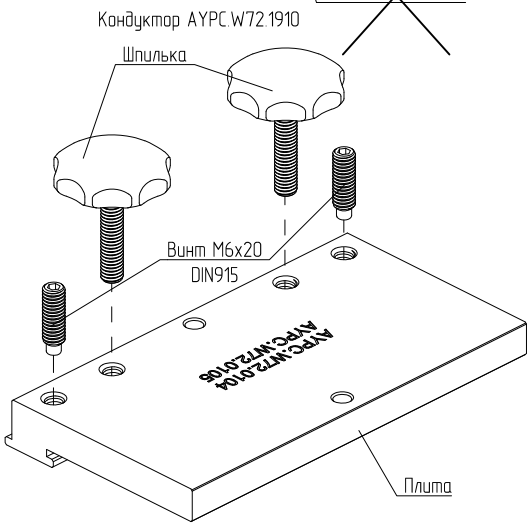

* Размеры для справок.
Не предназначен для угловой закладной AYPC.W62.0955-02.
При обработке на прессах возможно использовать 2 варианта.

Кондуктор AYPC.W72.1920 для сверления отверстий в профиле AYPC.W72.0201, AYPC.W72.0202 и др. под штифты 5x10 DIN6325D для установки угловых закладных

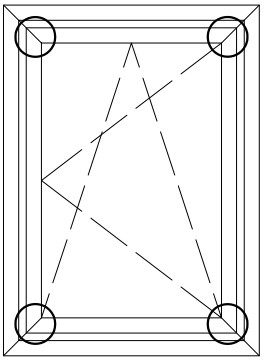

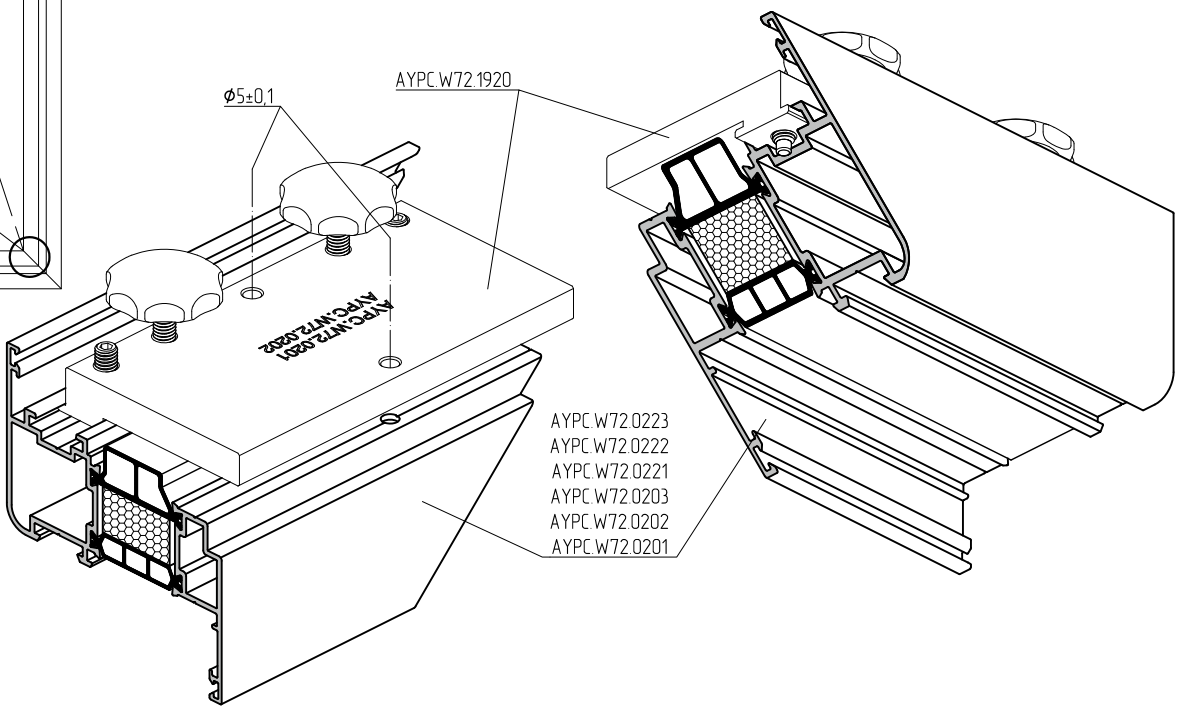

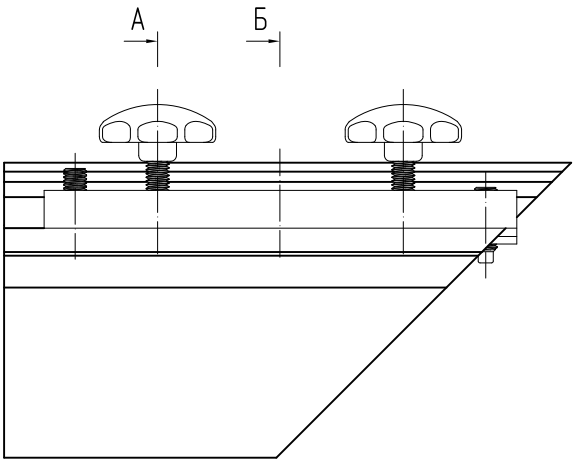

А–А

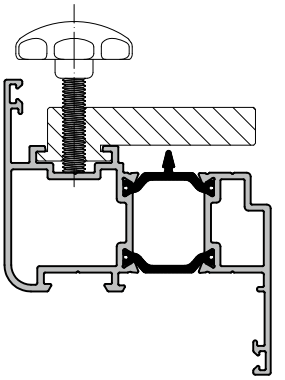

Б–Б

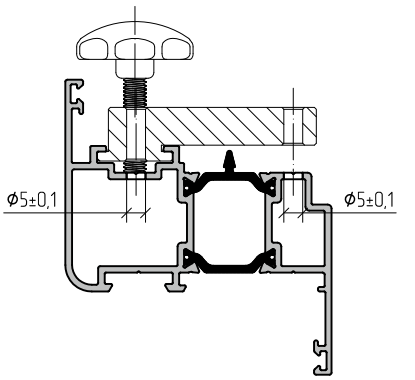

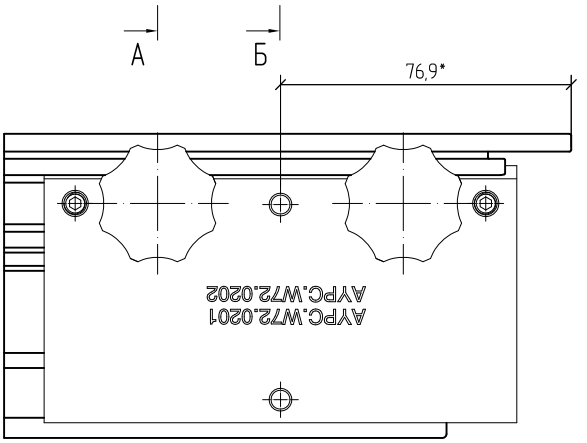

Кондуктор AYPC.W72.1920

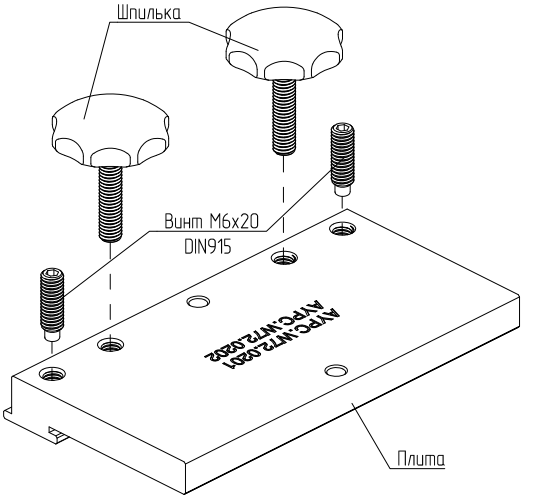

* Размеры для справок

Кондуктор AYPC.W72.1930 для сверления отверстий в профиле AYPC.W72.0204 и AYPC.W72.0214 под штифты 5x10 DIN6325D для установки угловых закладных

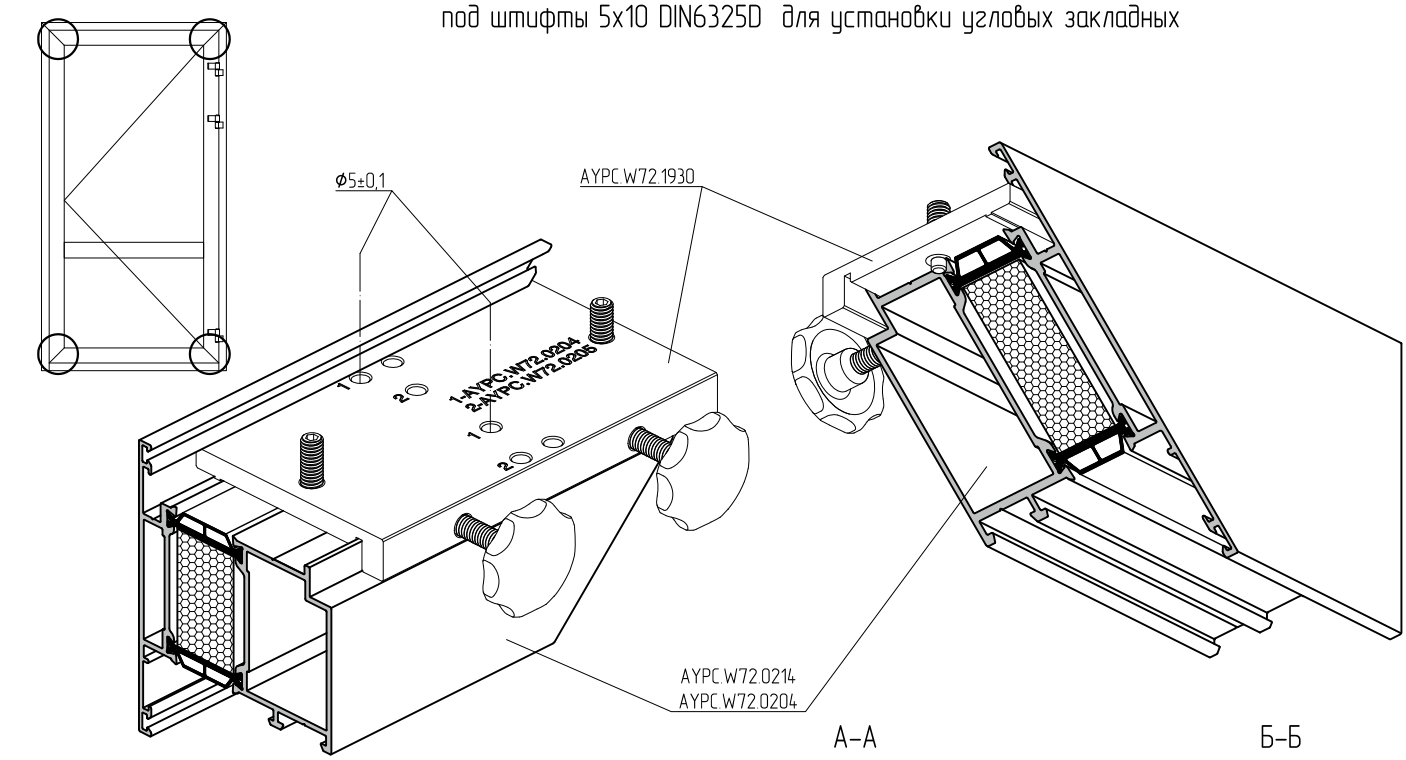

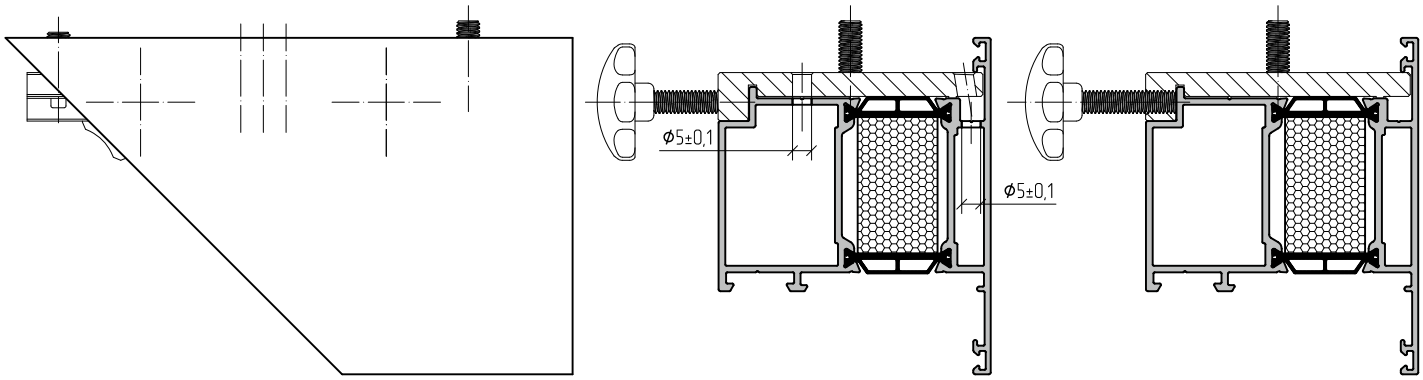

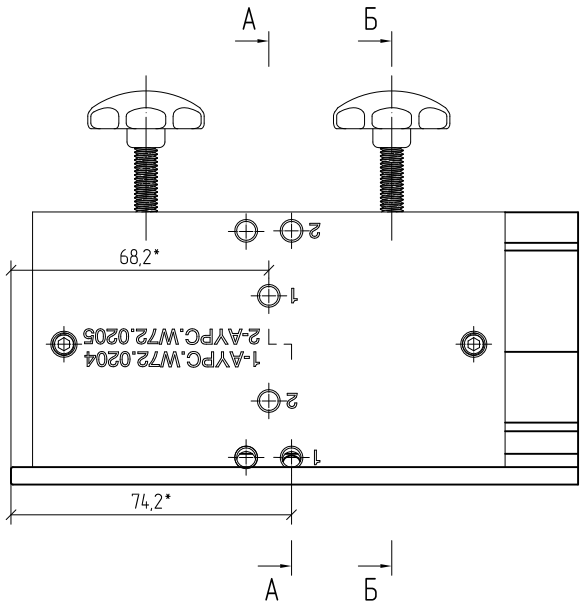

Кондуктор AYPC.W72.1930

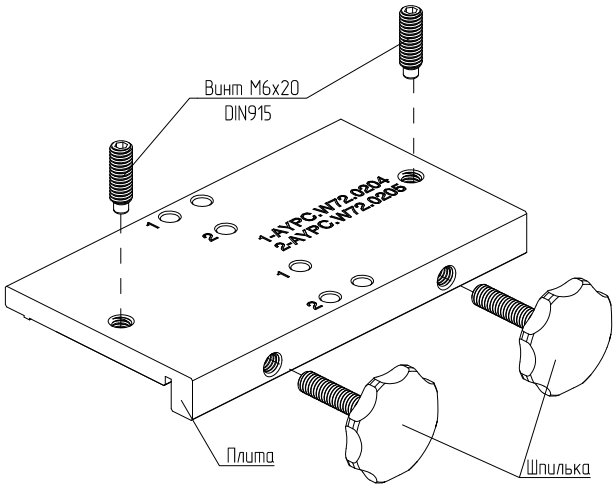

* Размеры для справок

Кондуктор AYPC.W72.1930 для сверления отверстий в профиле AYPC.W72.0205 и AYPC.W72.0215 под штифты 5x10 DIN6325D для установки угловых закладных

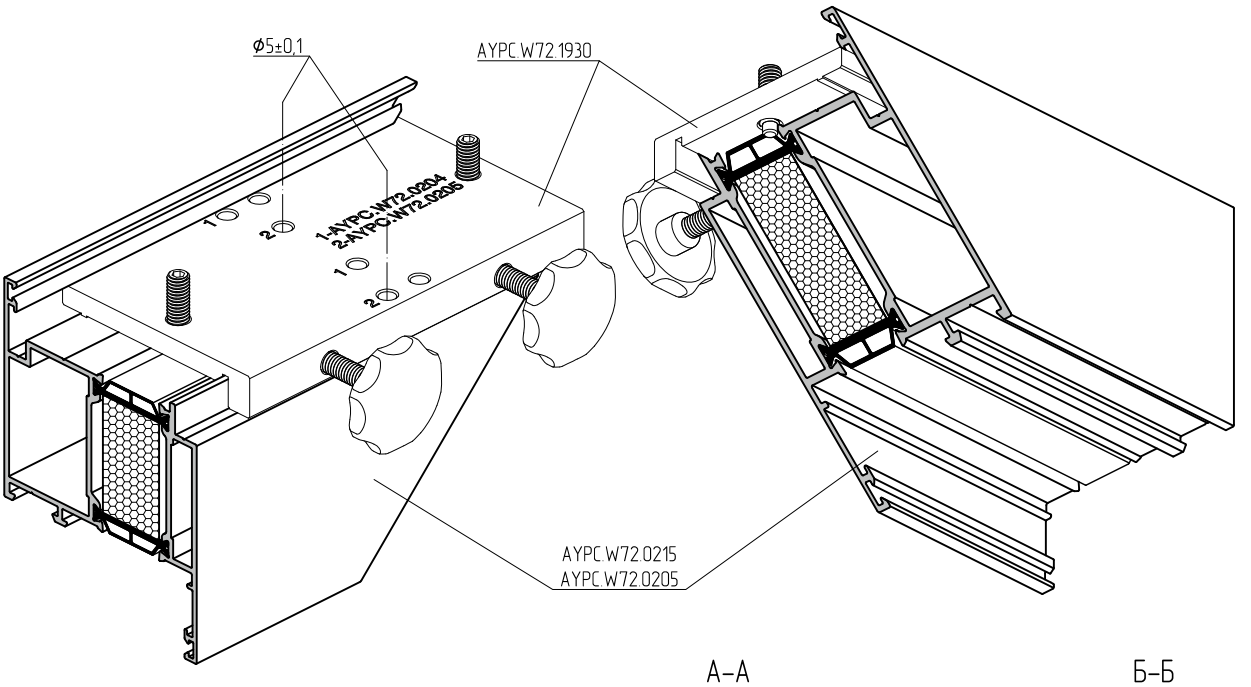

А–А

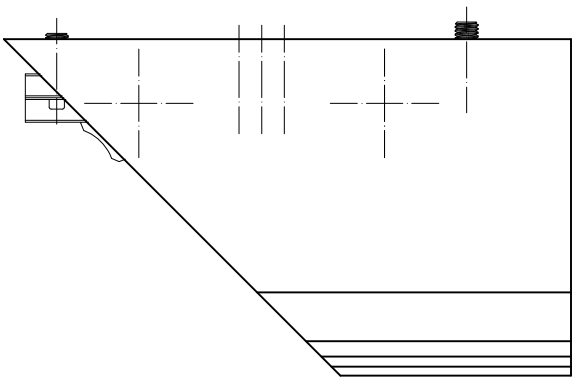

Б–Б

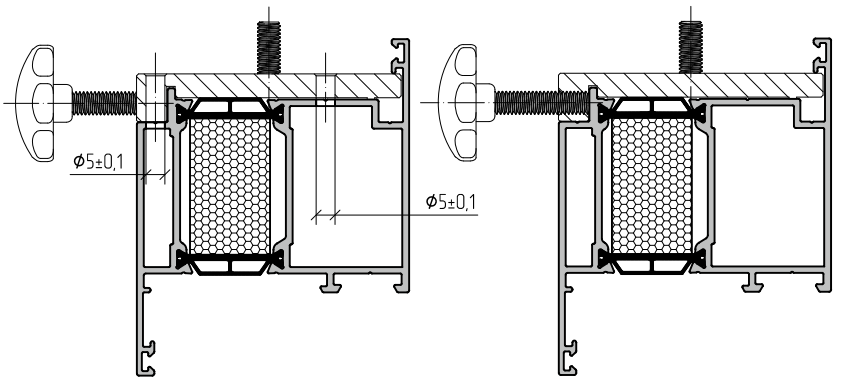

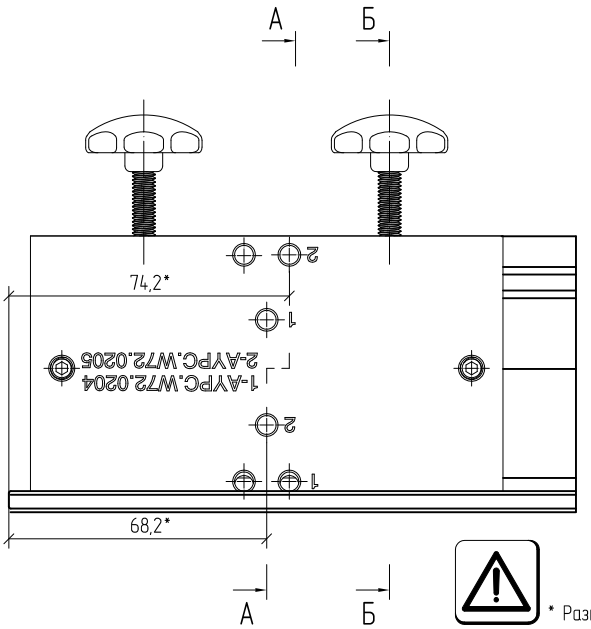

Кондуктор AYPC.W72.1930

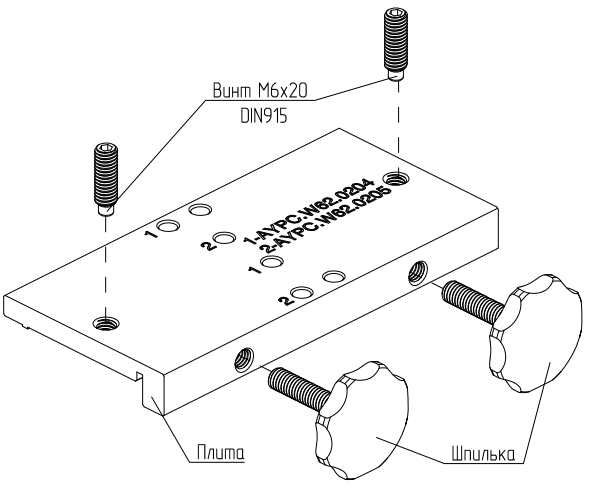

* Размеры для справок

Кондуктор AYPC.W72.1940 для сверления отверстий в профиле AYPC.W72.0101, AYPC.W72.0102, AYPC.W72.0103, AYPC.W72.0106, AYPC.W72.0301, AYPC.W72.0302, AYPC.W72.0303 и др.**
под штифты 5x10 DIN6325D (5x8 DIN6325) для установки закладных крепления импоста

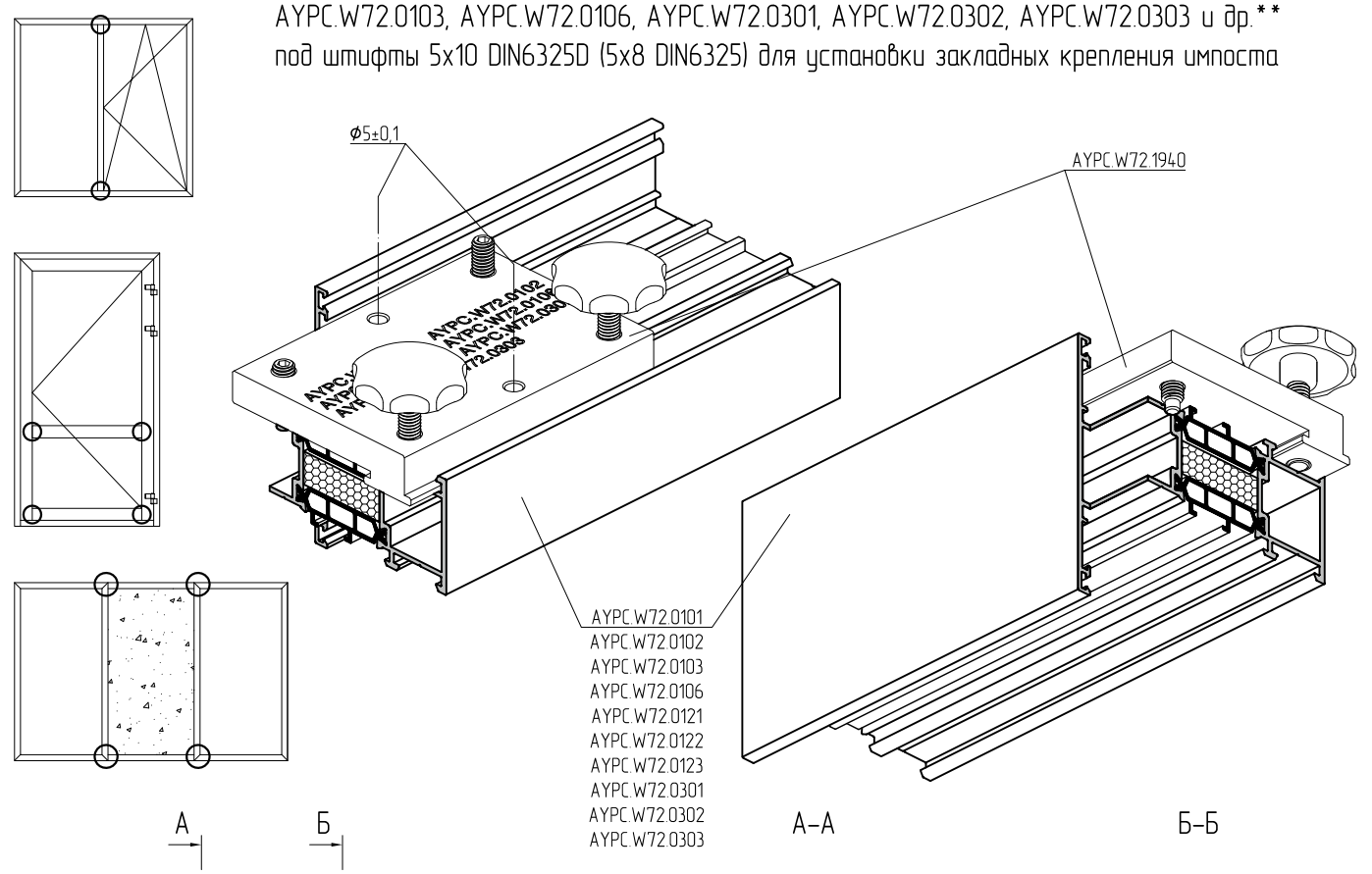

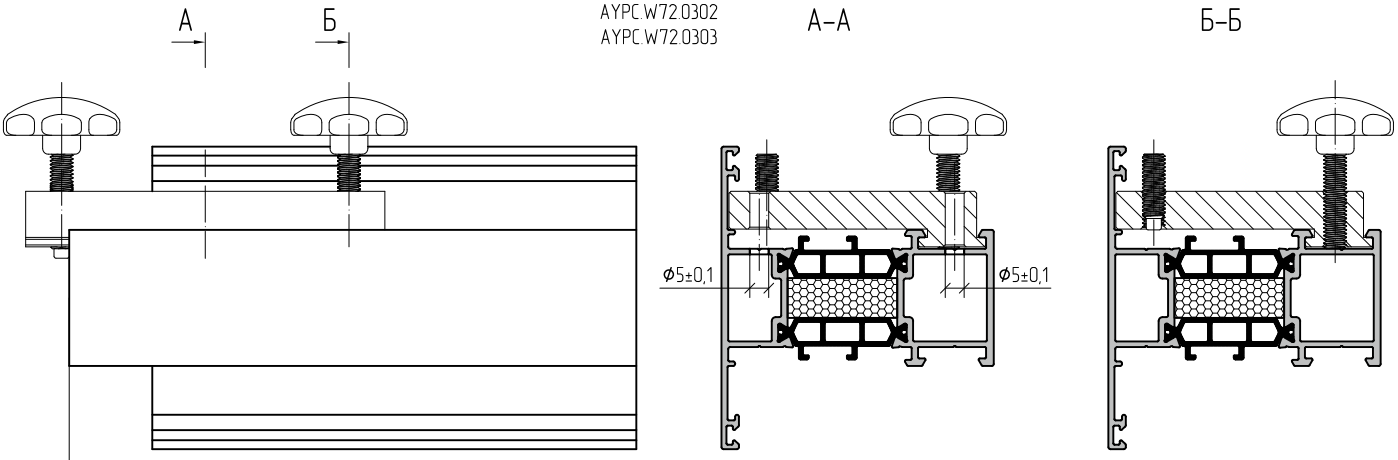

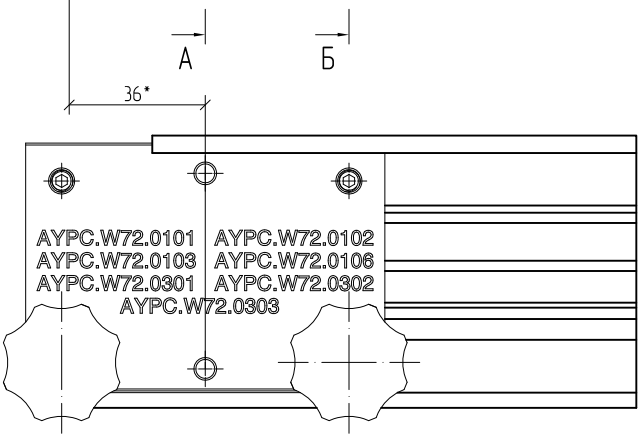

Кондуктор AYPC.W72.1940

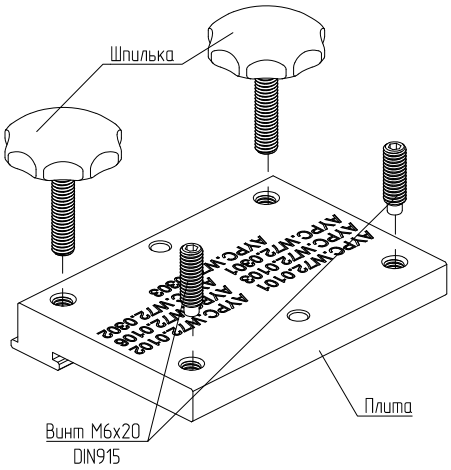

* Размеры для справок

Обработка уплотнителя под установку оконной петли

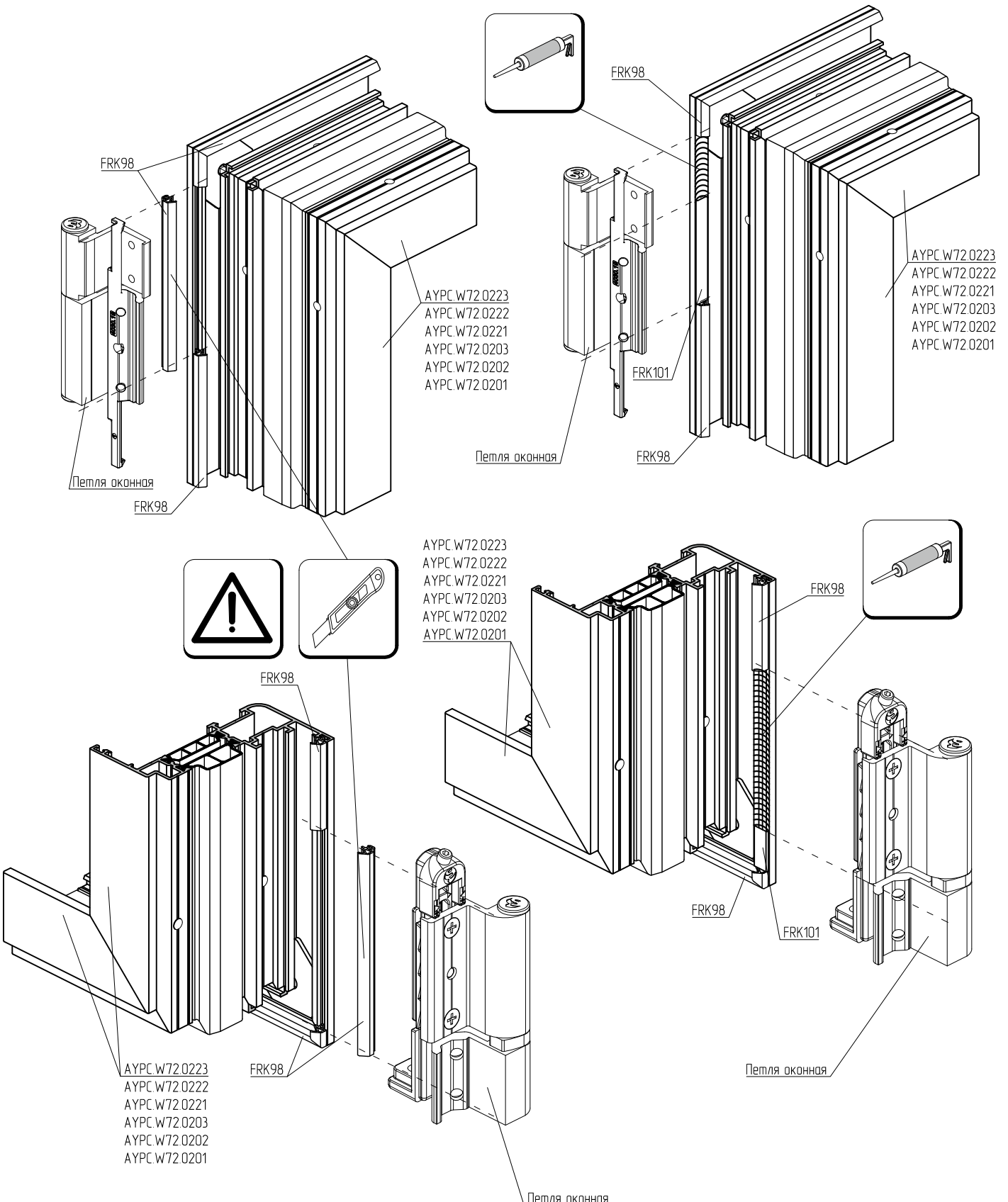

Перед установкой оконных петель необходимо локально удалить уплотнитель FRK98 и установить вместо него уплотнитель FRK101. Размер удаляемой части уплотнителя FRK98 и размер уплотнителя FRK101 зависит от типа открывания и применяемых петель.
Данные по герметикам предоставляются по запросу.

СТАТИКА

Геометрические характеристики профилей

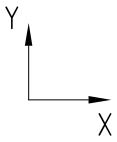

AYPC.W72.0101

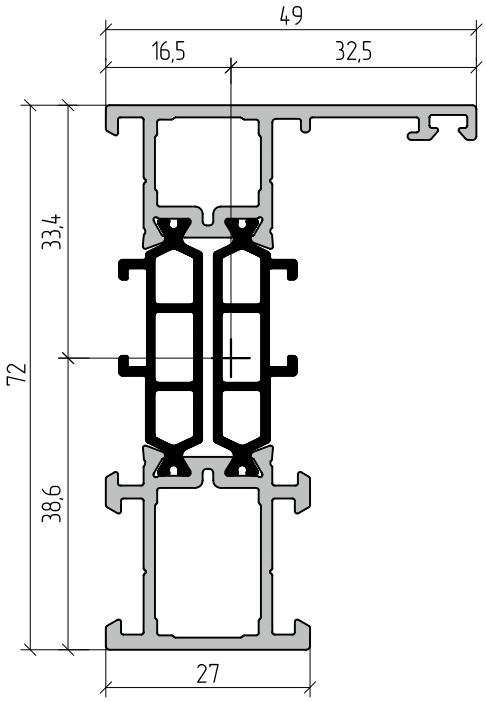

AYPC.W72.0102

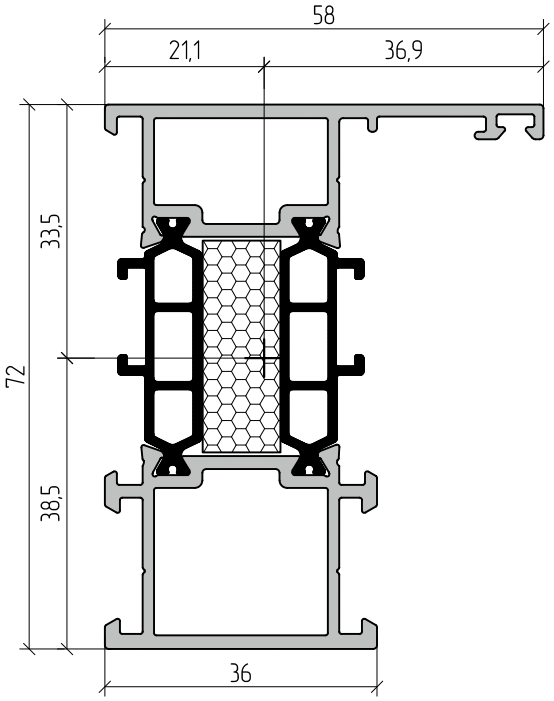

Профиль	m, кг/м.п.	S, мм^2	Jx, см^4	Wx, см^3	ax, мм	Jy, см^4	Wy, см^3	ay, мм
AYPC.W72.0101	1,321	602,7	21,6	5,6	38,6	4,9	1,5	32,5
AYPC.W72.0102	1,494	667,1	25,2	6,5	38,5	8,8	2,4	36,9

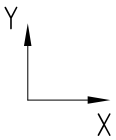

AYPC.W72.0103

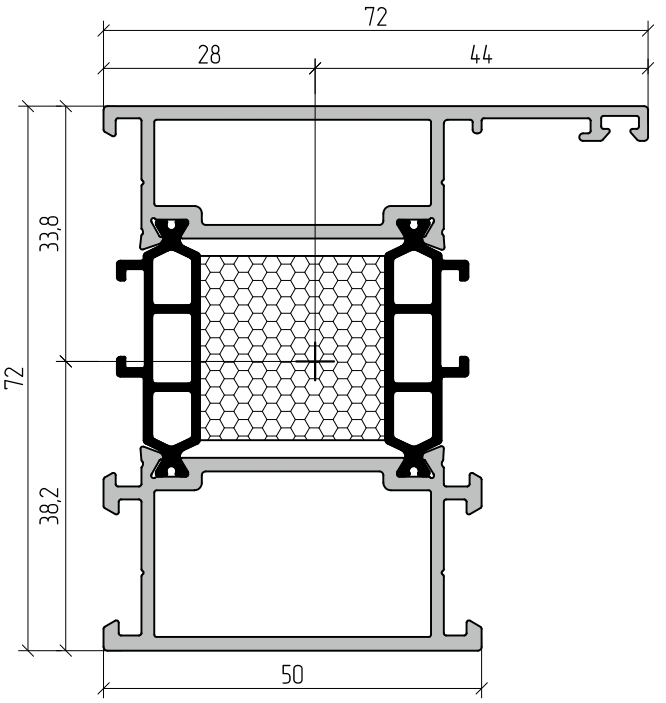

AYPC.W72.0106

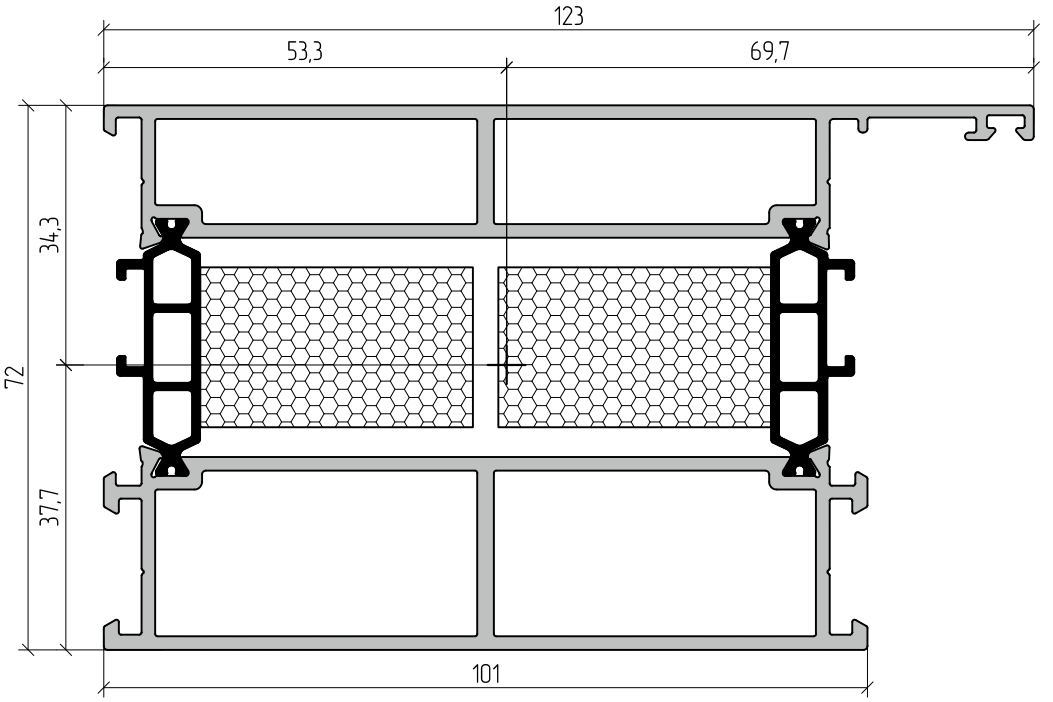

Профиль	m, кг/м.п.	S, мм^2	Jx, см^4	Wx, см^3	ax, мм	Jy, см^4	Wy, см^3	ay, мм
AYPC.W72.0103	1,815	785,9	31,6	8,3	38,2	19,2	4,4	44
AYPC.W72.0106	3,03	1238,2	56,2	1,5	37,7	111,9	16,1	69,7

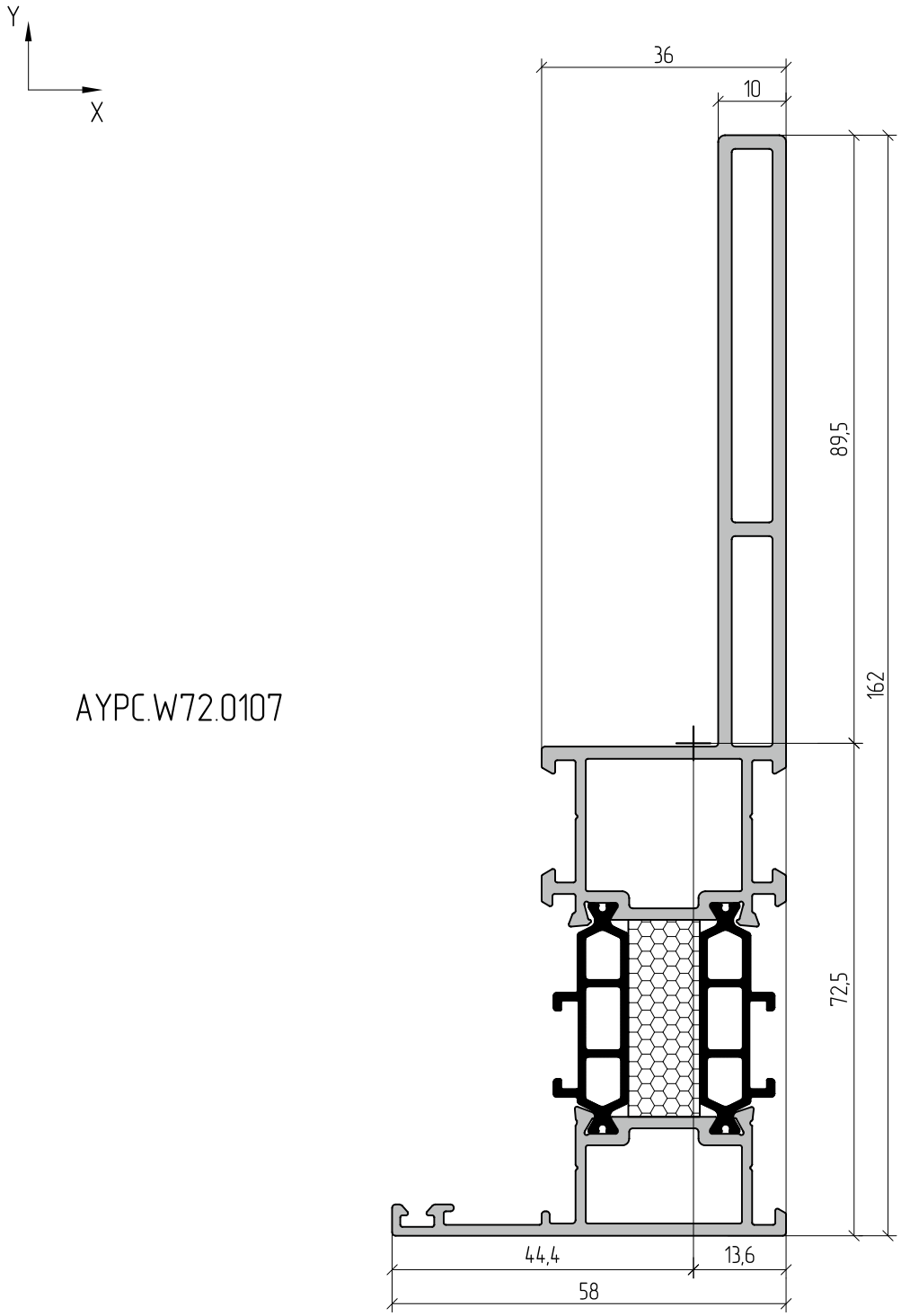

АУРС.W72.0107

Профиль	m, кг/м.п.	S, мм^2	Jx, см^4	Wx, см^3	ax, мм	Jy, см^4	Wy, см^3	ay, мм
АУРС.W72.0107	2,52	1049,9	155,1	17,3	89,5	14,8	3,3	44,4

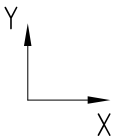

AYPC.W72.0301

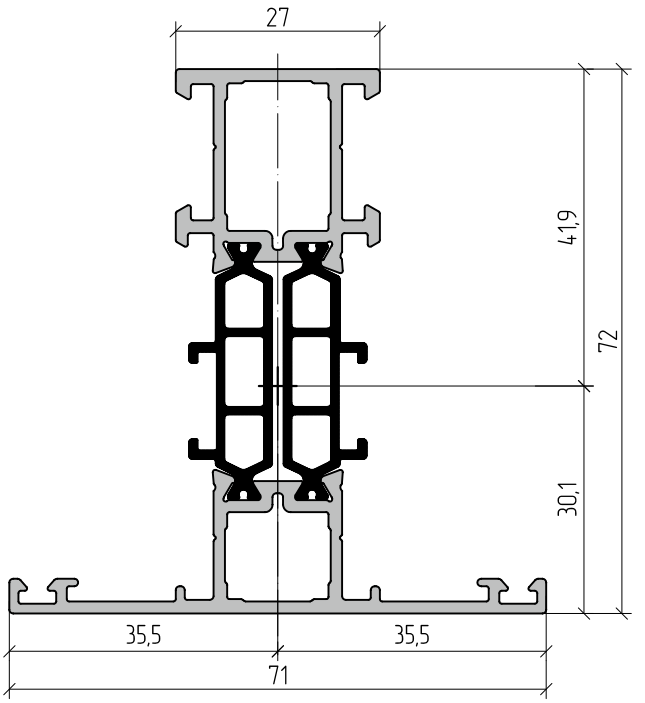

AYPC.W72.0302

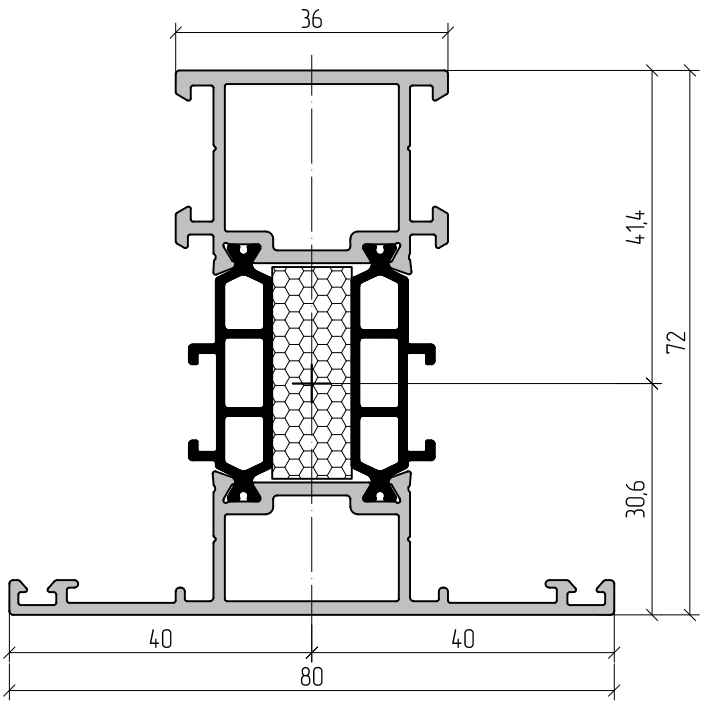

Профиль	m, кг/м.п.	S, мм^2	Jx, см^4	Wx, см^3	ax, мм	Jy, см^4	Wy, см^3	ay, мм
AYPC.W72.0301	1,443	647,9	24,7	5,9	41,9	8,5	2,4	35,5
AYPC.W72.0302	1,616	712,2	28,4	6,9	41,4	13,7	3,4	40,0

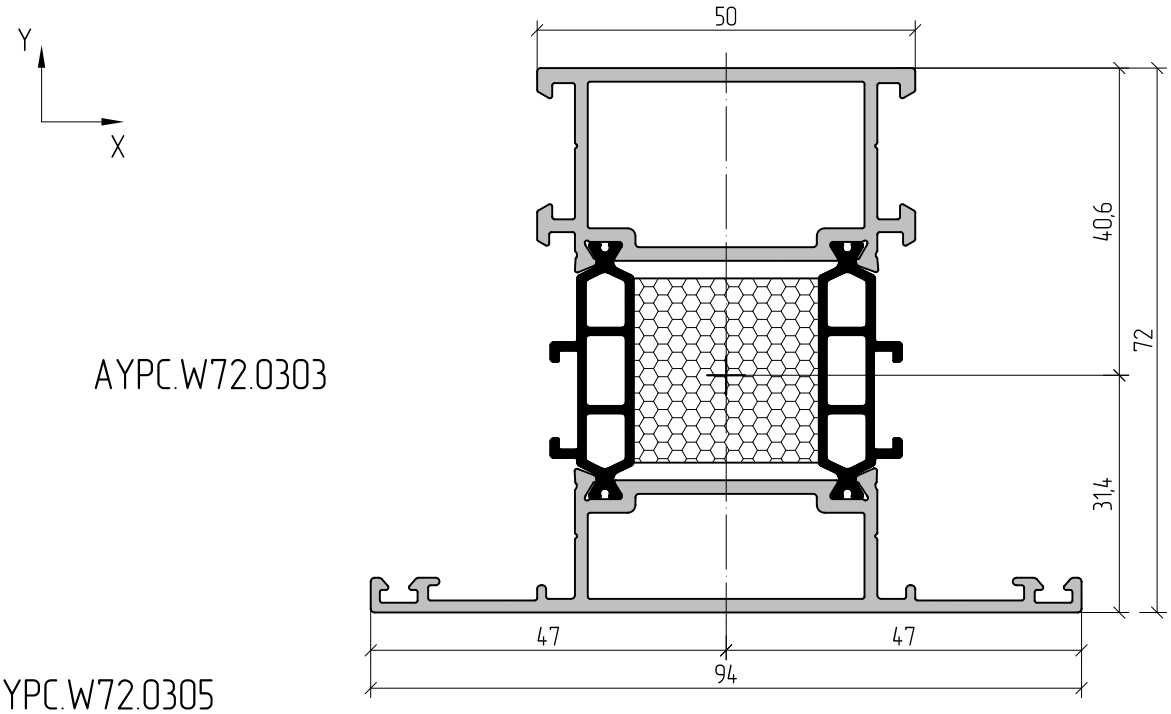

АУРС.W72.0303

АУРС.W72.0305

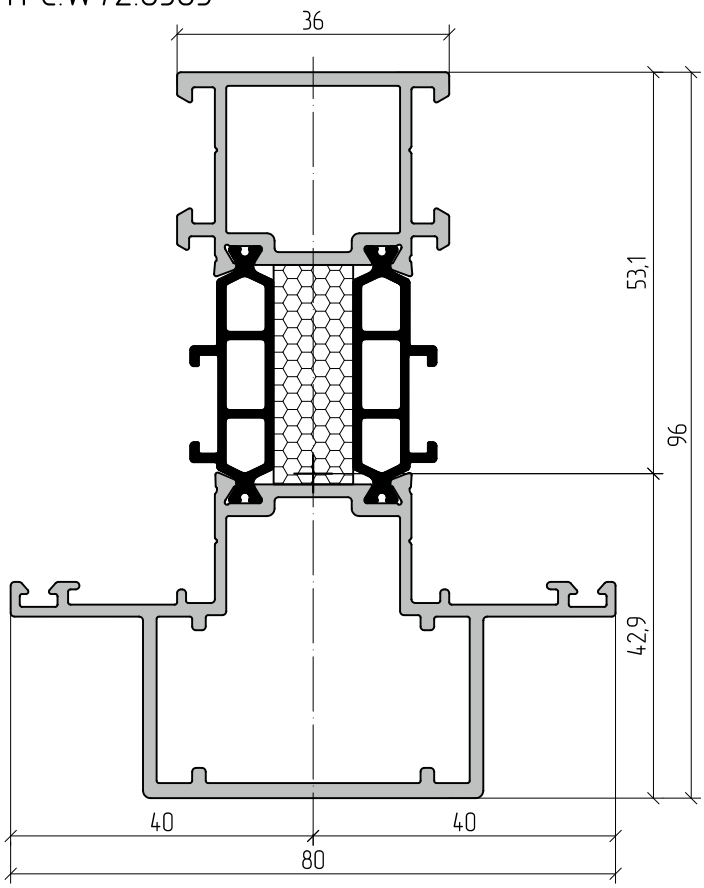

АУРС.W72.0306

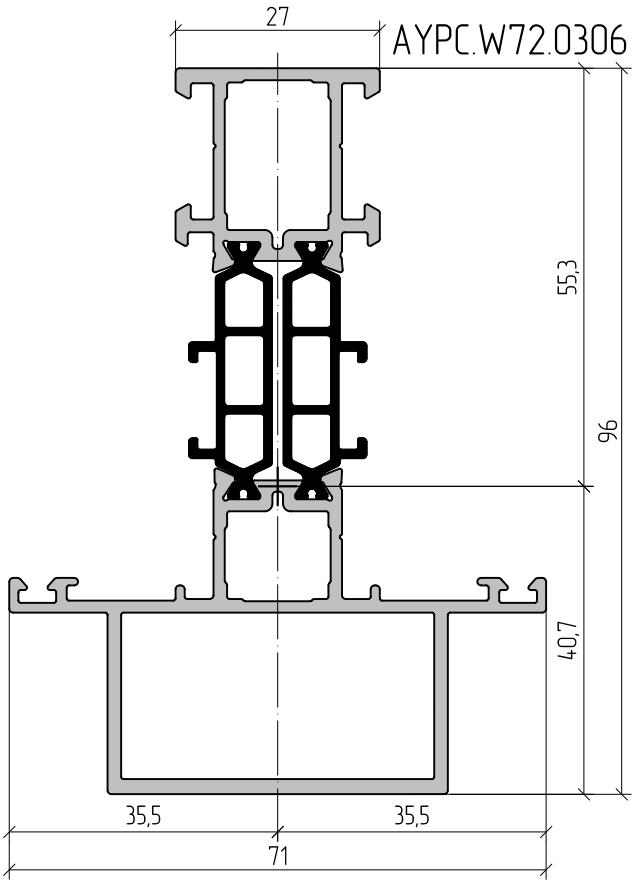

Профиль	m, кг/м.п.	S, мм^2	Jx, см^4	Wx, см^3	ax, мм	Jy, см^4	Wy, см^3	ay, мм
АУРС.W72.0303	1,937	831,1	34,9	8,6	40,6	26,3	5,6	47,0
АУРС.W72.0305	1,99	851,6	50,8	9,6	53,1	18,9	4,7	40,0
АУРС.W72.0306	1,89	814,5	45,9	8,3	55,3	13,7	3,9	35,5

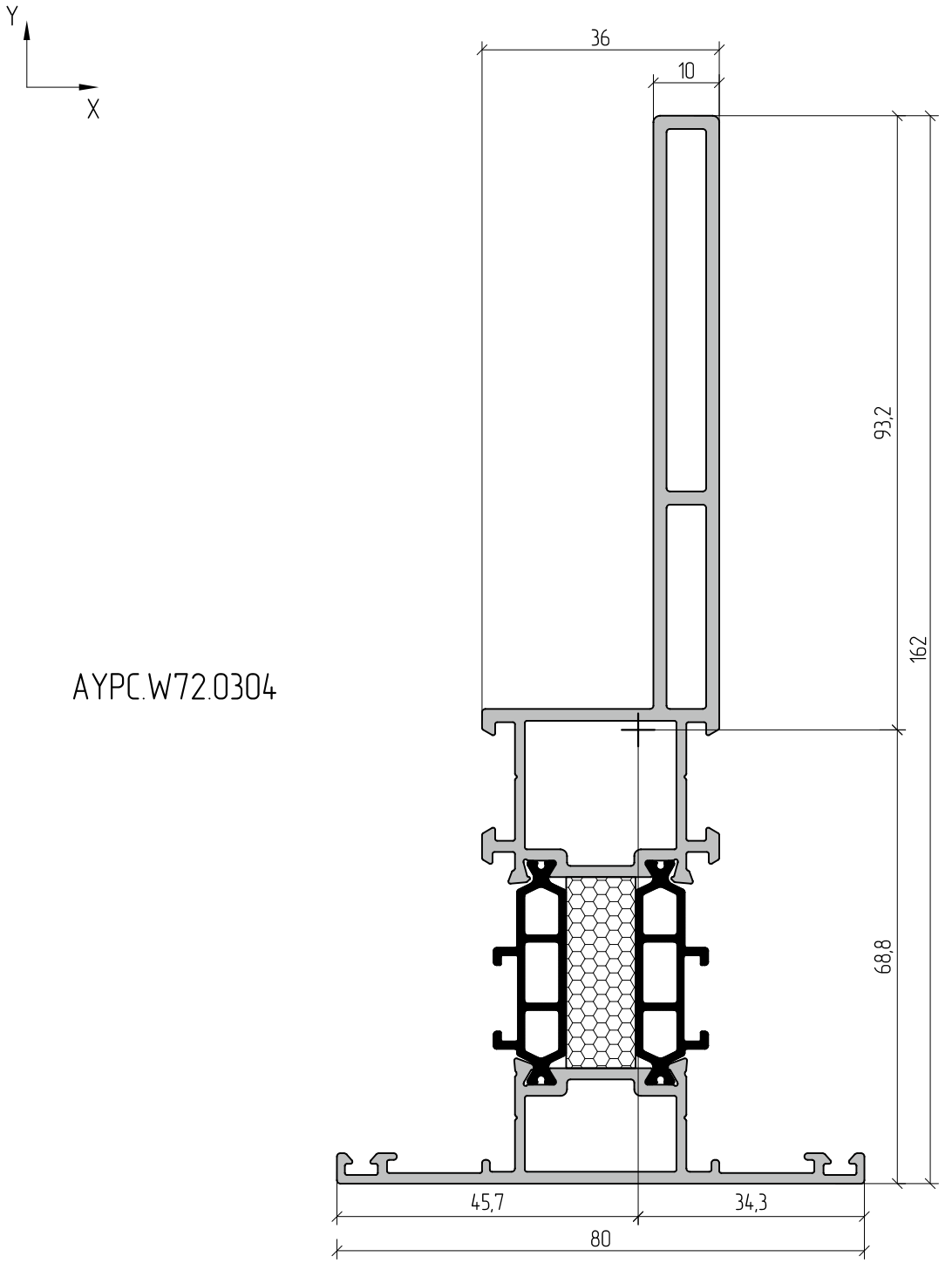

AYPC.W72.0304

Профиль	m, кг/м.п.	S, мм^2	Jx, см^4	Wx, см^3	ax, мм	Jy, см^4	Wy, см^3	ay, мм
AYPC.W72.0304	2,65	1095,1	171,9	40,1	93,2	17,9	3,9	45,7

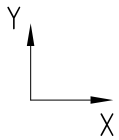

АУРС.W72.0201

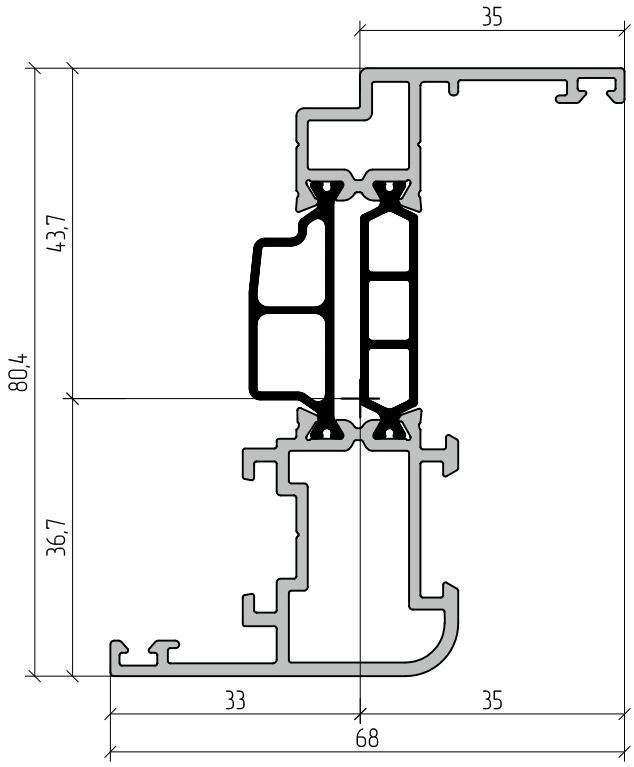

АУРС.W72.0202

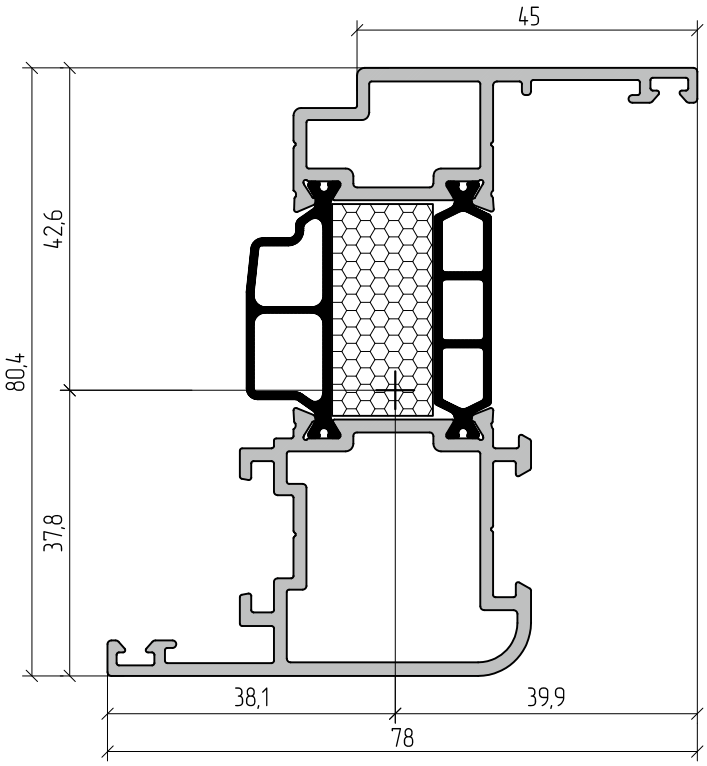

Профиль	m, кг/м.п.	S, мм^2	Jx, см^4	Wx, см^3	ax, мм	Jy, см^4	Wy, см^3	ay, мм
АУРС.W72.0201	1,506	639	30,6	7,0	43,7	8,2	2,3	35
АУРС.W72.0202	1,751	729,5	36,5	8,6	42,6	14,4	3,6	39,9

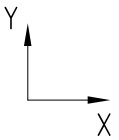

AYPC.W72.0203

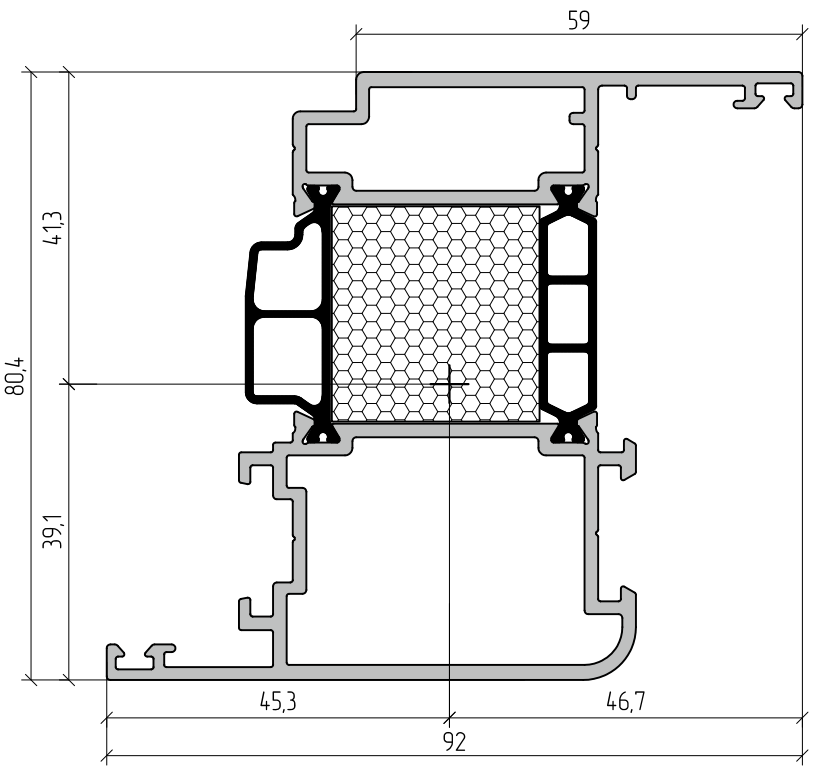

Профиль	m, кг/м.п.	S, мм^2	Jx, см^4	Wx, см^3	ax, мм	Jy, см^4	Wy, см^3	ay, мм
AYPC.W72.0203	2,11	862,3	46,5	11,3	41,3	28,8	6,2	46,7

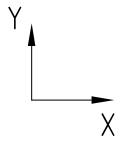

AYPC.W72.0104

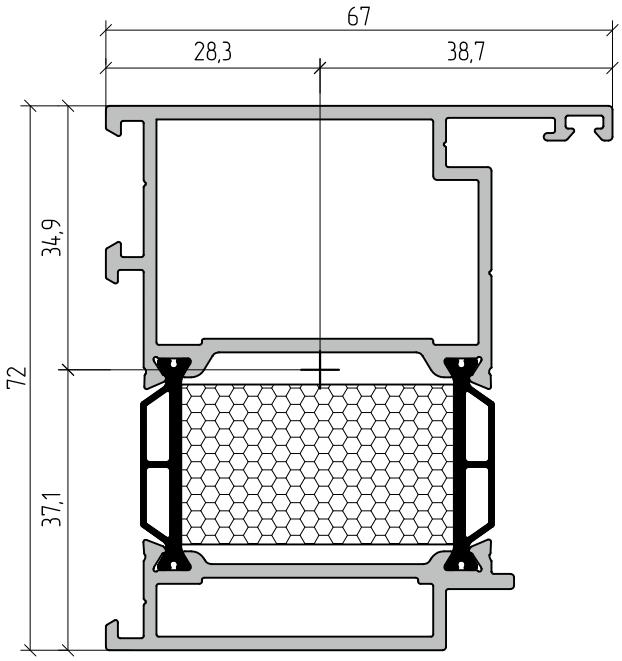

AYPC.W72.0105

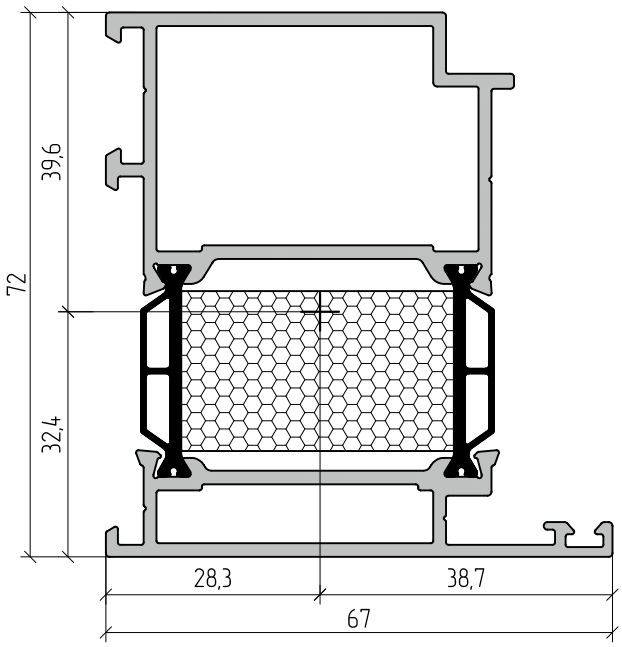

Профиль	m, кг/м.п.	S, мм^2	Jx, см^4	Wx, см^3	ax, мм	Jy, см^4	Wy, см^3	ay, мм
AYPC.W72.0104	1,789	735,5	31,4	8,5	37,1	20,3	5,3	38,7
AYPC.W72.0105	1,789	735,5	30,8	7,8	39,6	20,3	5,3	38,7

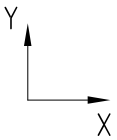

AYPC.W72.0204

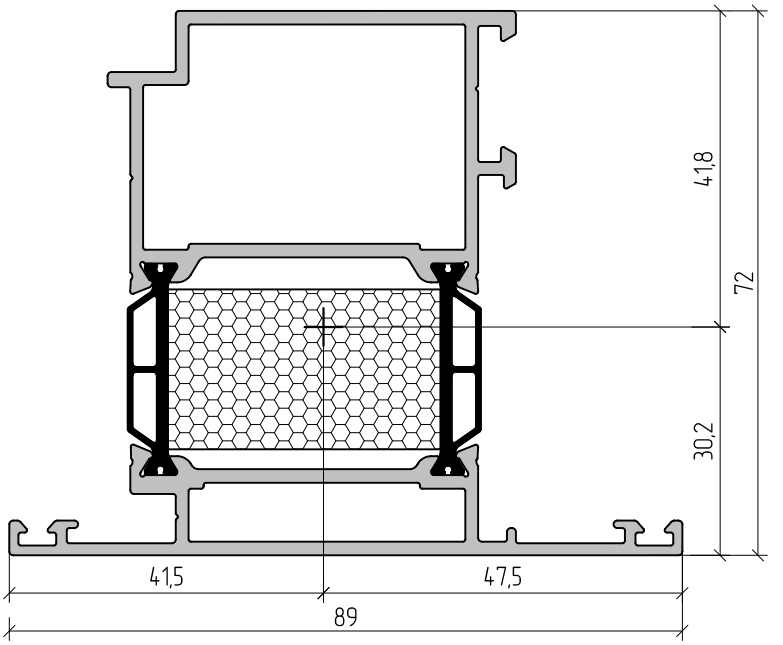

AYPC.W72.0205

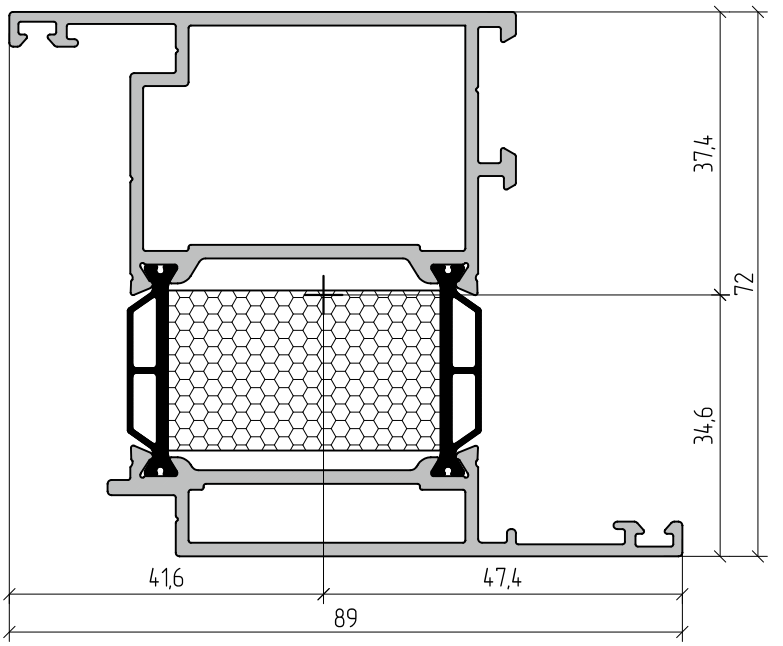

Профиль	m, кг/м.п.	S, мм^2	Jx, см^4	Wx, см^3	ax, мм	Jy, см^4	Wy, см^3	ay, мм
AYPC.W72.0204	1,91	780,7	33,8	8,1	41,8	27,4	5,8	47,5
AYPC.W72.0205	1,91	780,7	35,3	9,5	37,4	27,4	5,8	47,4

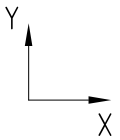

AYPC.W72.0212

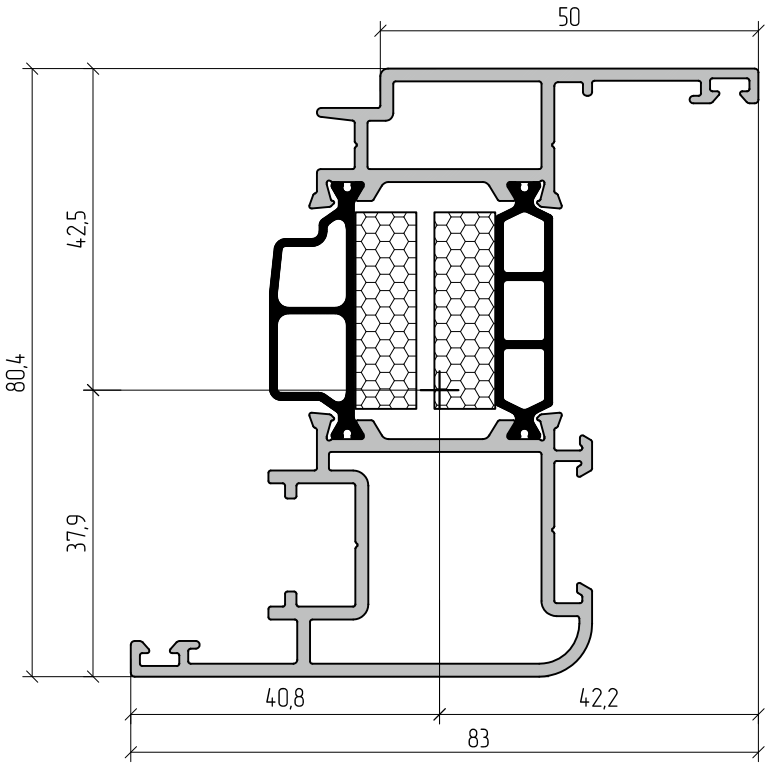

Профиль	m, кг/п.м	S, мм^2	Jx, см^4	Wx, см^3	ax, мм	Jy, см^4	Wy, см^3	ay, мм
AYPC.W72.0212	1,85	765,2	39,28	9,24	42,52	17,55	4,16	42,17

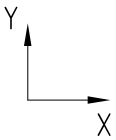

AYPC.W72.0221

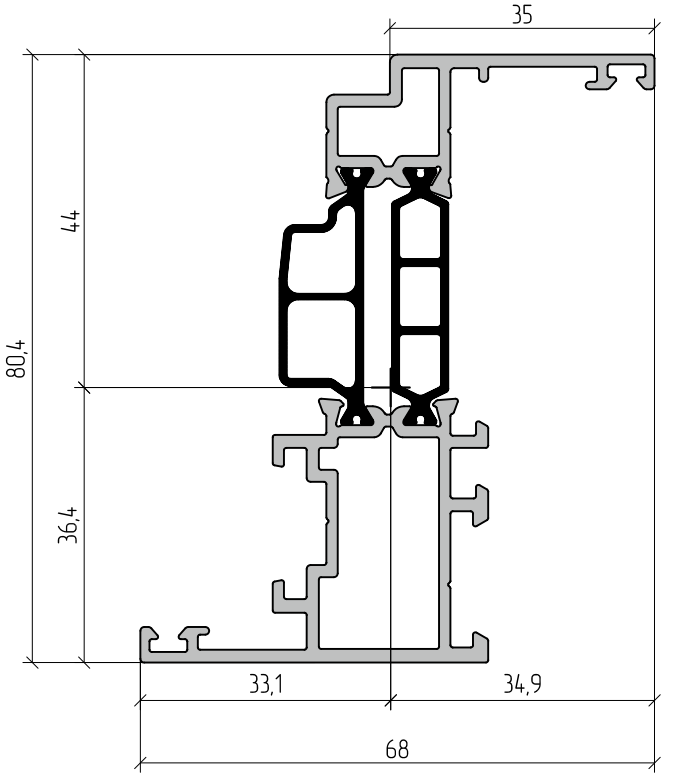

AYPC.W72.0222

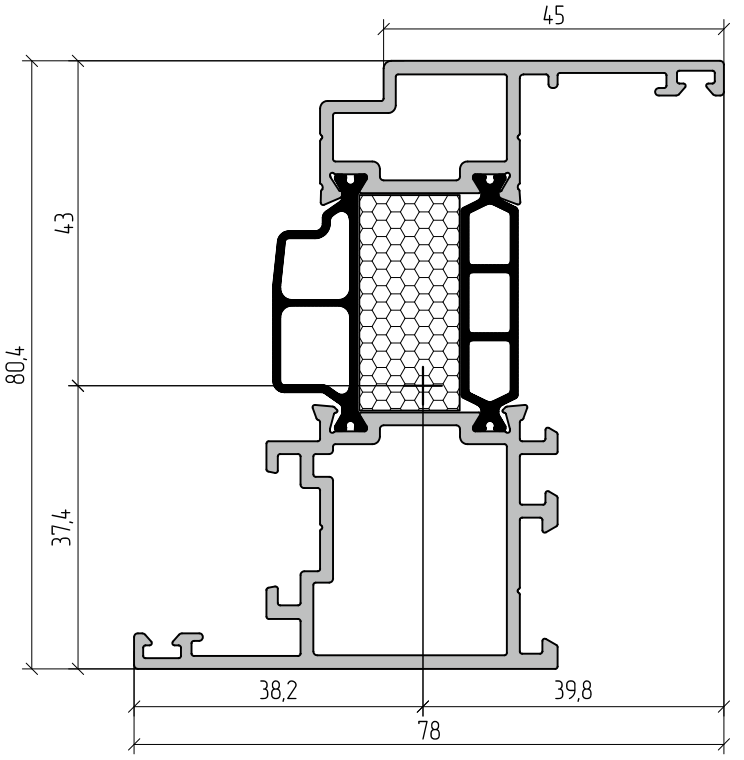

Профиль	m, кг/п.м	S, мм^2	Jx, см^4	Wx, см^3	ax, мм	Jy, см^4	Wy, см^3	ay, мм
AYPC.W72.0221	1,504	735,8	30,9	7,03	44	8,2	2,35	34,9
AYPC.W72.0222	1,761	835,1	37	8,6	43	14,48	3,64	39,8

01 02 03 04 05 06 07 08 09 10 11 12 13 14

AYPC.W72.0223

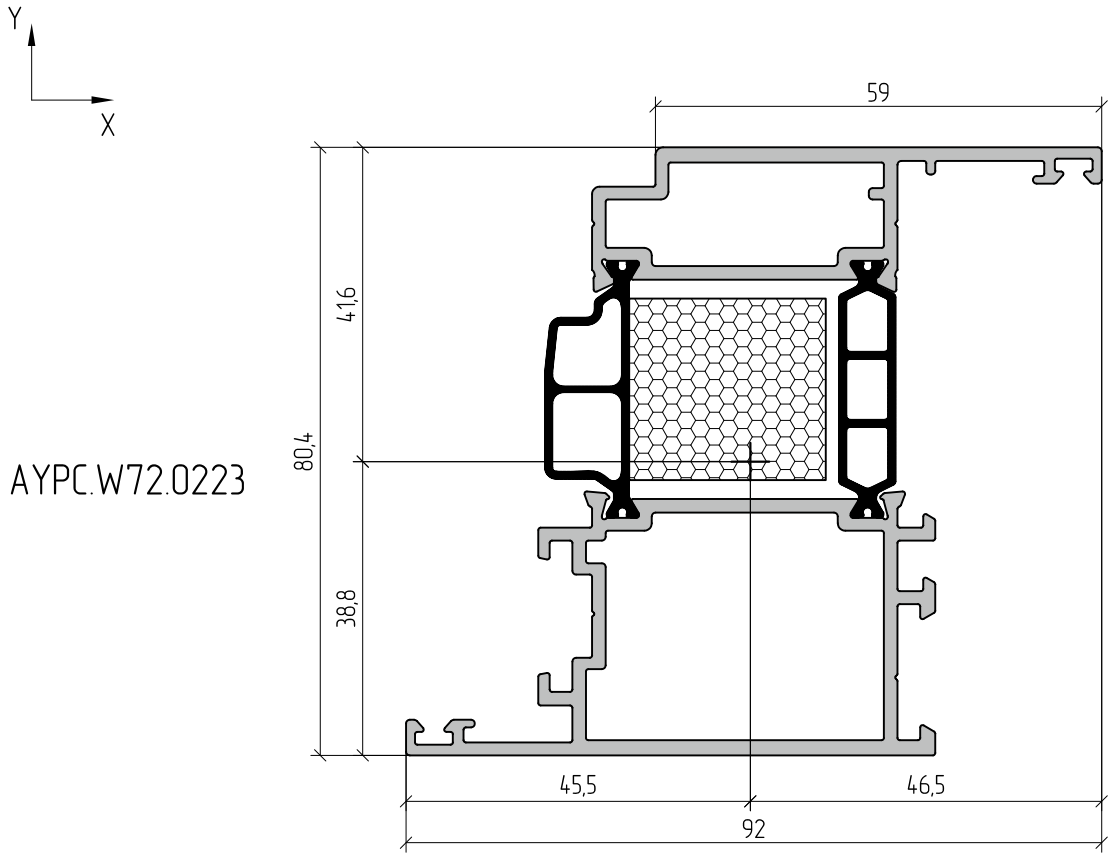

AYPC.W72.0321

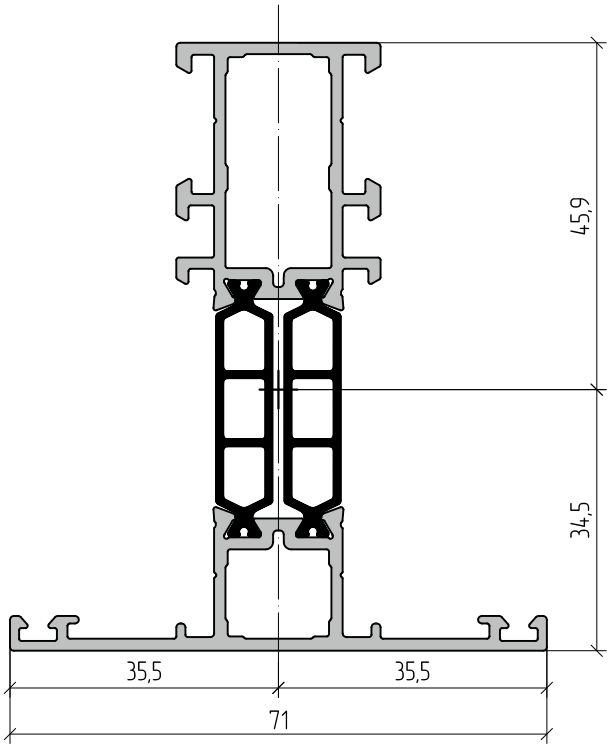

Профиль	m, кг/п.м	S, мм^2	Jx, см^4	Wx, см^3	ax, мм	Jy, см^4	Wy, см^3	ay, мм
AYPC.W72.0223	2,113	868,63	46,3	11,13	41,6	29	6,24	46,5
AYPC.W72.0321	1,529	653	32	7,0	45,9	8,9	2,51	35,5

AYPC.W72.0804

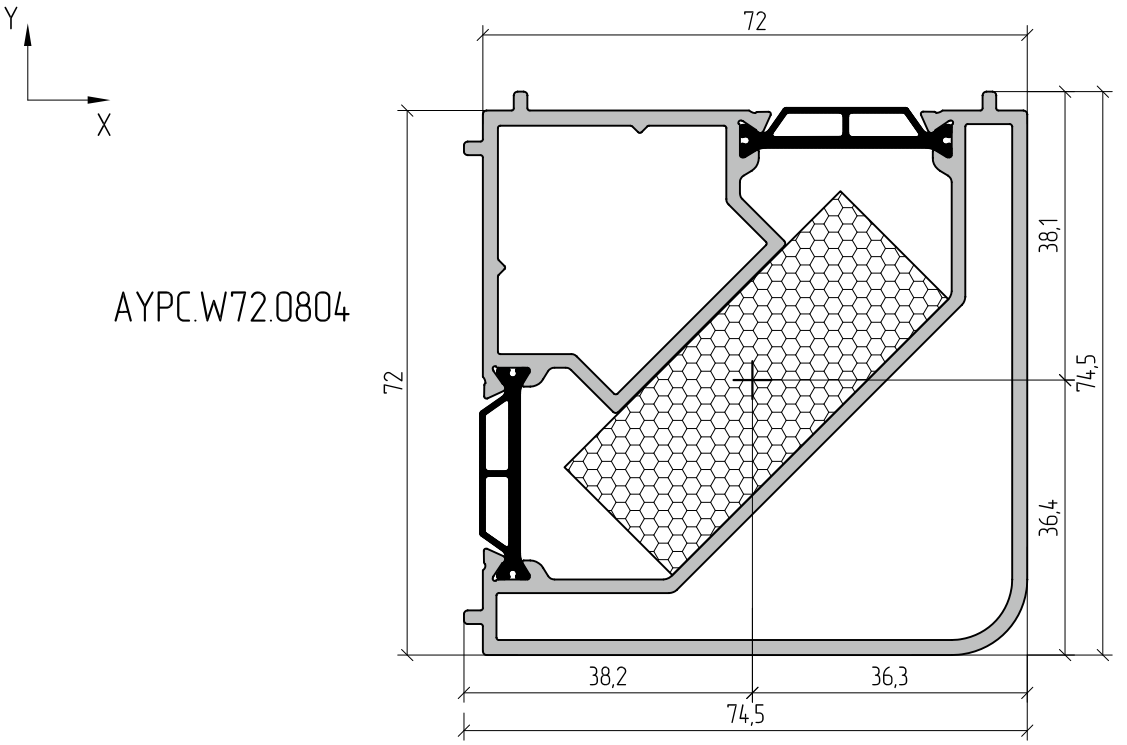

AYPC.W72.0805

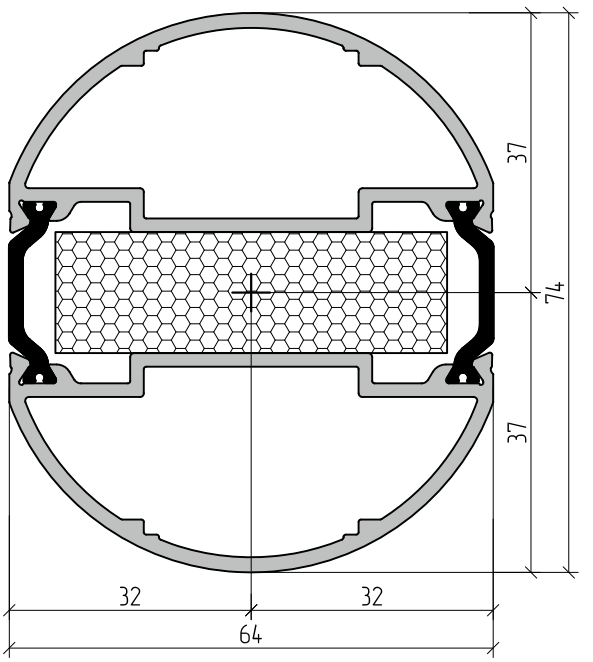

Профиль	m, кг/м.п.	S, мм^2	Jx, см^4	Wx, см^3	ax, мм	Jy, см^4	Wy, см^3	ay, мм
AYPC.W72.0804	2,37	950,8	39,1	10,2	38,1	39,1	10,2	38,2
AYPC.W72.0805	1,91	768,5	24,3	6,6	37,0	26,6	8,3	32,0

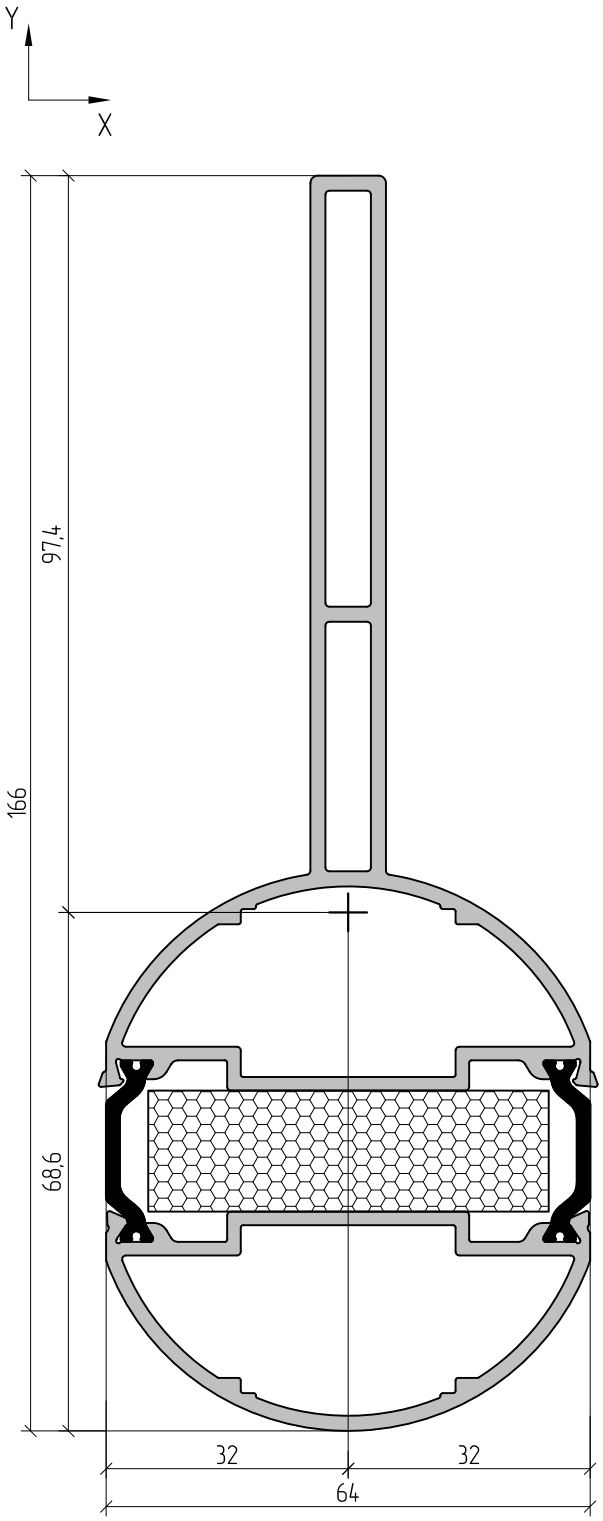

AYPC.W72.0806

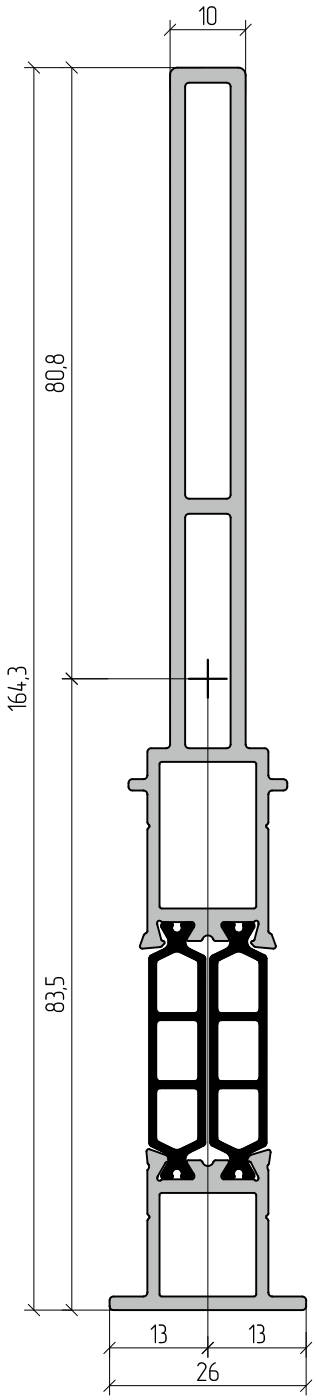

AYPC.W72.0807

Профиль	m, кг/м.п.	S, мм^2	Jx, см^4	Wx, см^3	ax, мм	Jy, см^4	Wy, см^3	ay, мм
AYPC.W72.0806	2,97	1159,8	174,9	17,9	97,4	27,1	8,5	32,0
AYPC.W72.0807	2,07	861,9	125,5	15,1	83,5	1,8	1,4	13,0

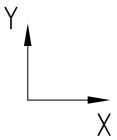

AYPC.W72.0108

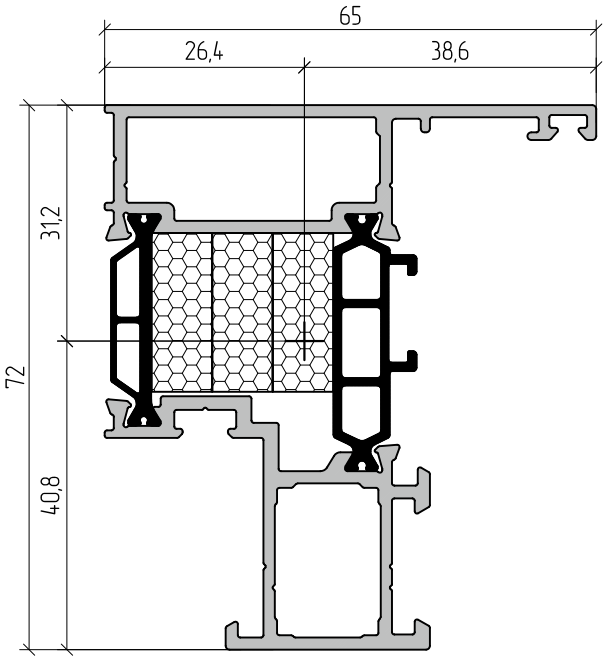

AYPC.W72.0815

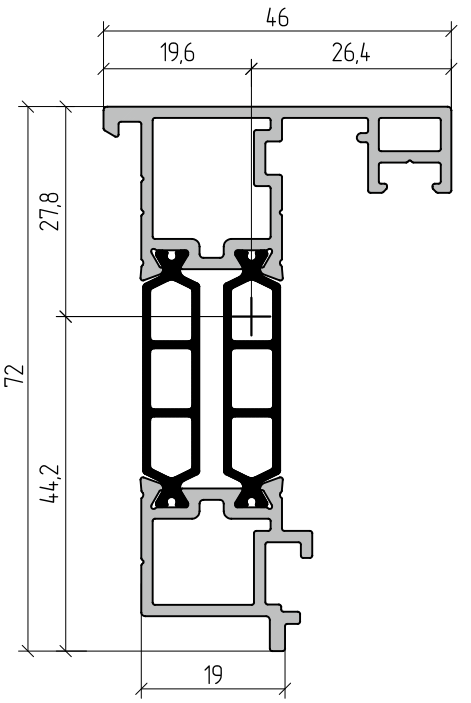

Профиль	m, кг/м.п.	S, мм^2	Jx, см^4	Wx, см^3	ax, мм	Jy, см^4	Wy, см^3	ay, мм
AYPC.W72.0108	1,557	666,5	23,7	5,8	40,8	11,5	3,0	38,6
AYPC.W72.0815	1,225	547,0	18,0	4,1	44,2	5,1	1,9	26,4

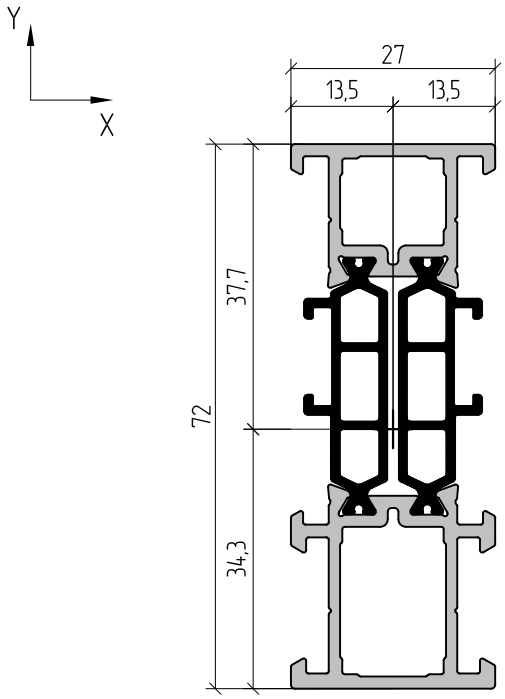

AYPC.W72.0121

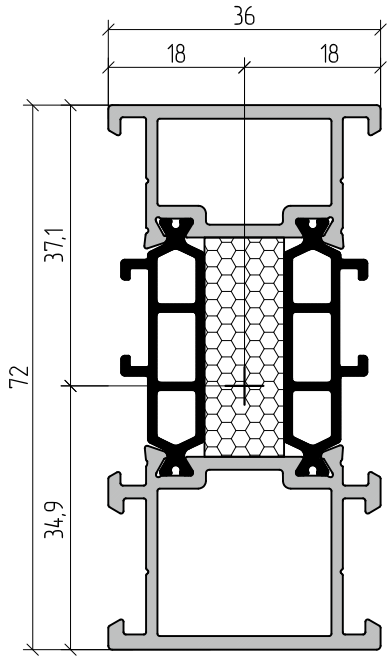

AYPC.W72.0122

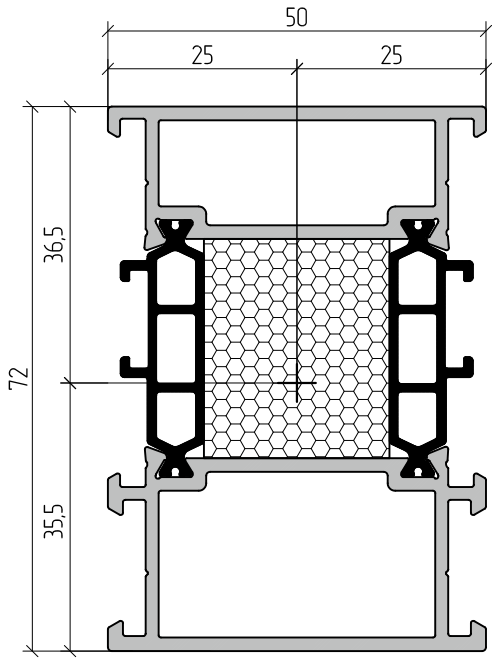

AYPC.W72.0123

Профиль	m, кг/м.п.	S, мм^2	Jx, см^4	Wx, см^3	ax, мм	Jy, см^4	Wy, см^3	ay, мм
AYPC.W72.0121	1,209	547,0	17,7	4,7	37,7	2,1	1,6	13,5
AYPC.W72.0122	1,384	621,9	21,3	5,8	37,1	4,9	2,7	18
AYPC.W72.0123	1,703	740,8	27,8	7,6	36,5	13,2	5,3	25

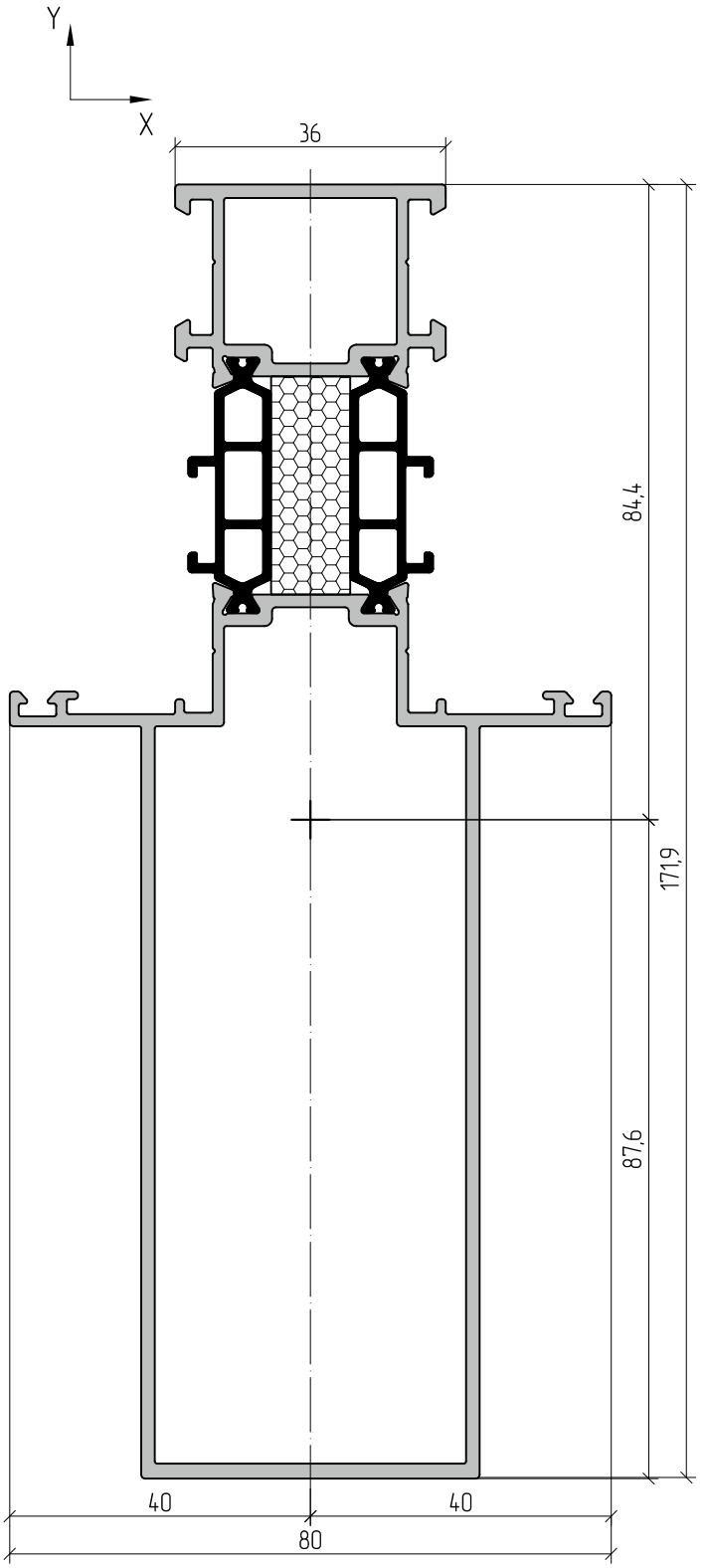

АУРС.W72.0307

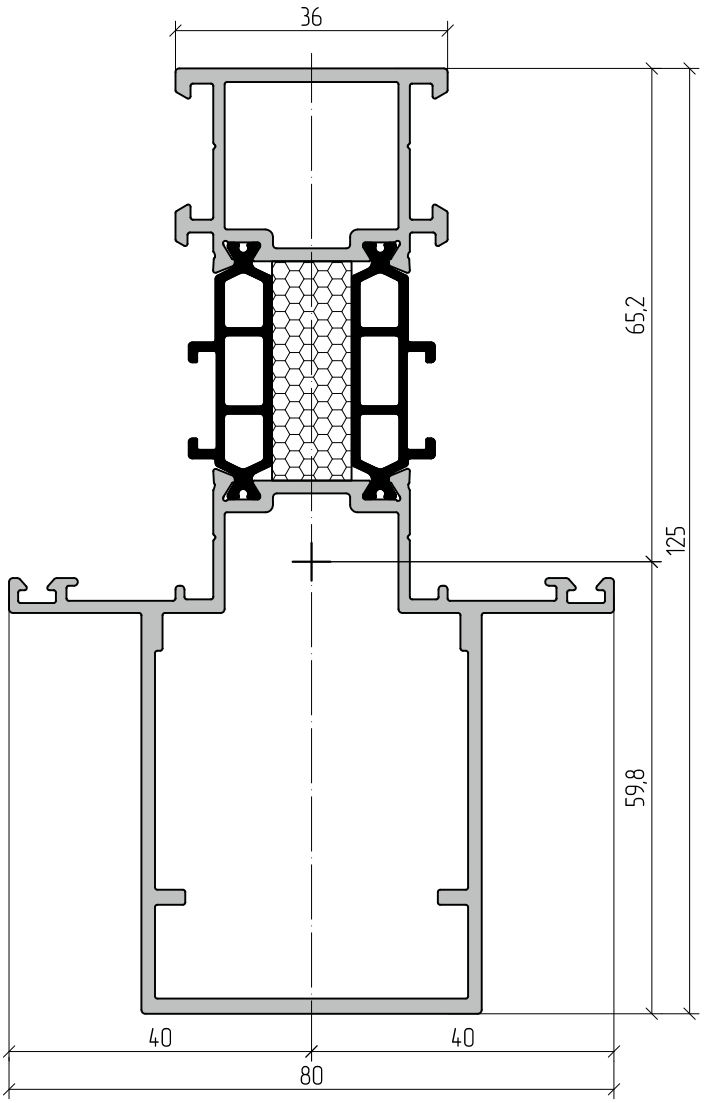

АУРС.W72.0308

Профиль	m, кг/м.п.	S, мм^2	Jx, см^4	Wx, см^3	ax, мм	Jy, см^4	Wy, см^3	ay, мм
АУРС.W72.0307	2,710	1113,7	203,5	23,2	87,6	31,5	7,9	40
АУРС.W72.0308	2,320	970,5	92,4	14,2	65,2	24,5	6,1	40

01 02 03 04 05 06 07 08 09 10 11 12 13 14

Примеры подбора размера створки конструкции поворотно-откидного окна с фурнитурой SAVIO RIBANTA 5 из профилей и комплектующих системы ALT W72

Пример 1

Начальные условия:

– требуется изготовить конструкцию с габаритными размерами створки 1250x2250 мм (ширина x высота);

– формула стеклопакета 6x10x4x10x6 (масса 1 м^2 = 40 кг).

Подбор типоразмера створки и комплектов фурнитуры:

1) по графику находим точку пересечения габаритных размеров створки. Точка попадает в область использования профиля AYPC.W72.0203;

2) следующим шагом проверяем выполнение условия ограничения по массе 1 м^2 створки. Для этого дополнительно рассчитываем массу алюминиевых профилей (створка и штапик) в 1 м^2 конструкции. По таблице остекления технического каталога ALTW72 определяем применяемый штапик AYPC.C48.0606. Из раздела каталога "Данные для заказа" используем значения указанных масс для этого штапика и створки AYPC.W72.0203. Рассчитываем: ((2,11+0,307)·(1,25+2,25)·2)/(1,25·2,25)=6,02 кг/м^2 и суммируем с массой заполнения: 40+6,02=46,02 кг/м^2;

3) сверяем по графику полученное значение по п. 2 в рассчетной точке с линиями ограничения массы 1 м^2. Видно, что расчетная точка находится в области использования массы створки в пределах от 35 кг/м^2 до 40 кг/м^2, а фактическая расчетная масса выше области данного ограничения.

Вывод: данную конструкцию створки заданных габаритов с указанным стеклопакетом не рекомендуется изготавливать. Необходимо выполнить одно (несколько) из следующих действий: уменьшить массу заполнения, изменить габаритные размеры, применять усиленную фурнитуру.

Пример 2

Начальные условия:

– требуется изготовить конструкцию с габаритными размерами створки 1370x1770 мм (ширина x высота);

– формула стеклопакета 4x12x4x12x4 (масса 1 м^2 = 30 кг).

Подбор типоразмера створки и комплектов фурнитуры:

1) по графику находим точку пересечения габаритных размеров створки. Точка попадает в область использования профиля AYPC.W72.0202;

2) следующим шагом проверяем выполнение условия ограничения по массе 1 м^2 створки. Для этого дополнительно рассчитываем массу алюминиевых профилей (створка и штапик) в 1 м^2 конструкции. По таблице остекления технического каталога ALT W72 определяем применяемый штапик AYPC.C48.0606. Из раздела каталога "Данные для заказа. Кодировка" используем значения указанных масс для этого штапика и створки AYPC.W72.0202. Рассчитываем: ((1,76+0,307)·(1,37+1,77)·2)/(1,37·1,77)=5,35 кг/м^2 и суммируем с массой заполнения: 30+5,35=35,35 кг/м^2;

3) сверяем по графику полученное значение по п. 2 в расчетной точке с линиями ограничения массы 1м^2. Видно, что расчетная точка находится в области использования массы створки в пределах от 40 кг/м^2 до 45 кг/м^2, что является допустимым (расчетное значение ниже);

4) подбираем комплектность фурнитуры (ручка 873.1, ножницы 3200.772R/L, дополнительные ножницы 3200.800R/L, основной комплект с вертикальным шпингалетом 3200.20R/L, комплект на 6 точек запирания 3200.820 R/L).

Вывод: данную конструкцию створки заданных габаритов с указанным стеклопакетом изготовить и использовать.

Пример 3

Начальные условия:

– требуется изготовить конструкцию с габаритными размерами створки 1600x2000 мм (ширина x высота);

– формула стеклопакета 6x14x4x14x6 (масса 1 м^2 = 40 кг).

Подбор типоразмера створки и комплектов фурнитуры:

– по графику находим точку пересечения габаритных размеров створки. Точка попадает в область, которая не предполагает возможным изготовление конструкции.

График примеров подбора размера створки конструкции поворотно-откидного окна с фурнитурой SAVIO RIBANTA 5 (*комплект петель для нагрузки до 110 кг*) из профилей и комплектующих системы ALTW72.
Пример расчета подбора створок.

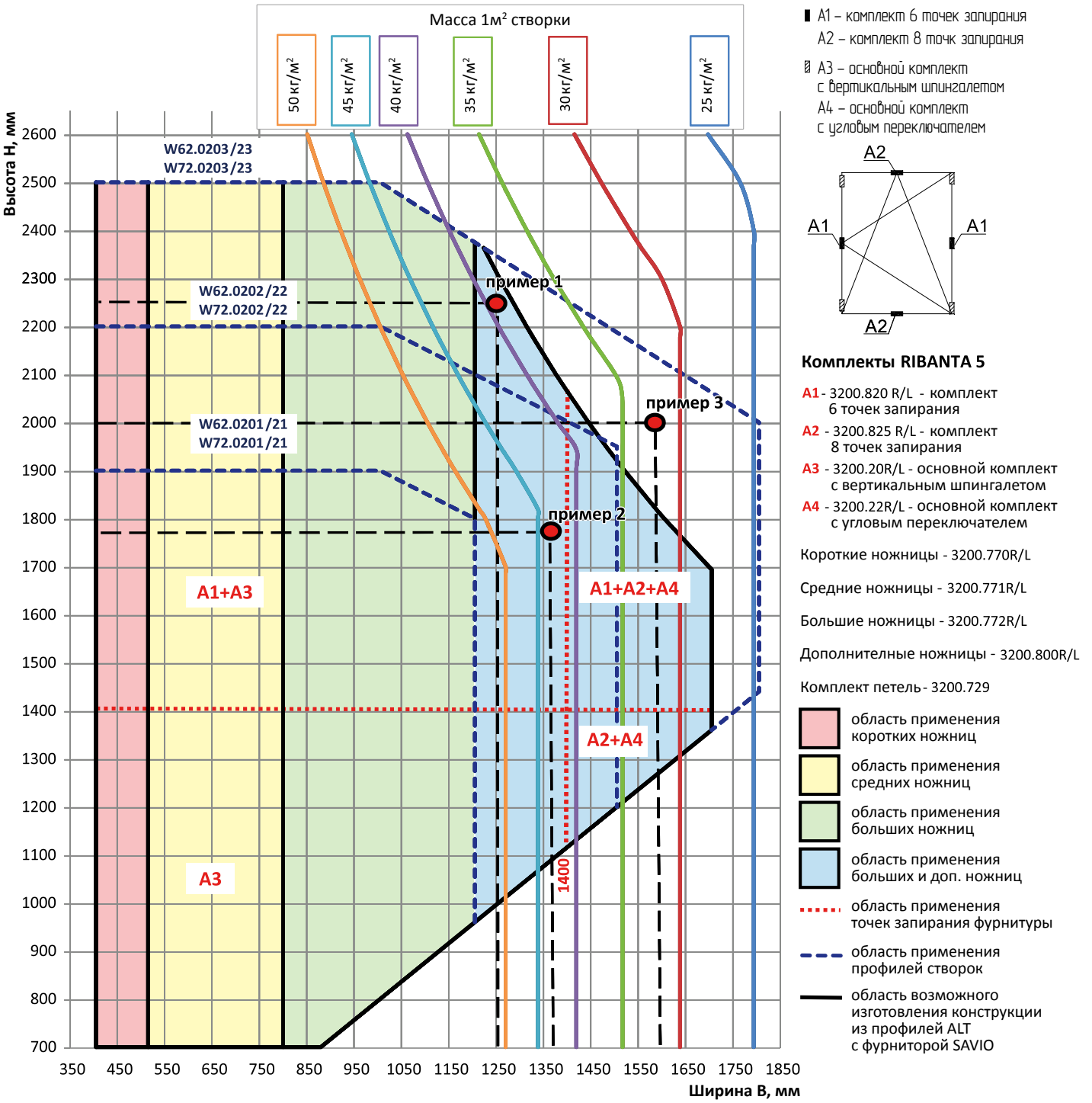

График для выбора размеров створки и комплектов поворотно-откидной фурнитуры SAVIO Ribanta 5

(комплект петель для нагрузки до 110 кг)

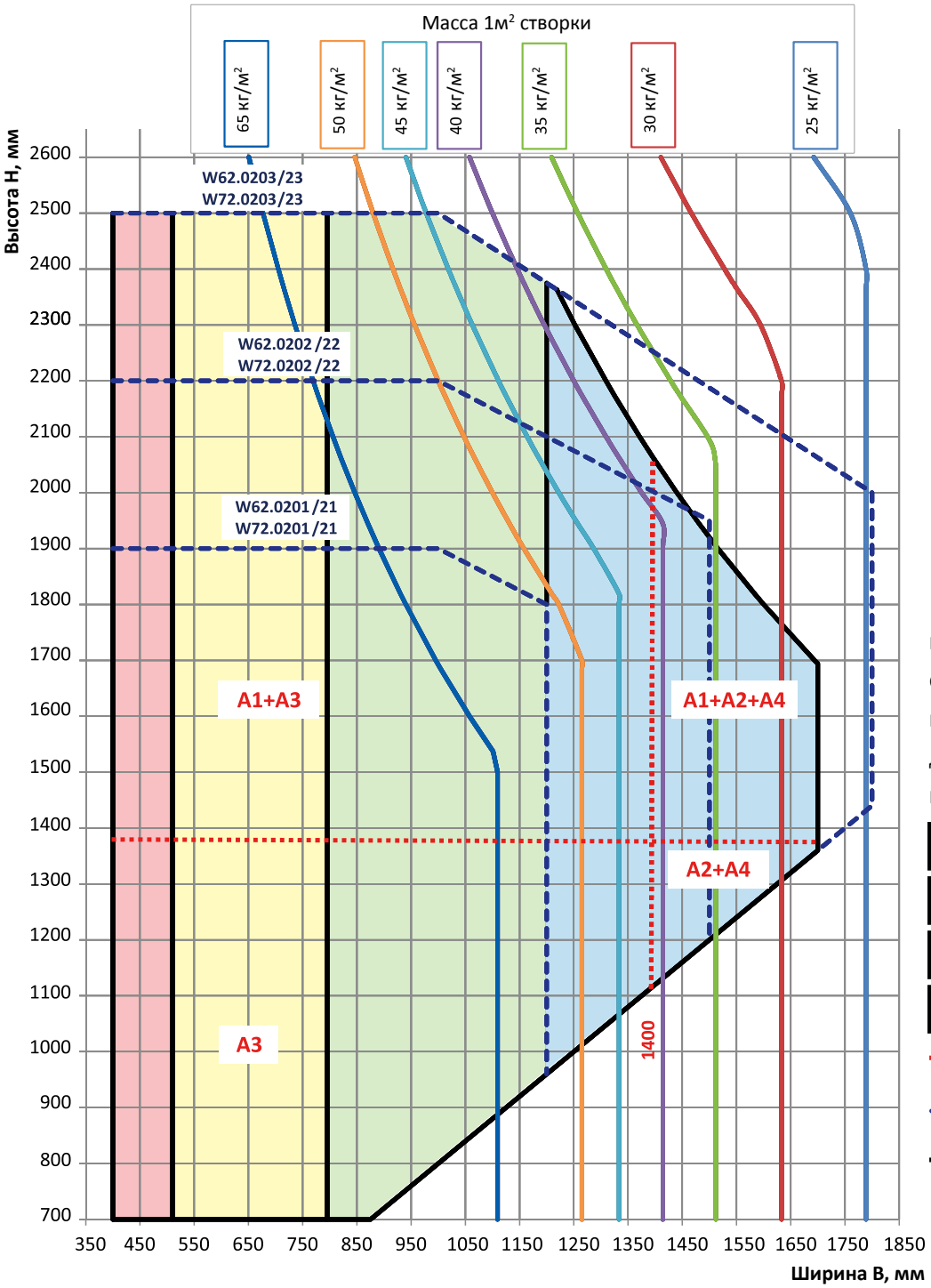

A1 – комплект 6 точек запирания
A2 – комплект 8 точек запирания
A3 – основной комплект с вертикальным шпингалетом
A4 – основной комплект с угловым переключателем

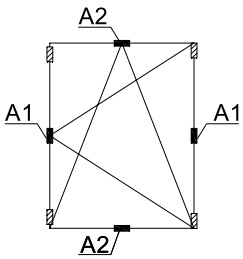

Комплекты RIBANTA 5

A1 - 3200.820 R/L - комплект 6 точек запирания

A2 - 3200.825 R/L - комплект 8 точек запирания

A3 - 3200.20R/L - основной комплект с вертикальным шпингалетом

A4 - 3200.22R/L - основной комплект с угловым переключателем

Короткие ножницы - 3200.770R/L

Средние ножницы - 3200.771R/L

Большие ножницы - 3200.772R/L

Дополнительные ножницы - 3200.800R/L

Комплект петель - 3200.729

- область применения коротких ножниц
- область применения средних ножниц
- область применения больших ножниц
- область применения больших и доп. ножниц
- область применения точек запирания фурнитуры
- область применения профилей створок
- область возможного изготовления конструкции из профилей ALT с фурниторой SAVIO

Минимальный размер створки по ширине для профилей ALTW72 – 500 мм

График для выбора размеров створки и комплектов поворотно-откидной фурнитуры SAVIO Ribanta 5

(комплект петель для нагрузки от 110 до 170 кг)

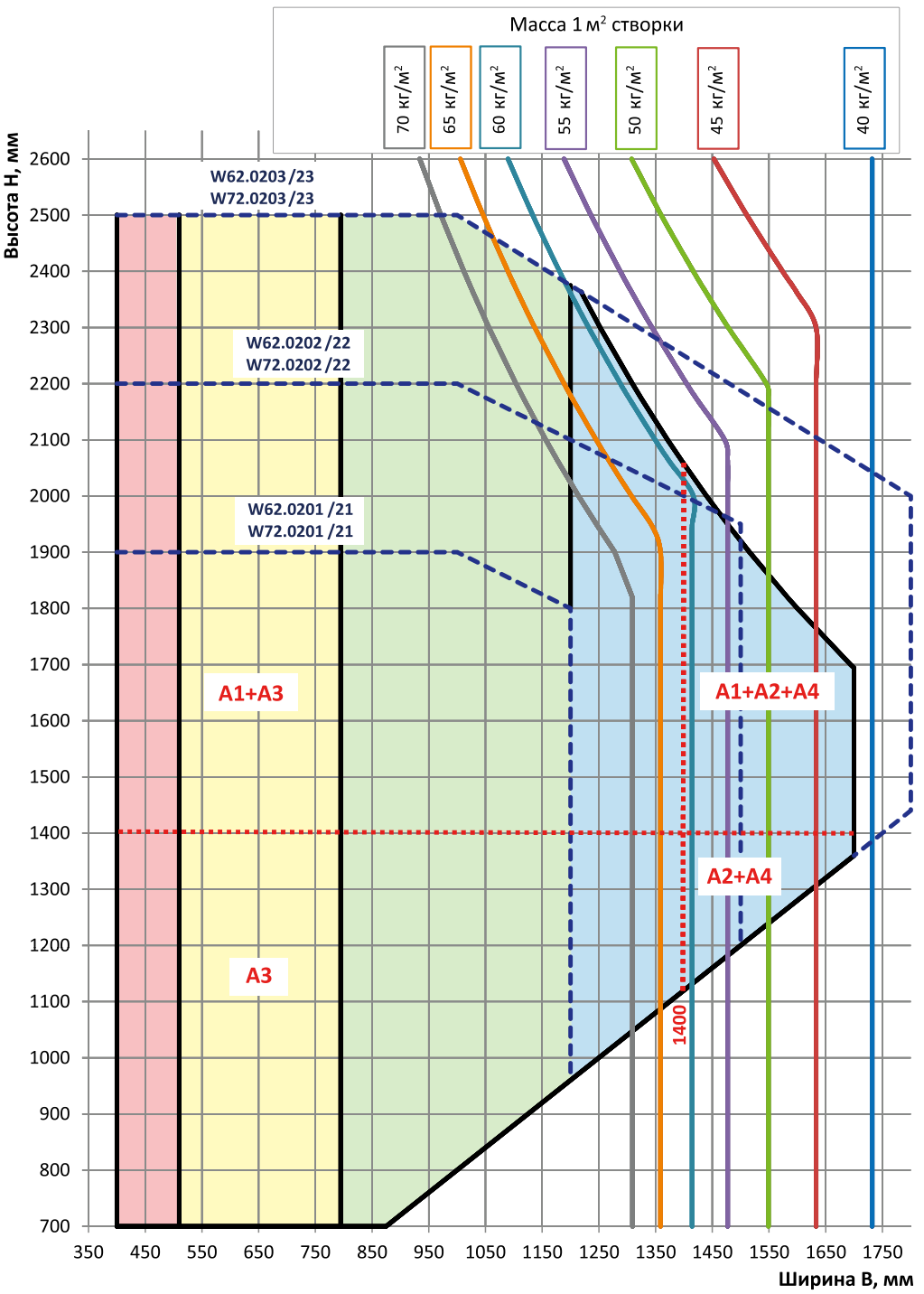

A1 – комплект 6 точек запирания
A2 – комплект 8 точек запирания
A3 – основной комплект с вертикальным шпингалетом
A4 – основной комплект с угловым переключателем

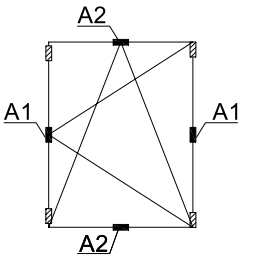

Комплекты RIBANTA 5

A1 - 3200.820 R/L - комплект 6 точек запирания

A2 - 3200.825 R/L - комплект 8 точек запирания

A3 - 3200.20R/L - основной комплект с вертикальным шпингалетом

A4 - 3200.22R/L - основной комплект с угловым переключателем

Короткие ножницы - 3200.770R/L

Средние ножницы - 3200.771R/L

Большие ножницы - 3200.772R/L

Дополнительные ножницы - 3200.800R/L

Комплект петель выбирать по таблицам SAVIO

- область применения коротких ножниц
- область применения средних ножниц
- область применения больших ножниц
- область применения больших и доп. ножниц
- область применения точек запирания фурнитуры
- область применения профилей створок
- область возможного изготовления конструкции из профилей ALT с фурниторой SAVIO

Минимальный размер створки по ширине для профилей ALTW72 – 500 мм

График для выбора размеров створки из профилей ALT W72 и комплектов поворотной фурнитуры SAVIO Anta 5 (с петлями Giesse артикул 00120N)

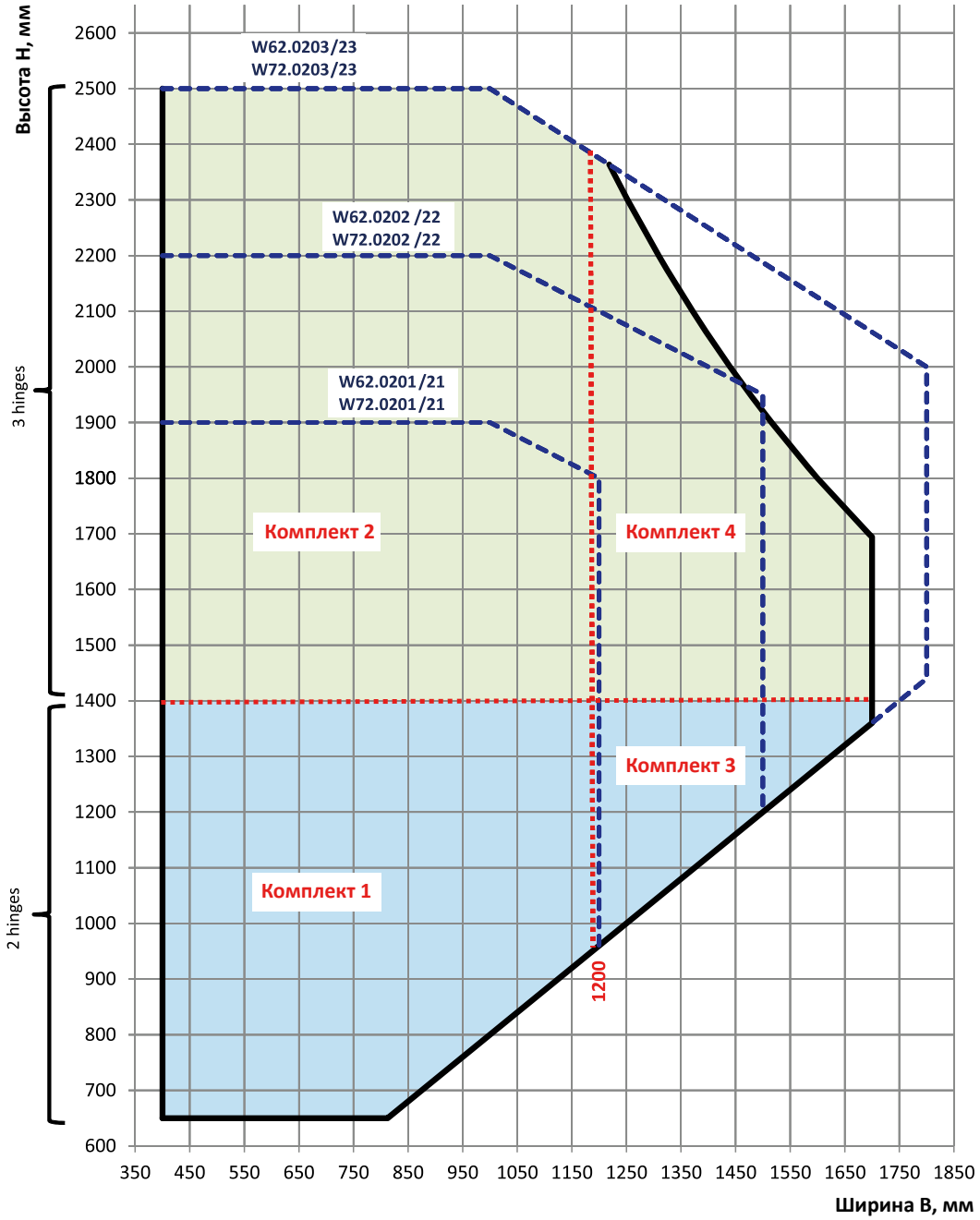

Минимальный размер створки по ширине для профилей ALTW72 – 500 мм

Комплекты Anta 5

Комплект 1
873.1 - ручка - 1шт.
3200.600 R/L - комплект поворотного окна - 1шт.
1410.705 - верхняя подпорка-стопор - 2шт.
50222990 - нижняя подпорка-стопор - 1шт.
W62.0601 - 1200 мм

Комплект 2
873.1 - ручка - 1шт.
3200.600 R/L - комплект поворотного окна - 1шт.
1243.721W - ответная планка - 1шт.
1410.705 - верхняя подпорка-стопор - 2шт.
50222990 - нижняя подпорка-стопор - 1шт.
W62.0601 - 2000 мм

Комплект 3
873.1 - ручка - 1шт.
3200.600 R/L - комплект поворотного окна - 1шт.
3200.612 - угловые переключатели - 1 компл.
3200.615R/L - соеденительные тяги - 1 компл.
1410.705 - подпорка-стопор - 1шт.
W62.0601 - 1200 мм - 2шт.

Комплект 4
873.1 - ручка - 1шт.
3200.600 R/L - комплект поворотного окна - 1шт.
1243.721W - ответная планка - 1шт.
3200.612 - угловые переключатели - 1 компл.
3200.615R/L - соеденительные тяги - 1 компл.
1410.705 - верхняя подпорка-стопор - 1шт.
W62.0601 - 2000 мм - 2шт.

- масса створки до 85 кг
- масса створки до 75 кг
- область применения точек запирания фурнитуры
- область применения профилей створок
- область возможного изготовления конструкции из профилей ALT с фурниторой SAVIO

График для выбора размеров створки и комплектов фурнитуры SAVIO для нижнеподвесных окон

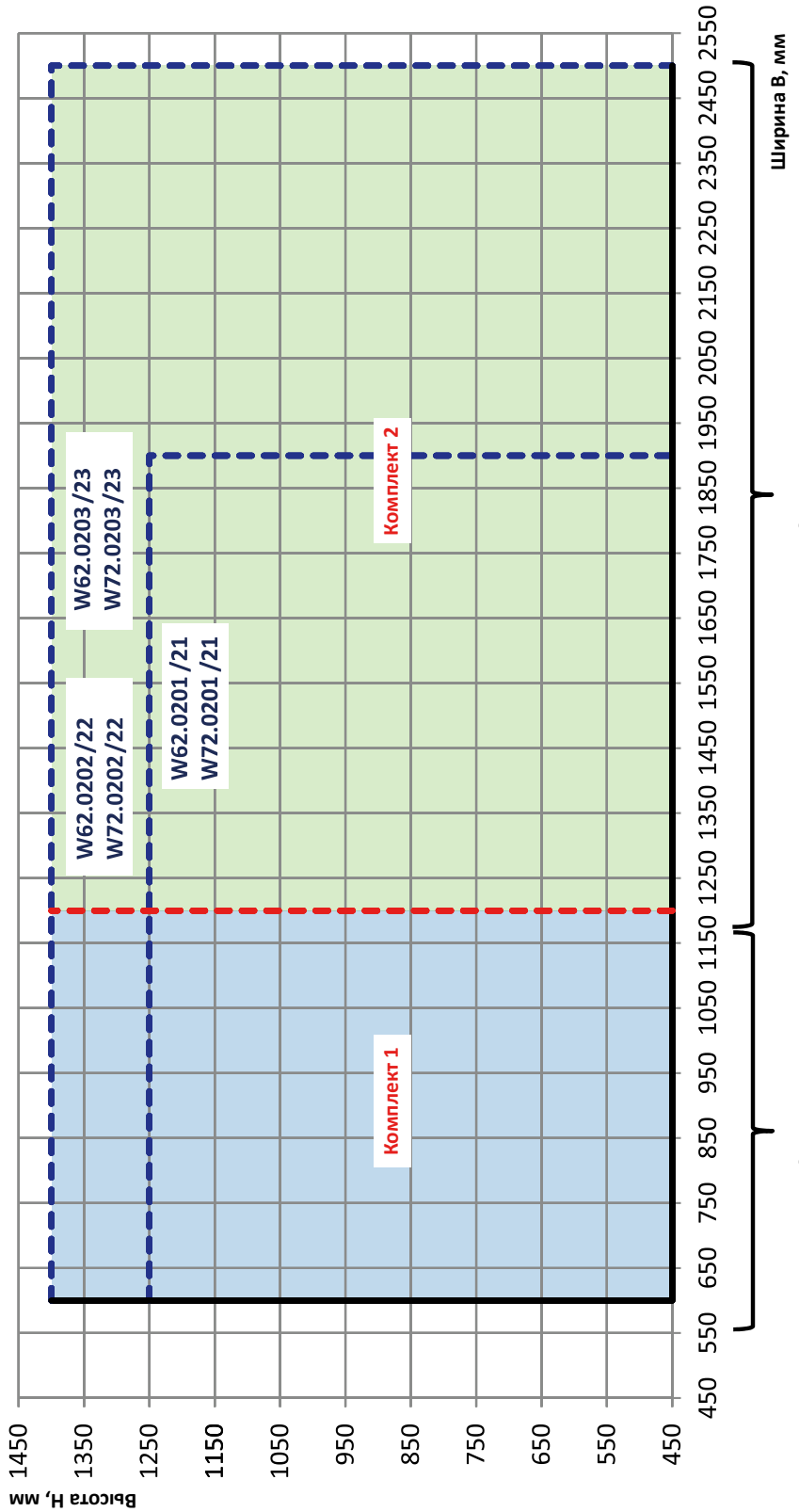

Комплекты фурнитуры SAVIO

Комплект 1
873.1 - ручка - 1шт.
3200.600 R - комплект поворотного окна - 1шт.
1410.705 - верхняя подпорка-стопор - 1шт.
1341 - ограничитель открывания - 2шт.
1122.200/201 - петля - 2шт.
W62.0601 - 1200 мм

Комплект 2
873.1 - ручка - 1шт.
3200.600 R - комплект поворотного окна - 1шт.
1243.721W - ответная планка - 1шт.
1410.705 - верхняя подпорка-стопор - 1шт.
1341 - ограничитель открывания - 2шт.
1122.200/201 - петля - 3шт.
W62.0601 - 1200 мм

Минимальный размер створки по ширине для профилей ALTW72 – 500 мм

График для выбора размеров створки и комплектов поворотно-откидной фурнитуры STUBLINA 4030.00 (комплект петель для нагрузки до 80 кг) для конструкций ALT W72

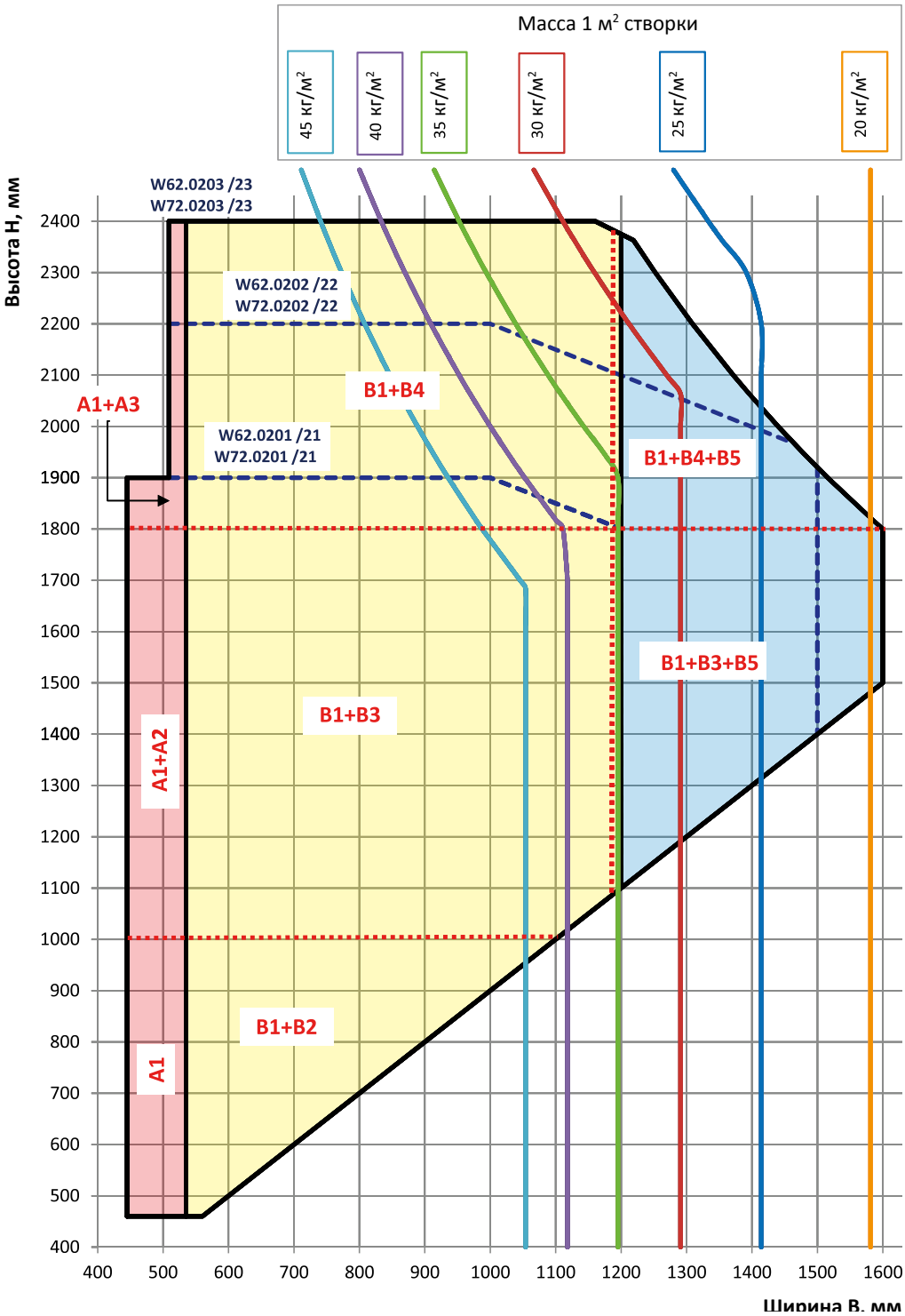

Комплекты STUBLINA

A1
- 1001.00 ручка с крепежем (1шт.)
- 4030.01 ножницы малые (1 шт.)
- 4010.10 базовый комплект (1 шт.)
- 4035.30 набор петель (1 компл.)
- 4010.20 угловой переключатель (1 шт.)

A2
- 4003.00 точка запирания (2 шт.)

A3
- 4003.00 точка запирания (3 шт.)
- 4010.40 доп.угловой переключатель и зацеп (1 шт.)

B1
- 1001.00 ручка с крепежем (1шт.)
- 4030.02 ножницы средн. (1 шт.)
- 4010.10 базовый комплект (1 шт.)
- 4035.30 набор петель (1 компл.)
- 4010.20 угловой переключатель (1 шт.)

B2
- 4003.00 точка запирания (2 шт.)
- 4010.40 доп.угловой переключатель и зацеп (1 шт.)

B3
- 4003.00 точка запирания (2 шт.)
- 4010.40 доп.угловой переключатель и зацеп (2 шт.)

B4
- 4003.00 точка запирания (3 шт.)
- 4010.40 доп.угловой переключатель и зацеп (2 шт.)

B5
- 4010.50 дополнит. ножницы (1 шт.)

область применения коротких ножниц

область применения средних ножниц

область применения больших и доп. ножниц

область применения точек запирания фурнитуры

область применения профилей створок

область возможного изготовления конструкции из профилей ALT с фурниторой SAVIO

* опционально конструкция окна комплектуется микровентиляцией 4010.60 (1 шт.)

Минимальный размер створки по ширине для профилей ALTW72 – 500 мм

График для выбора размеров створки и комплектов поворотно-откидной фурнитуры STUBLINA 4010.00 (комплект петель для нагрузки до 100 кг) для конструкций ALT W72

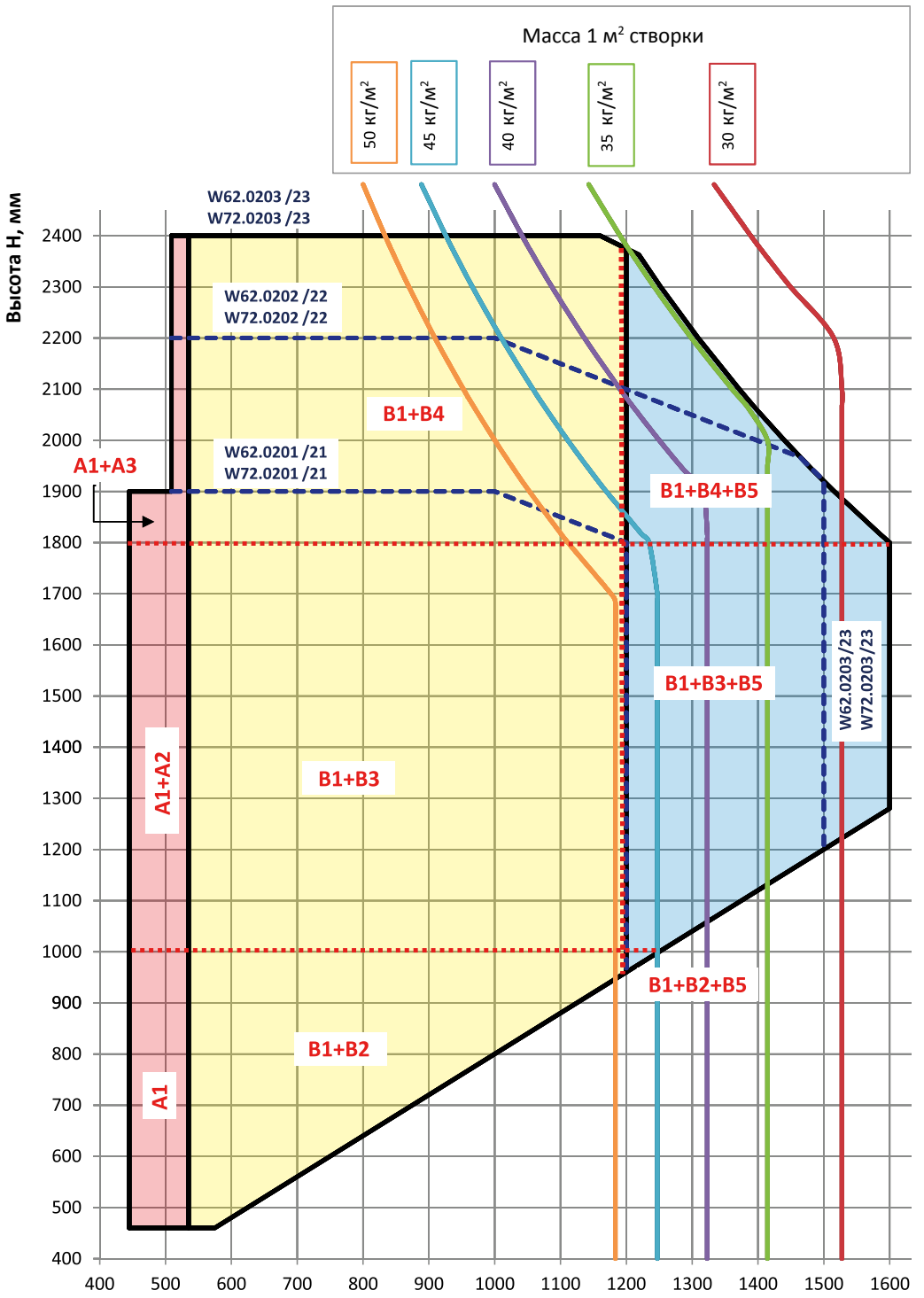

Комплекты STUBLINA

A1
- 1001.00 ручка с крепежем (1шт.)
- 4010.01 ножницы малые (1 шт.)
- 4010.10 базовый комплект (1 шт.)
- 4010.30 набор петель (1 компл.)
- 4010.20 угловой переключатель (1 шт.)

A2
- 4003.00 точка запирания(2 шт.)

A3
- 4003.00 точка запирания (3 шт.)
- 4010.40 доп.угловой переключатель и зацеп (1 шт.)

B1
- 1001.00 ручка с крепежем (1шт.)
- 4010.02 ножницы средн. (1 шт.)
- 4010.10 базовый комплект (1 шт.)
- 4010.30 набор петель (1 компл.)
- 4010.20 угловой переключатель (1 шт.)

B2
- 4003.00 точка запирания (2 шт.)
- 4010.40 доп.угловой переключатель и зацеп (1 шт.)

B3
- 4003.00 точка запирания (2 шт.)
- 4010.40 доп.угловой переключатель и зацеп (2 шт.)

B4
- 4003.00 точка запирания (3 шт.)
- 4010.40 доп.угловой переключатель и зацеп (2 шт.)

B5
- 4010.50 дополнит. ножницы (1 шт.)

область применения коротких ножниц

область применения средних ножниц

область применения больших и доп. ножниц

*** опционально конструкция окна комплектуется микровентиляцией 4010.60 (1 шт.)**

Минимальный размер створки по ширине для профилей ALTW72 – 500 мм

График для выбора размеров створки из профилей ALT W72 и комплектов поворотной фурнитуры STUBLINA (петля 2022.00)

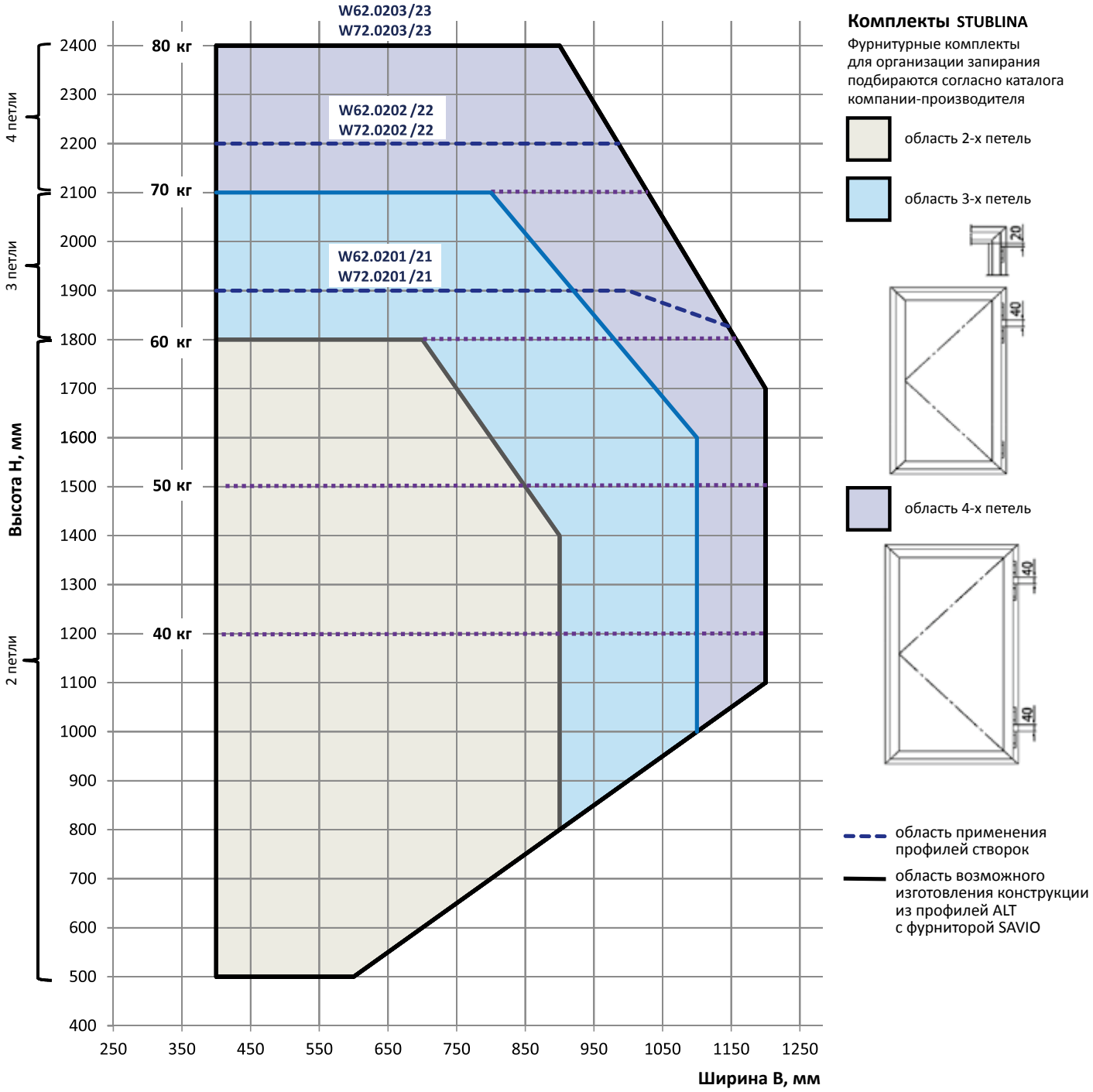

Минимальный размер створки по ширине для профилей ALTW72 – 500 мм

График для выбора размеров створки и комплектов фурнитуры STUBLINA для нижнеподвесных окон ALT W72

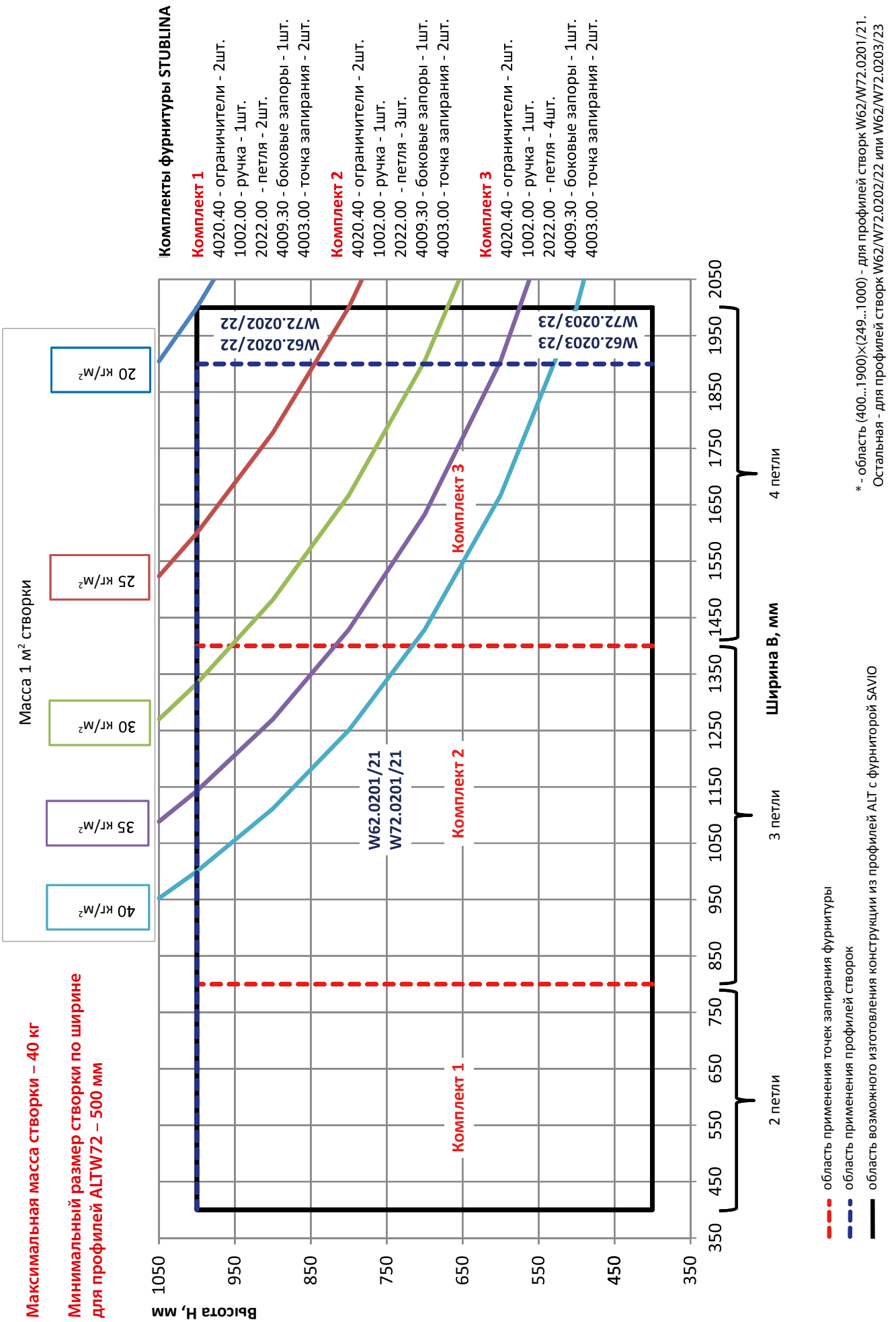

Схема установки петель в зависимости от веса и размеров створки

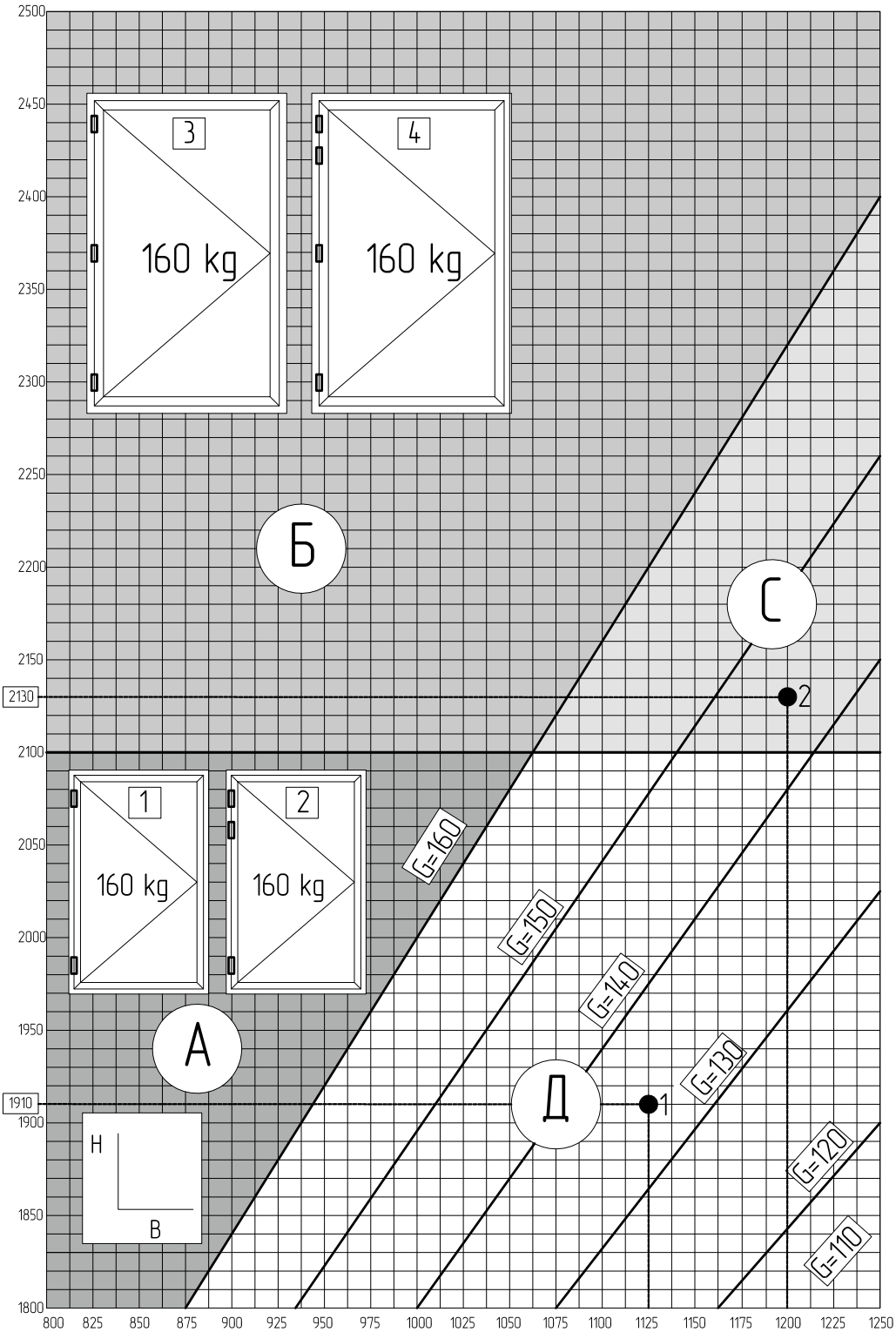

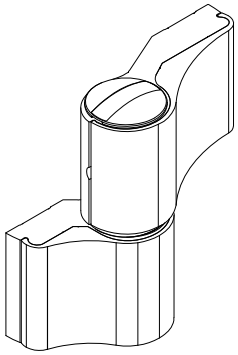

Петли Alutech

2AH67 или 3AH67
2AH92 или 3AH92

Петли Fapim

7010i или 7013i
7050Vi

Для зоны С

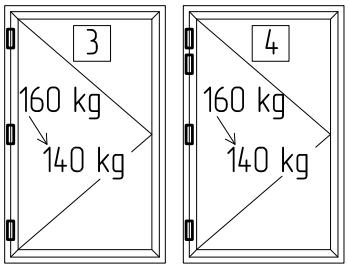

Для зоны Д

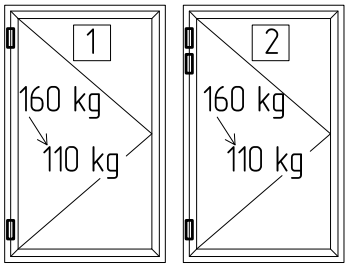

Зоны А и Б Максимальный вес створки – 160 кг.

Зона Д Максимальный вес створки переменный – 160 ... 110 кг в зависимости от размеров.

Зона С Максимальный вес створки переменный – 160 ... 140 кг в зависимости от размеров.

1,2,3,4 – Варианты установки петель. Варианты 2 и 4 применяются в случае интенсивного использования дверей (например в общественных зданиях) или использования доводчиков двери и автоматических приводов

Пример 1. H = 1910 мм B = 1125 мм Вес створки – 135 кг (интерполяция между линиями G=140 и G=130)

Пример 2. H = 2130 мм B = 1200 мм Вес створки – 145 кг (интерполяция между линиями G=150 и G=140)

Схема установки петель в зависимости от веса и размеров створки

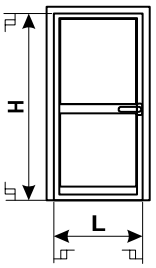

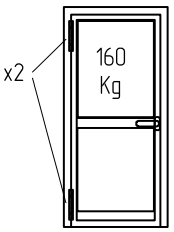

Pmax

H \ L	600	700	800	900	1000	1100	1200	1300
2500	160	160	160	160	160	160	160	
2400	160	160	160	160	160	160	160	
2300	160	160	160	160	160	160	149	
2200	160	160	160	160	160	160	136	
2100	160	160	160	160	160	146	128	
2000	160	160	160	160	160	136	120	
1900	160	160	160	160	146	126	114	
1800	160	160	160	160	293	117	107	
1700	160	160	160	144	123	110	101	
1600	160	160	160	131	114	104	96	
1500	160	160	142	120	107	98	91	
1400	160	160	128	110	101	93	88	
1300	160	141	117	102	94	88	83	
1200	160	125	107	96	90	83	X	

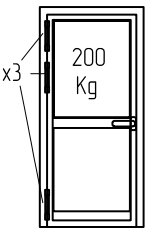

(*)

Pmax

H \ L	600	700	800	900	1000	1100	1200	1300
2500	200	200	200	200	200	200	200	
2400	200	200	200	200	200	200	200	
2300	200	200	200	200	200	200	186	
2200	200	200	200	200	200	200	170	
2100	200	200	200	200	200	182	160	
2000	200	200	200	200	200	170	150	
1900	200	200	200	200	182	158	142	
1800	200	200	200	200	366	146	134	
1700	200	200	200	180	154	138	126	
1600	200	200	200	164	142	130	120	
1500	200	200	178	150	134	122	114	
1400	200	200	160	138	126	116	110	
1300	200	176	146	128	118	110	104	
1200	200	156	134	120	112	104	X	

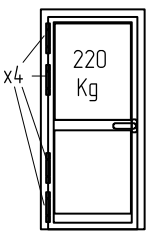

(*)

Pmax

H \ L	600	700	800	900	1000	1100	1200	1300
2500	220	220	220	220	220	220	220	
2400	220	220	220	220	220	220	220	
2300	220	220	220	220	220	220	205	
2200	220	220	220	220	220	220	187	
2100	220	220	220	220	220	200	176	
2000	220	220	220	220	220	187	165	
1900	220	220	220	220	200	174	156	
1800	220	220	220	220	403	161	147	
1700	220	220	220	198	169	152	139	
1600	220	220	220	180	156	143	132	
1500	220	220	196	165	147	134	125	
1400	220	220	176	152	139	128	121	
1300	220	194	161	141	130	121	114	
1200	220	172	147	132	123	114	X	

(*)

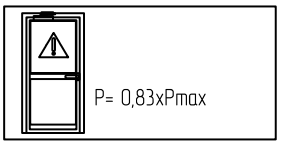

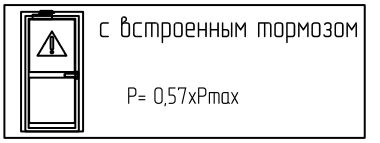

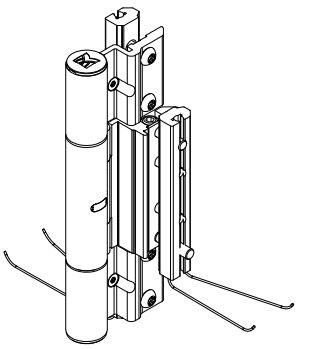

Петли Alutech

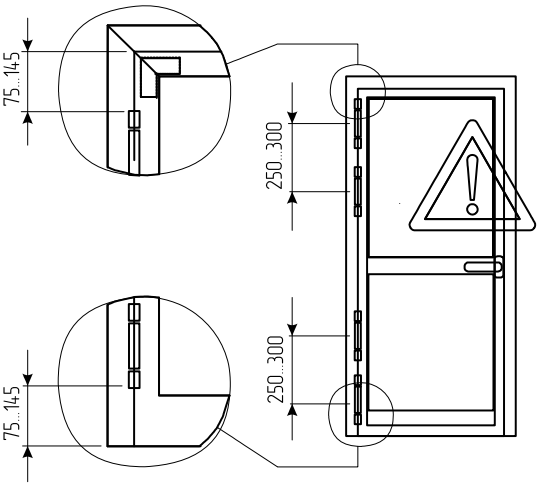

ФУРНИТУРА

Размеры и относительное расположение пазов профилей рамы и створки оконной серии

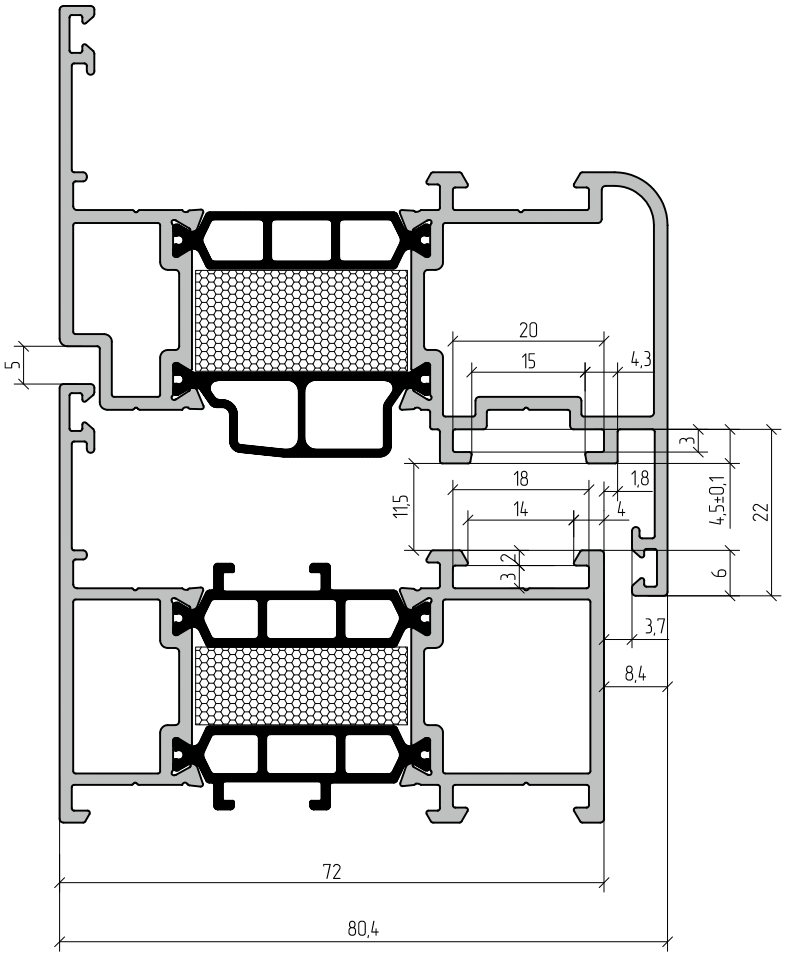

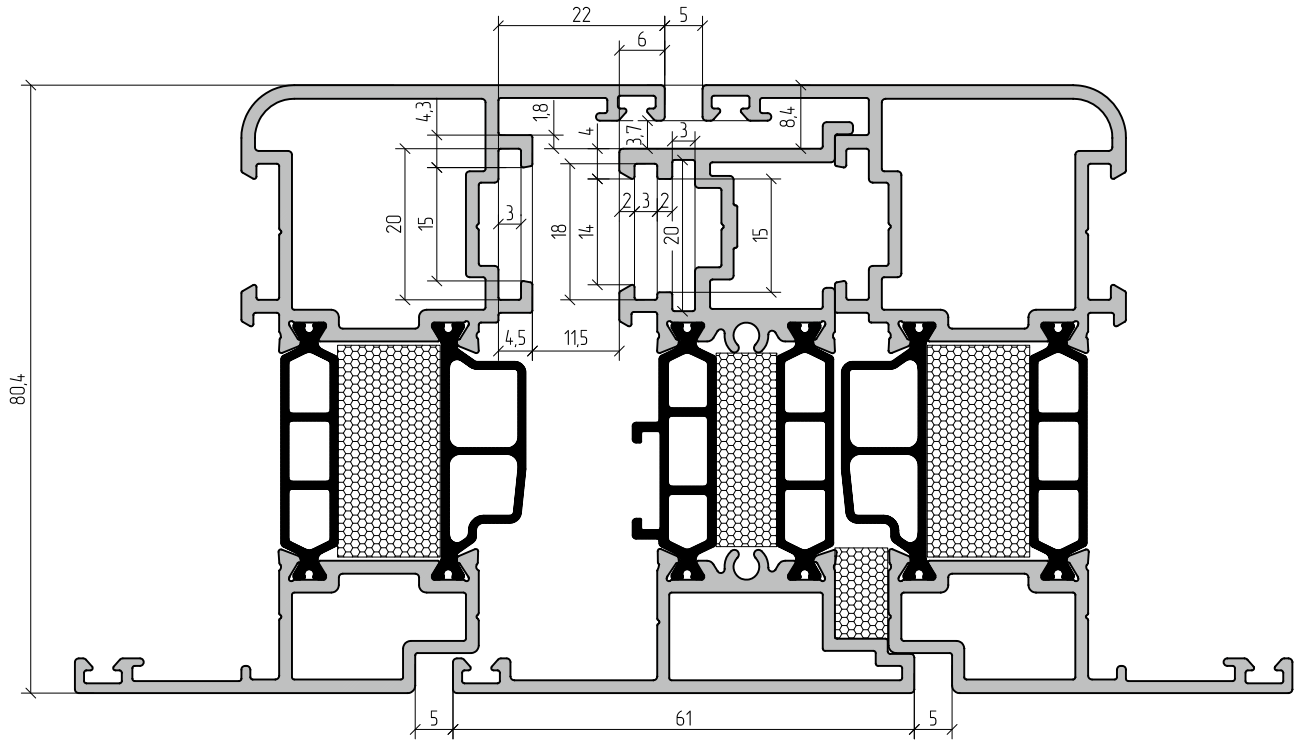

Размеры и относительное расположение пазов профилей рамы и створки оконной серии с ПВХ пазом

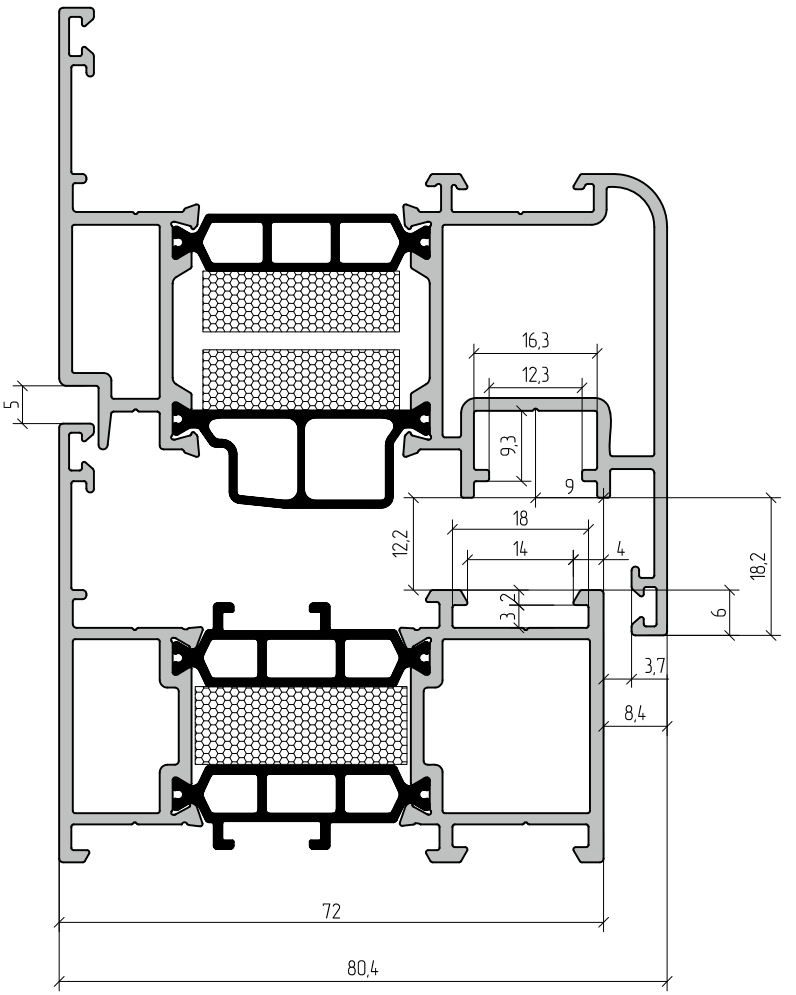

Примеры установки оконной фурнитуры на профили створки и рамы оконной серии

Ручка оконная MANON 873.1

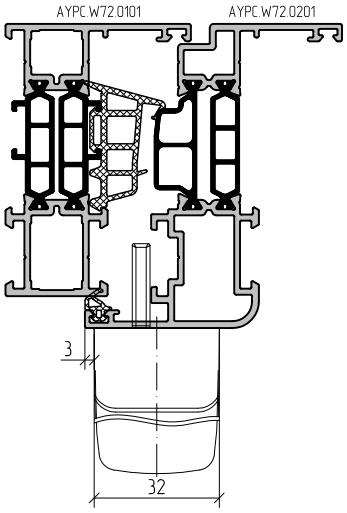

Ручка оконная MANON 873.753

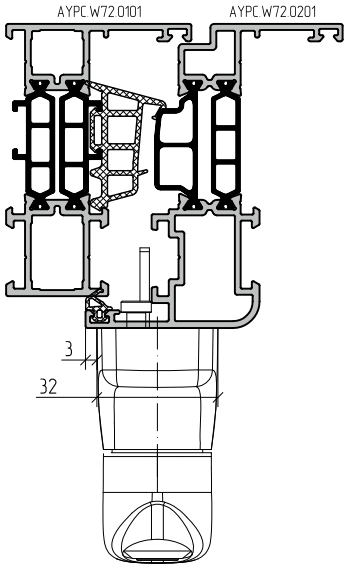

Петля оконная FLASH 00120 N

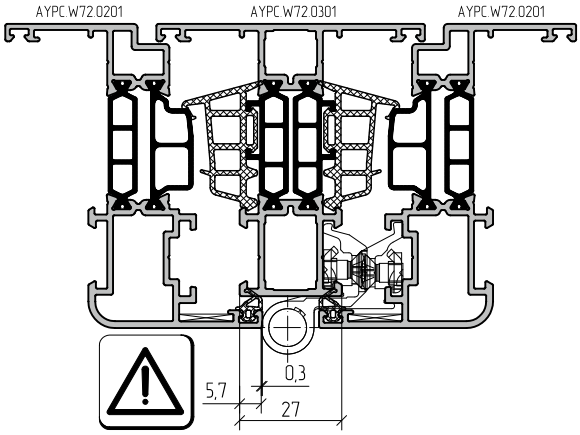

SAVIO

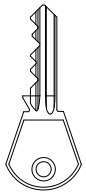

GIESSE

Ручка оконная 1001.00

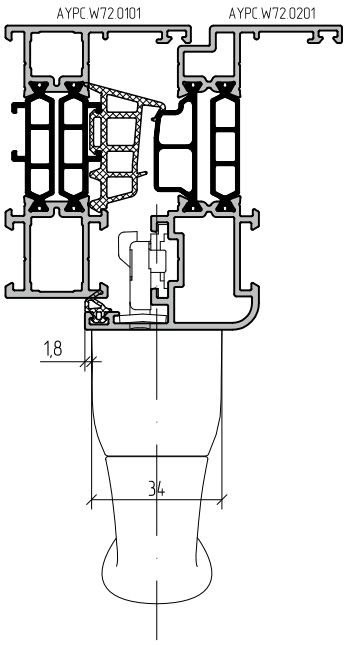

Ручка оконная 1002.00

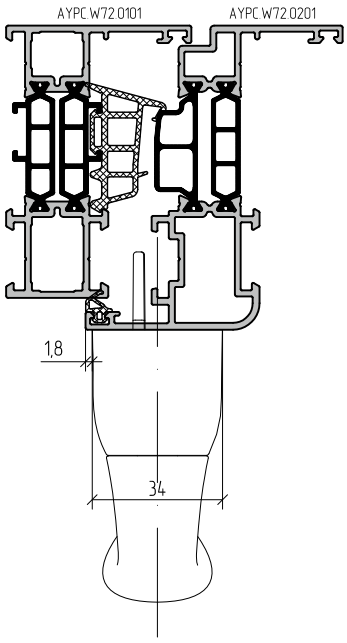

Петля оконная 2022.00

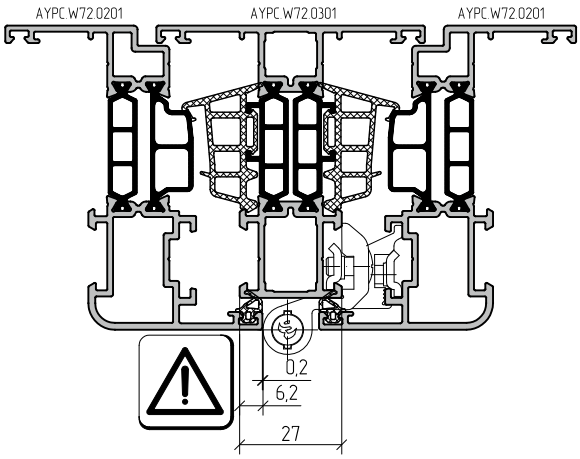

stublina® OpenClose Technology

Обработка профилей створки AYPC.W72.0201,-0202,-0203, AYPC.W72.0221, -0222, -0223 под установку оконной фурнитуры

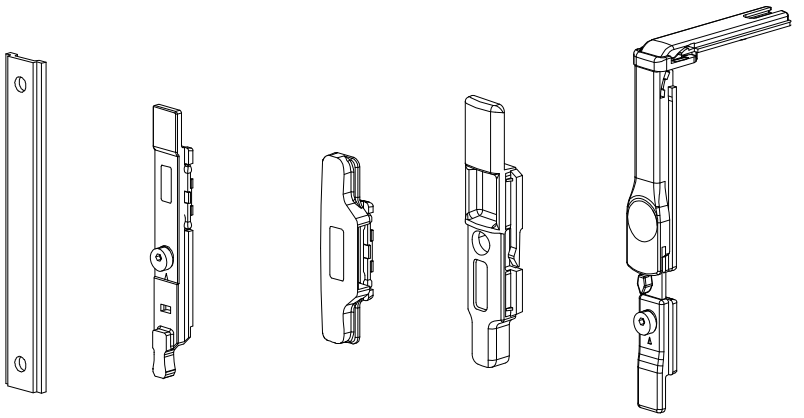

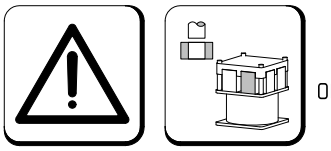

PW72.1
операция №6

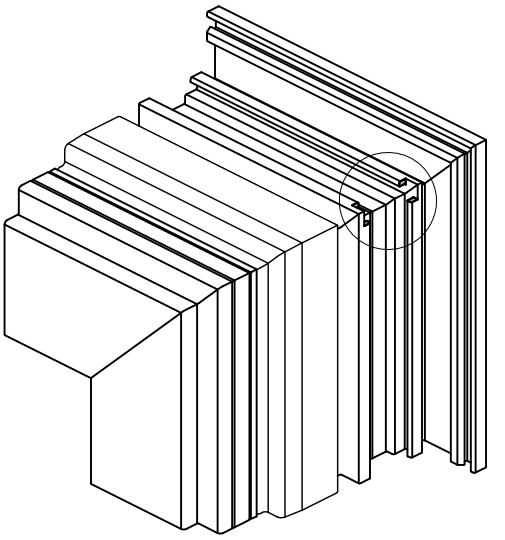

Вырубка кромок паза створки под установку оконной фурнитуры.

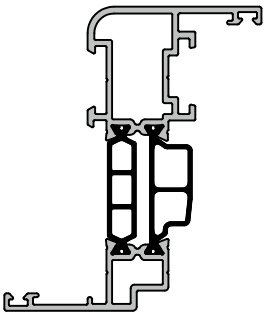

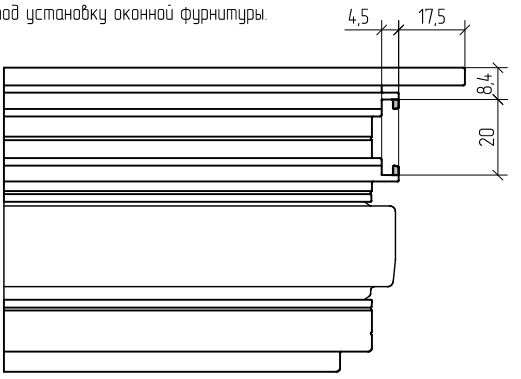

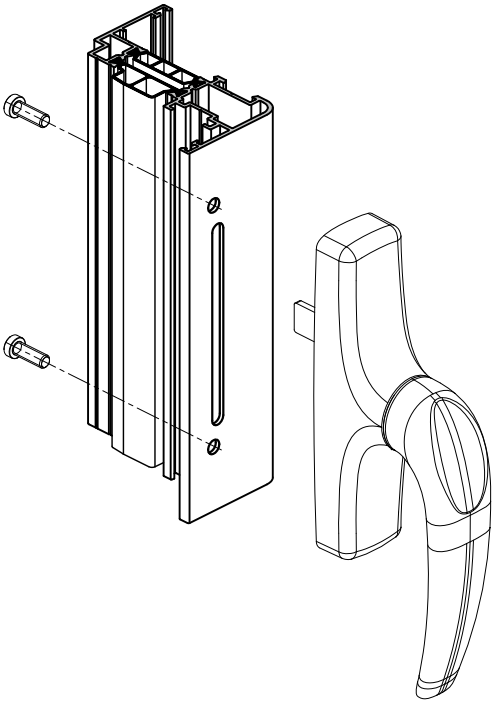

Обработка профилей створок под установку оконной ручки.

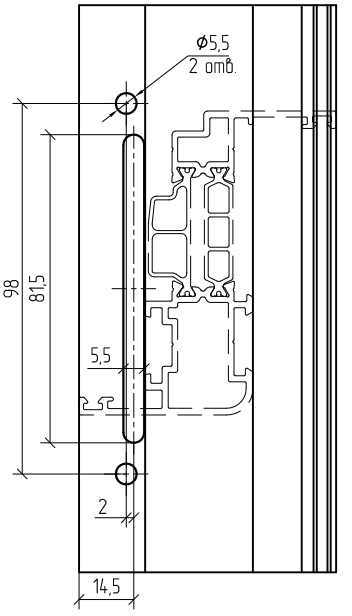

PW72.1
операция №1

Схема обработки тяги AYPC.C48.0612.

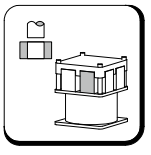

PW72.1
операция №2

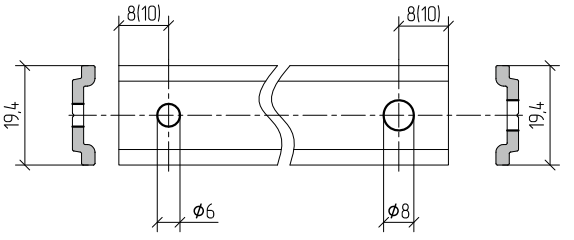

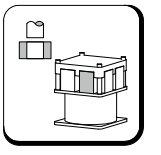

PW72.1
операция №3

Обработка профиля рамы AYPC.W72.0102 под установку петель (верхних ножниц) для окон с фурнитурой **под паз ПВХ**

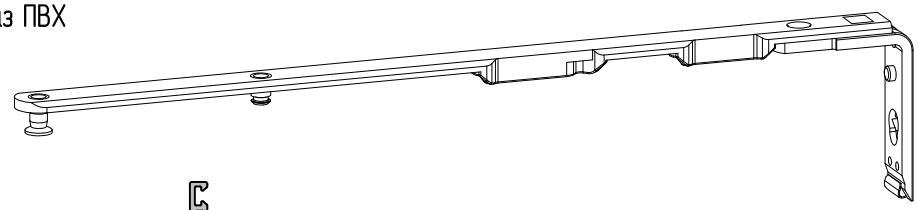

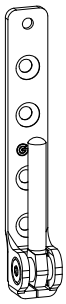

Нижняя рамная часть петли

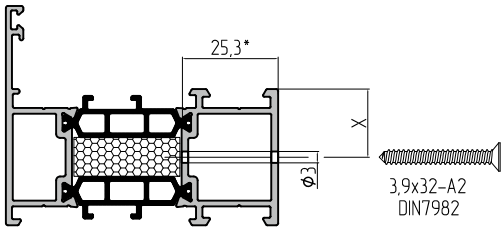

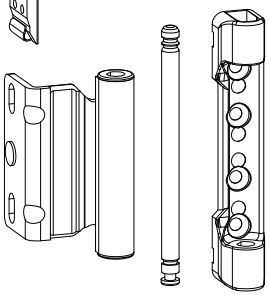

Верхняя петля и ножницы

Обработка под установку GU UNI-JET D

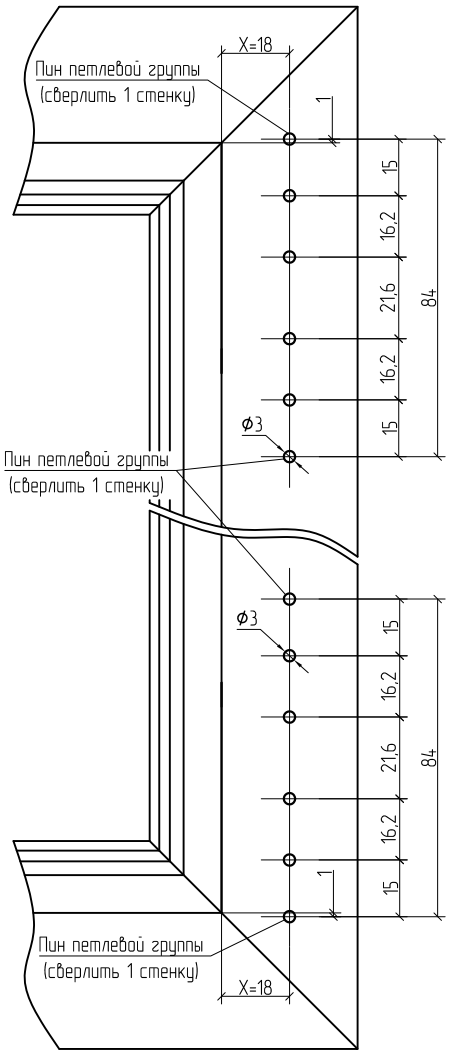

Обработка под установку Sigenia AUBI

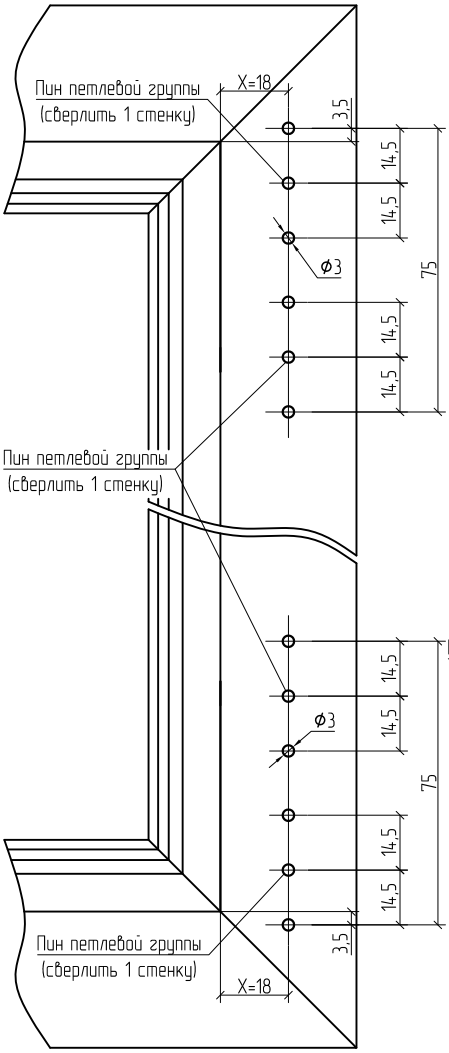

Обработка под установку ROTO NT

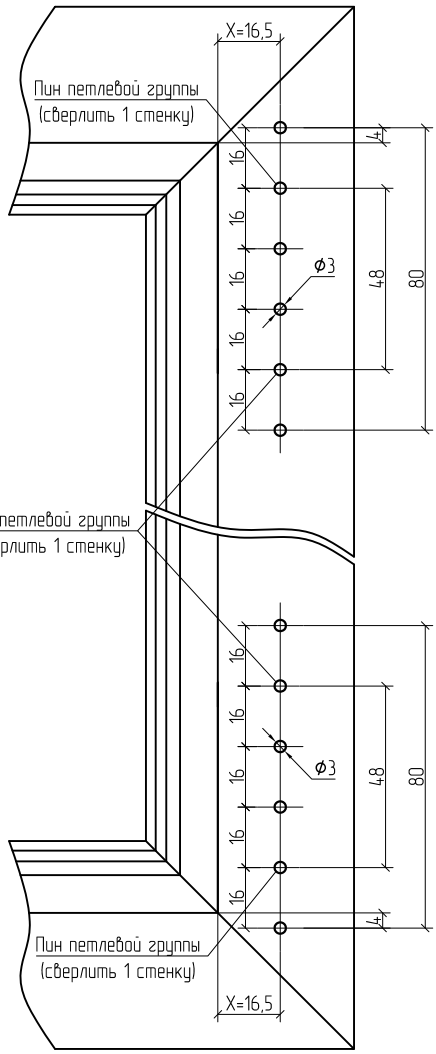

SIEGENIA

GU BKS FERCO

PVC

Roto

Сверлить две стенки профиля рамы под крепление петель. При сверлении использовать шаблоны поставщиков фурнитуры

Обработка профилей створки AYPC.W72.0212 под установку оконной фурнитуры под паз ПВХ

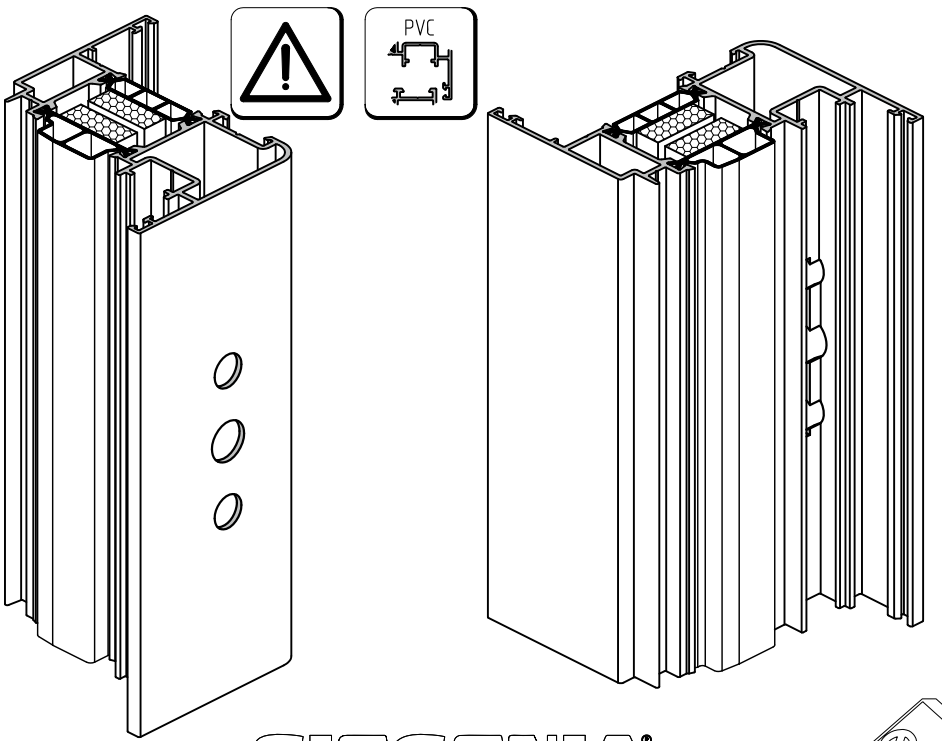

G-U BKS
FERCO
SIEGENIA
Roto

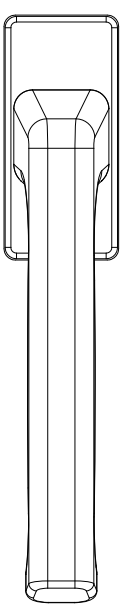

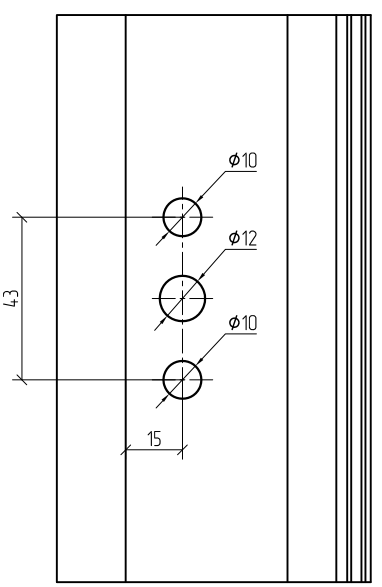

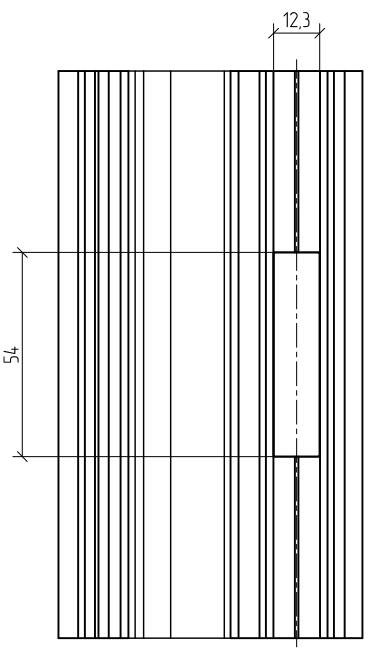

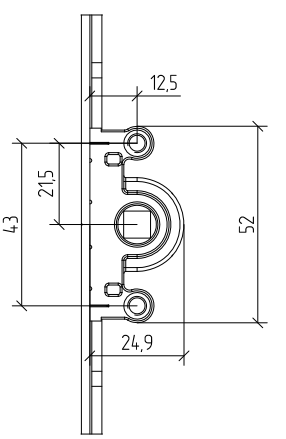

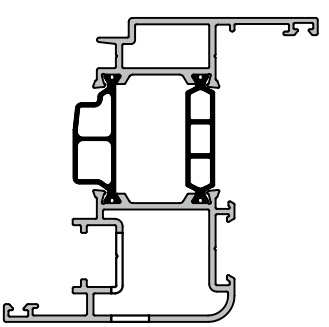

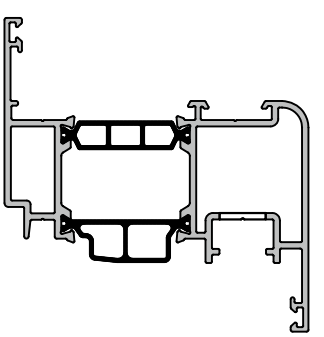

При обработке под привод и ручку использовать инструкции поставщиков фурнитуры.

Пример обработки профилей под установку двухсекционных накладных петель LOIRA + 7010Vi

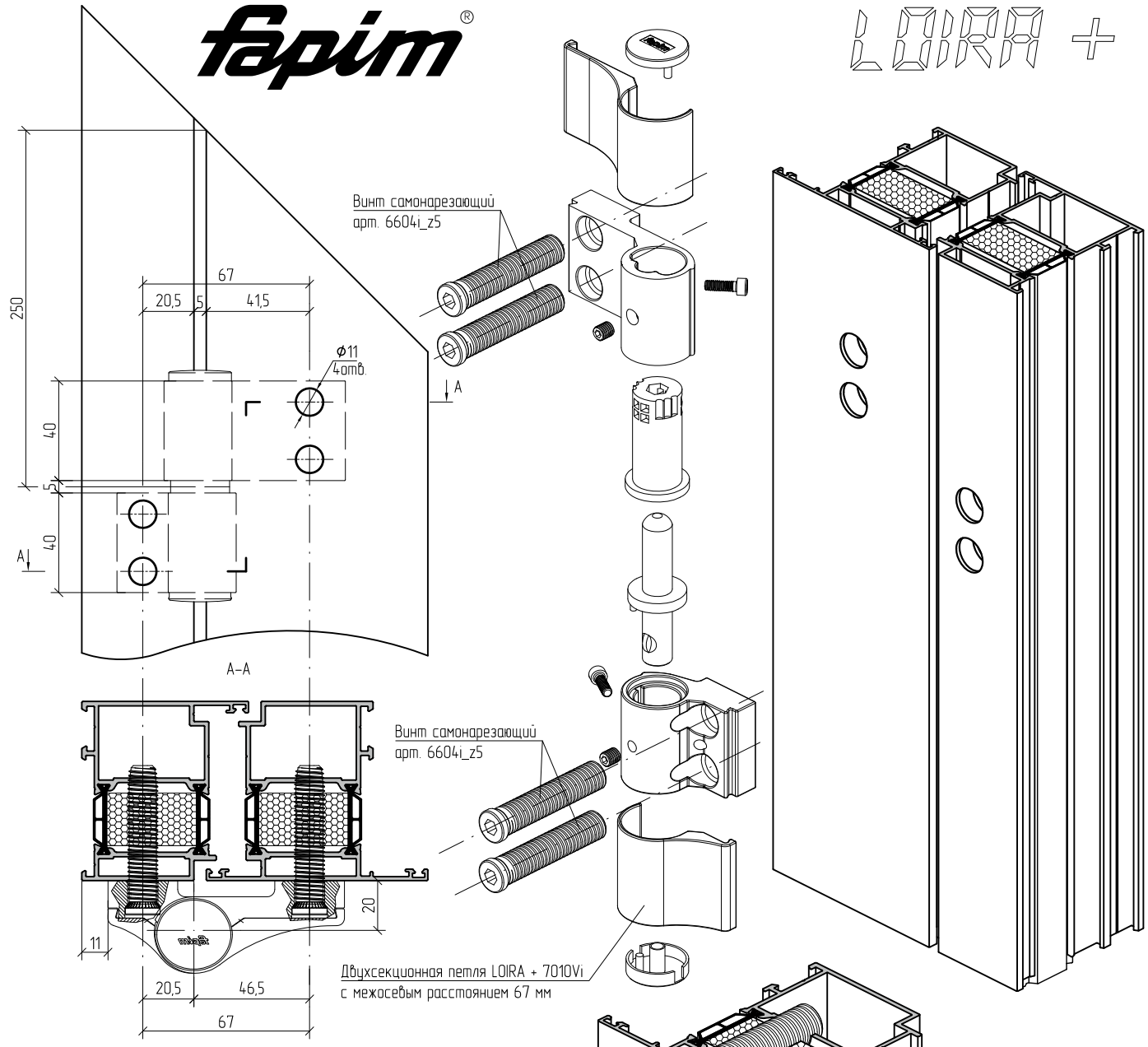

Схема установки петель

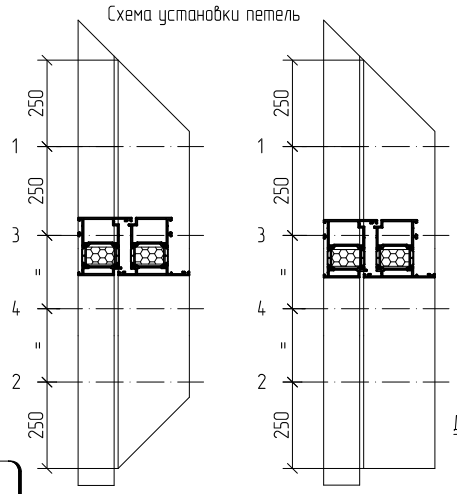

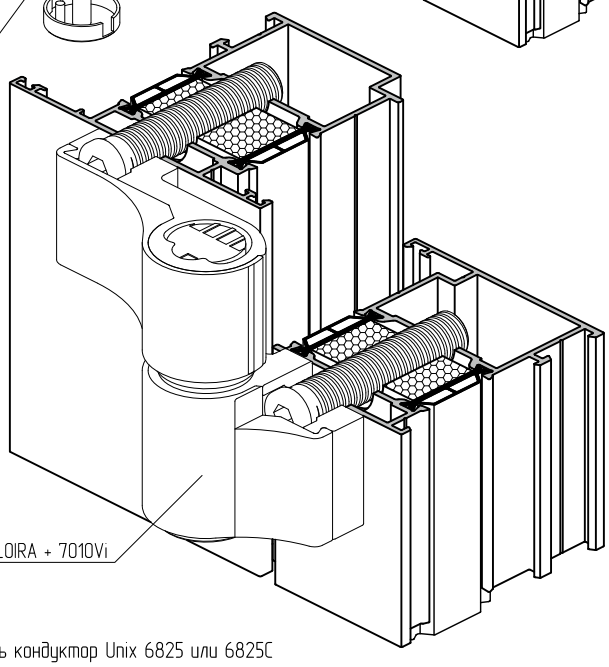

При обработке профилей под установку петель необходимо использовать кондуктор Unix 6825 или 6825C и фрезы 6873 (для крепления с помощью анкеров) или 6877 (для крепления с помощью закладных).

Примеры установки накладных петель на профили створки и рамы дверной серии

открывание наружу

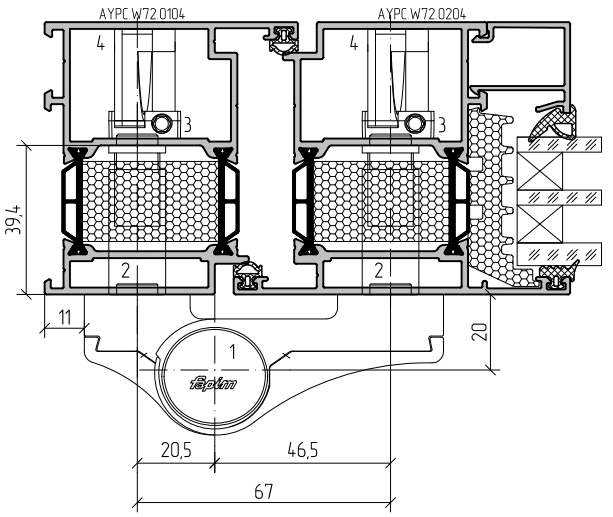

1 – петля накладная LOIRA+, 7010i или 7013i с межосевым расстоянием 67 мм
2 – комплект втулок регулируемых 6664F
3 – комплект закладных пластин 6620i (для 7010i) или 6621i (для 7013i)
4 – винт M8x60 из комплекта 6664F

открывание внутрь

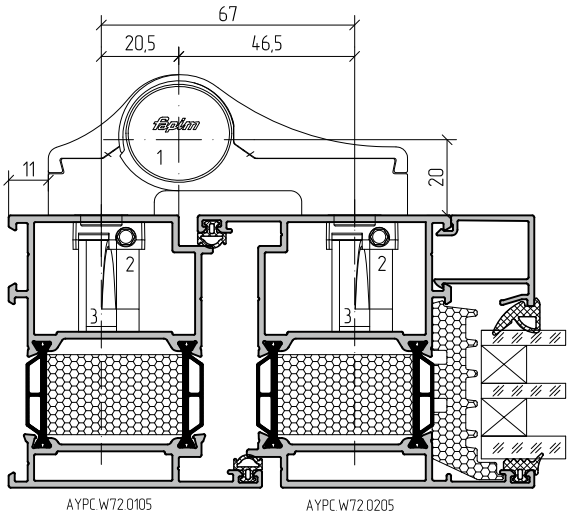

1 – петля накладная LOIRA+, 7010i или 7013i с межосевым расстоянием 67 мм
2 – комплект закладных пластин 6620i (для 7010i) или 6621i (для 7013i)
3 – винты M8x30 из комплекта 6620i (6621i)

открывание наружу

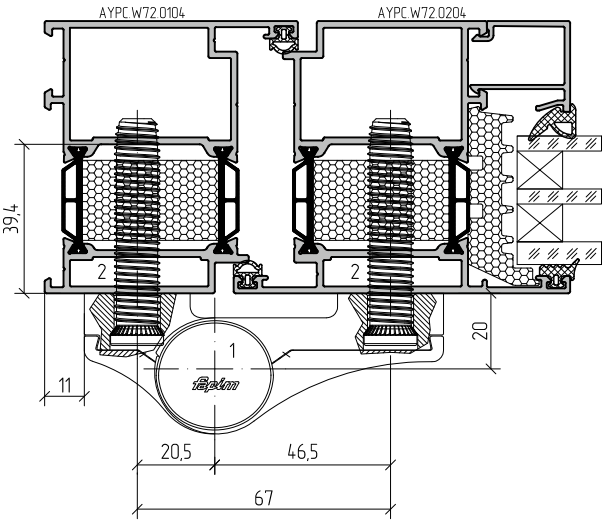

1 – петля накладная LOIRA+, 7010Vi или 7013Vi с межосевым расстоянием 67 мм
2 – винт самонарезающий 60 мм 6604i_z5

открывание внутрь

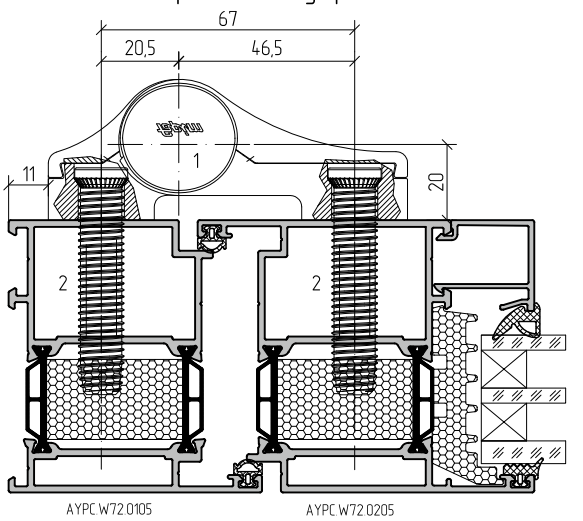

1 – петля накладная LOIRA+, 7010Vi или 7013Vi с межосевым расстоянием 67 мм
2 – винт самонарезающий 60 мм 6604i_z5

открывание наружу

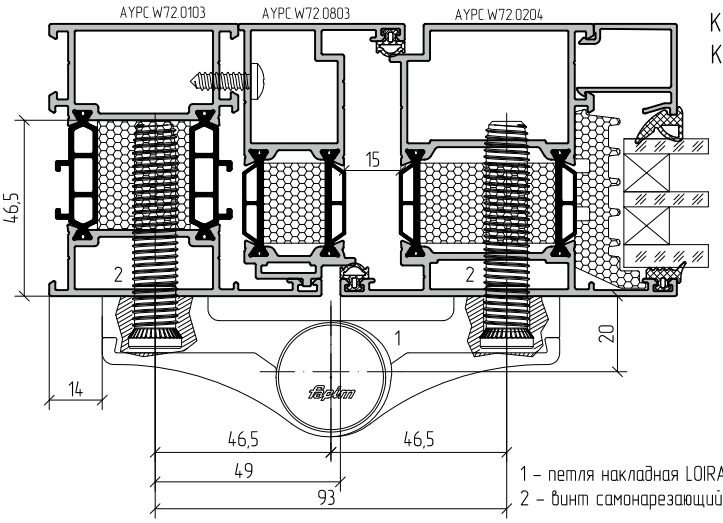

1 – петля накладная LOIRA+, 7050Vi с межосевым расстоянием 93 мм
2 – винт самонарезающий 60 мм 6604i_z5

Кондуктор Unix 6825, отверстия Ø11
Кондуктор Unix 6825C, отверстия Ø15

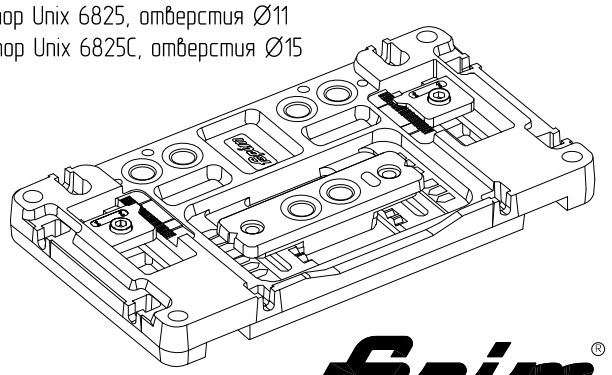

Примеры установки накладных петель на профили створки и рамы дверной серии

открывание наружу

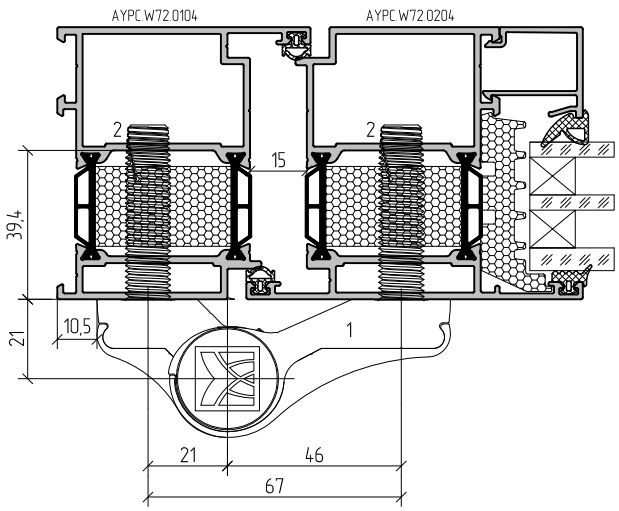

открывание внутрь вариант 1

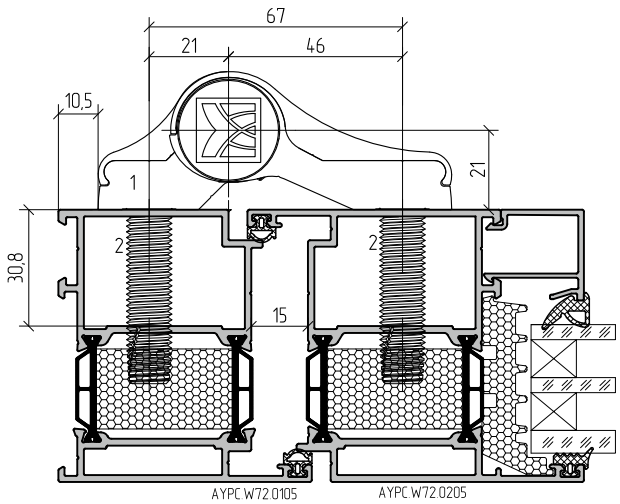

1 – петля накладная Alutech 2AH67 с межосевым расстоянием 67 мм
2 – анкерный шуруп L=58,5 мм из комплекта 2KAV

открывание наружу

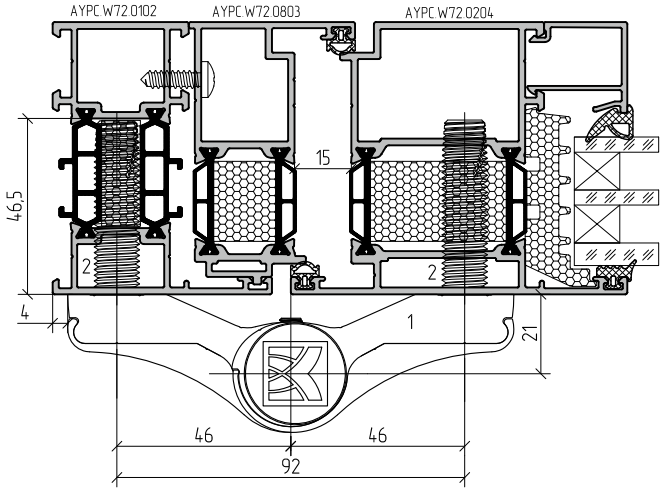

1 – петля накладная Alutech 2AH92 с межосевым расстоянием 92 мм
2 – анкерный шуруп L=58,5 мм из комплекта 2KAV

открывание внутрь вариант 2

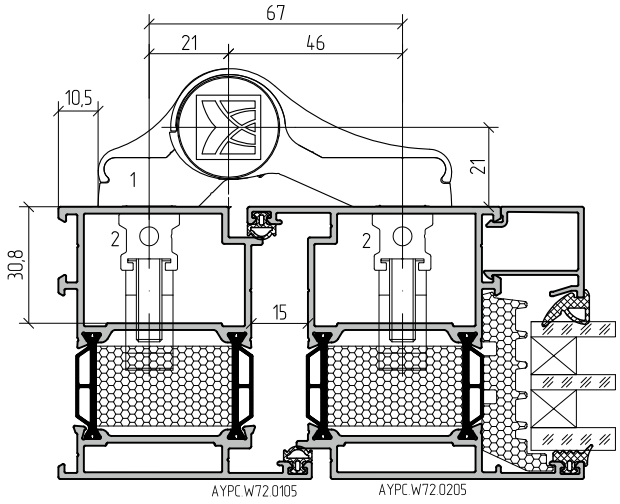

1 – петля накладная Alutech 2AH67 с межосевым расстоянием 67 мм
2 – комплект крепления 2C арт. 2KK

Кондуктор SHN1 для петель Alutech 2AH67, 2AH92 3AH67, 3AH92

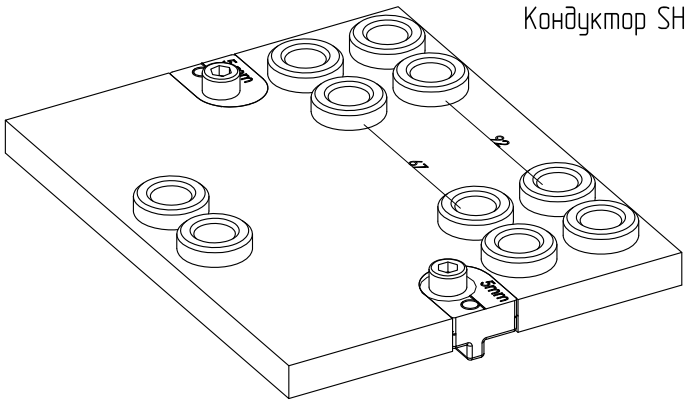

ALUTECH

Примеры установки накладных петель на профили створки и рамы дверной серии

открывание наружу

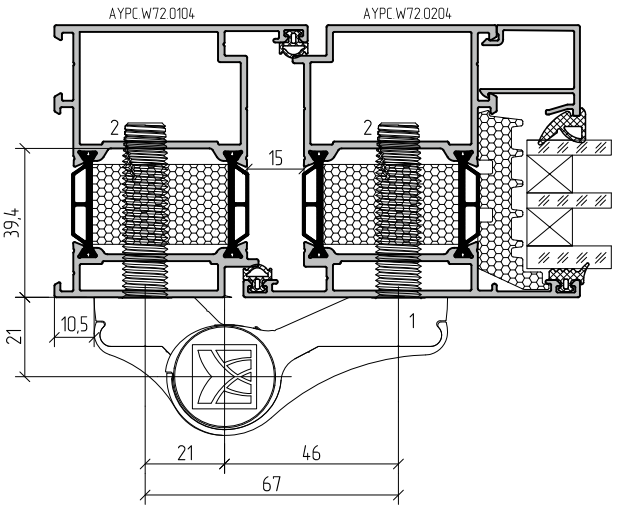

открывание внутрь вариант 1

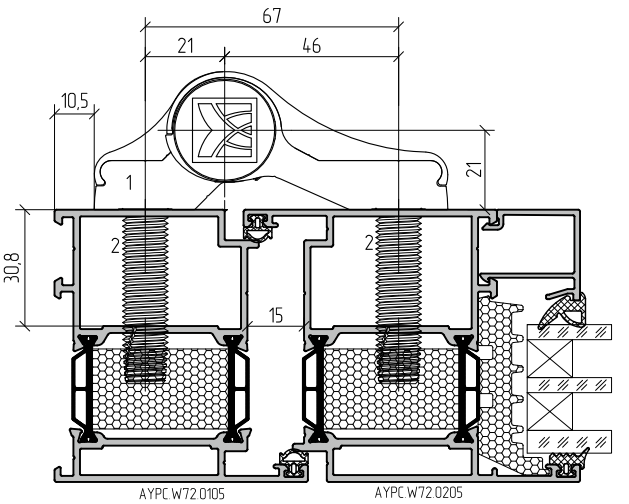

1 – петля накладная Alutech 3AH67 с межосевым расстоянием 67 мм
2 – анкерный шуруп L=58,5 мм из комплекта 3KAV

открывание наружу

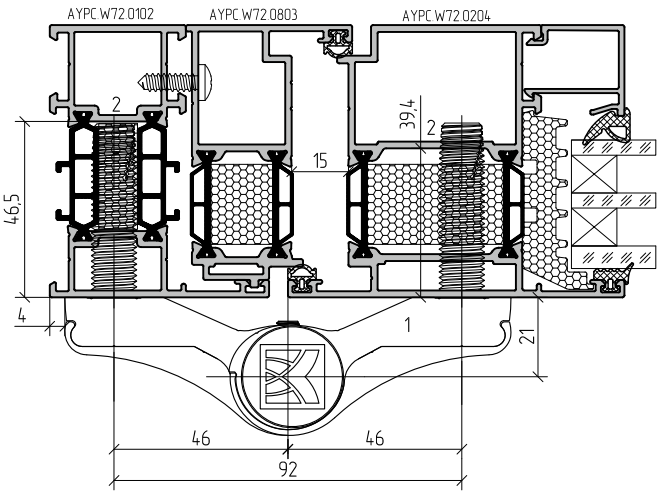

1 – петля накладная Alutech 3AH92 с межосевым расстоянием 92 мм
2 – анкерный шуруп L=58,5 мм из комплекта 3KAV

открывание внутрь вариант 2

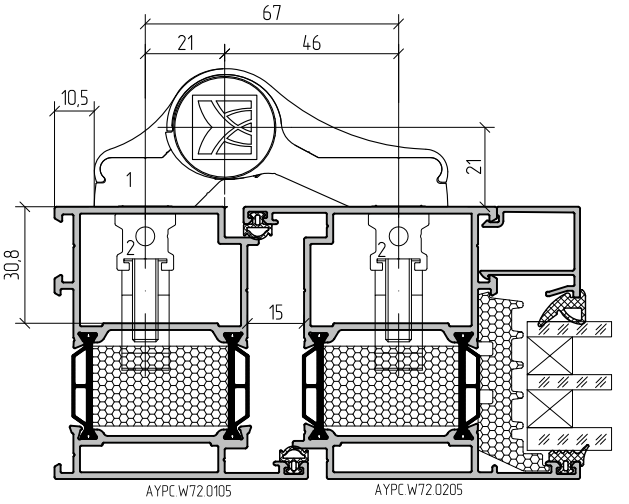

1 – петля накладная Alutech 3AH67 с межосевым расстоянием 67 мм
2 – комплект крепления 3C арт. 3KK

Кондуктор SHN1 для петель Alutech 2AH67, 2AH92 3AH67, 3AH92

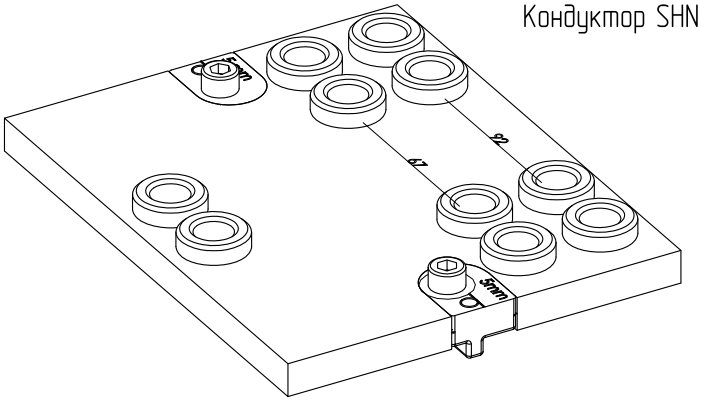

ALUTECH

Примеры установки роликовых петель на профили створки и рамы дверной серии

открывание наружу

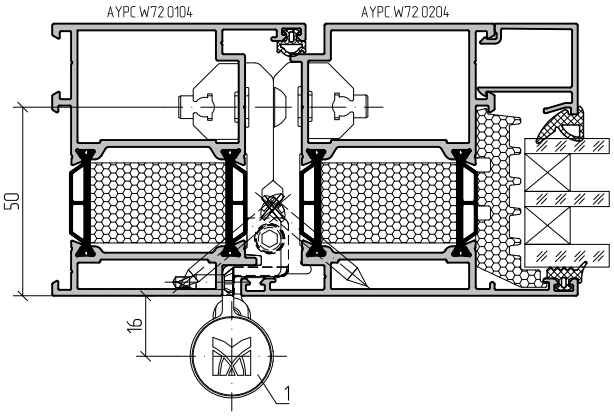

1 – петля роликовая Alutech R720UT с комплектом крепления

открывание внутрь

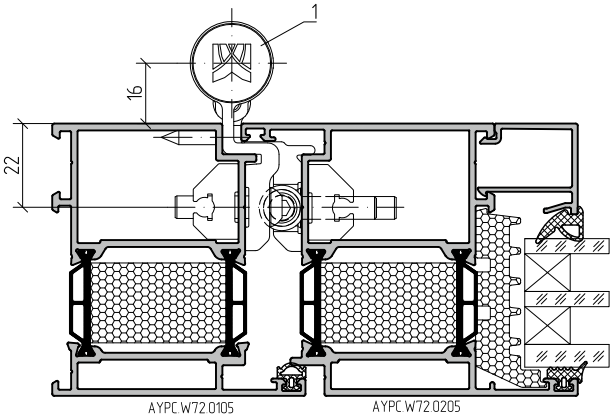

1 – петля роликовая Alutech R6272IN с комплектом крепления

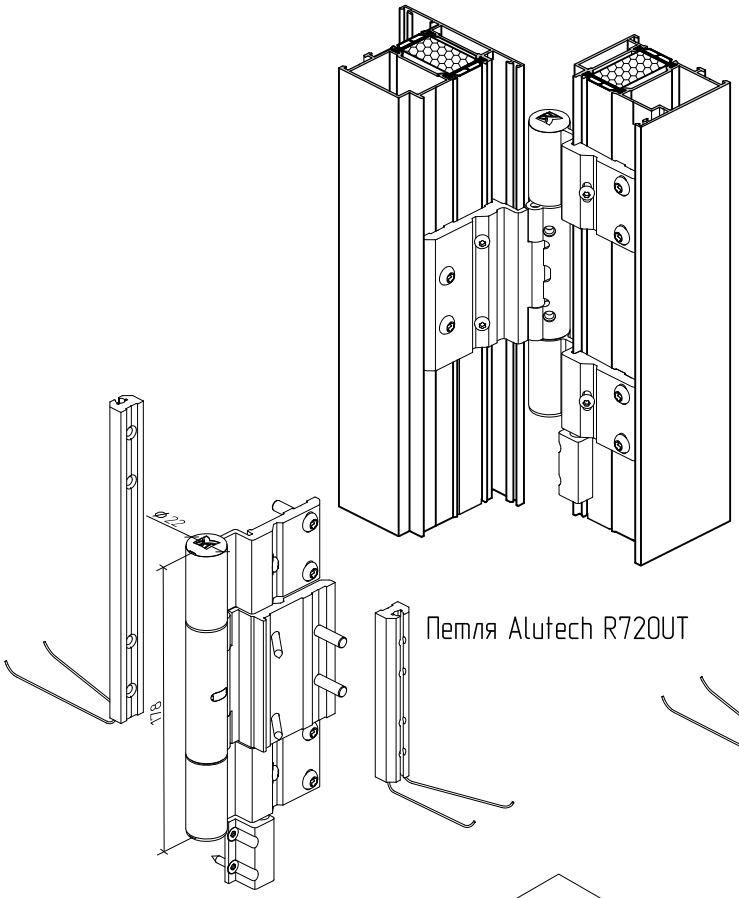

Петля Alutech R720UT

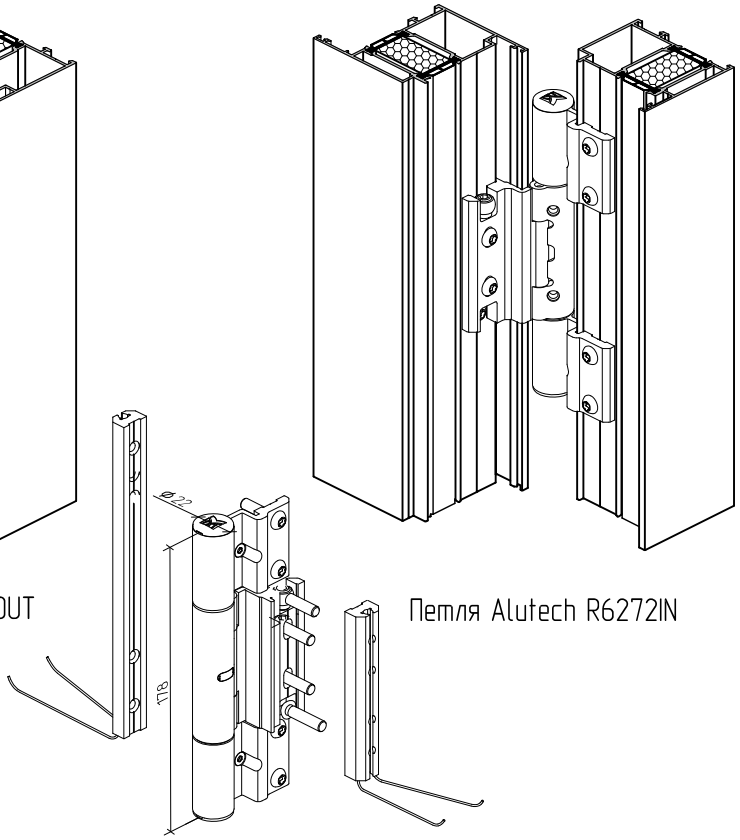

Петля Alutech R6272IN

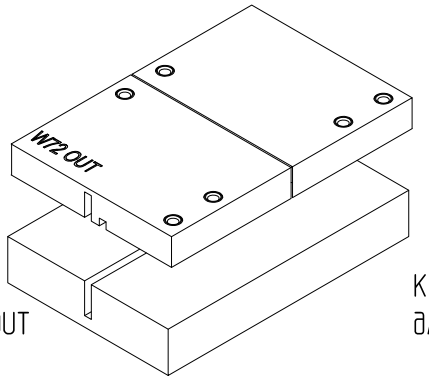

Кондуктор K720UT
для петли Alutech R720UT

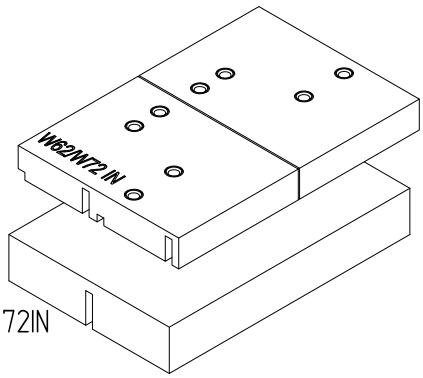

Кондуктор K6272IN
для петли Alutech R6272IN

Схема, последовательность и возможные варианты установки, а также регулировки петель показаны в монтажных инструкциях.

ALUTECH

Примеры установки скрытых петель на профили створки и рамы дверной серии

открывание наружу

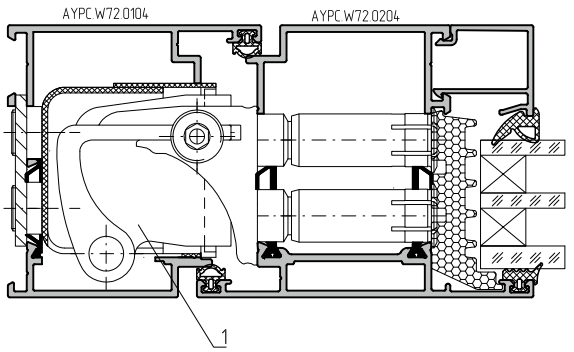

1 – Петля Dr.Hahn V35110035

открывание внутрь

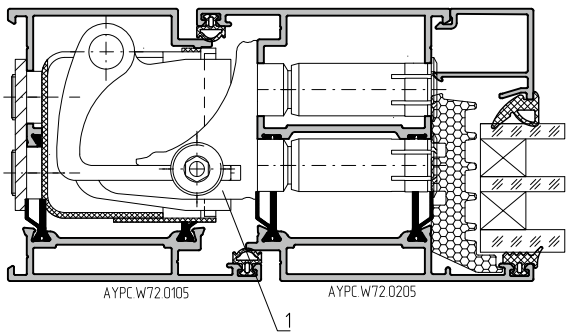

1 – Петля Dr.Hahn V35110035

открывание наружу

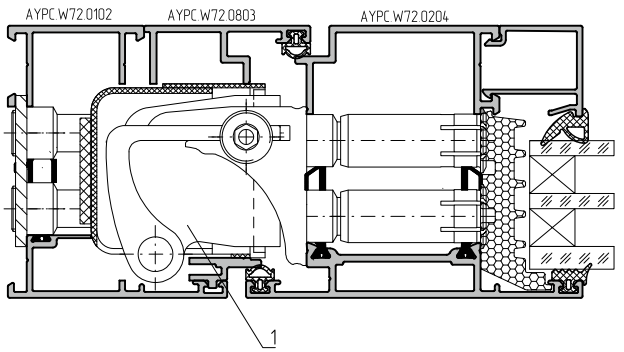

1 – Петля Dr.Hahn V35110035

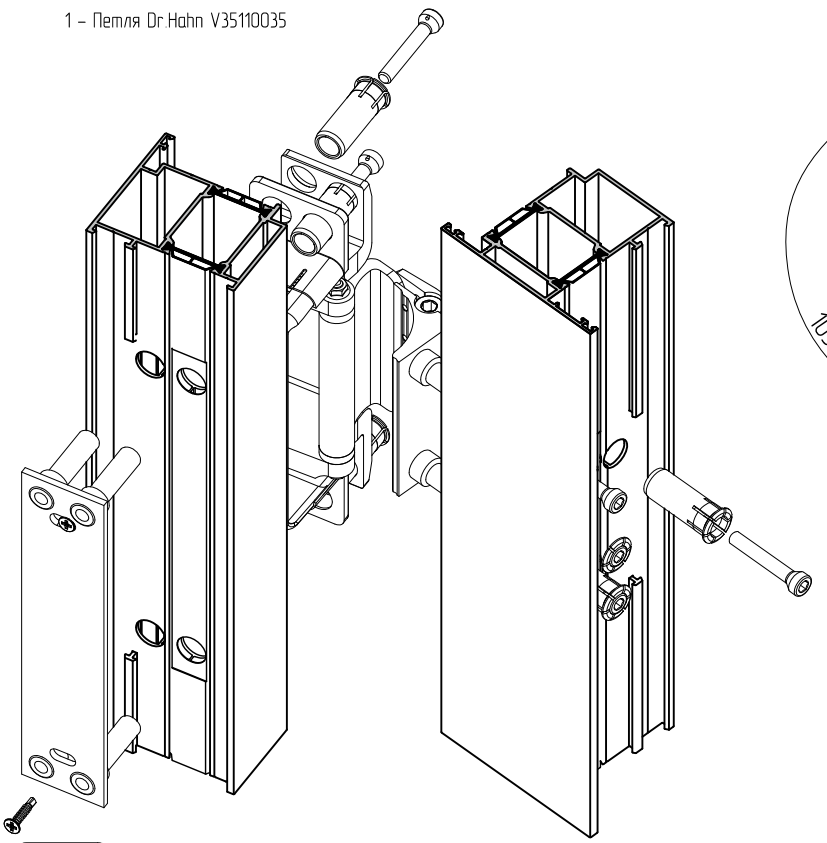

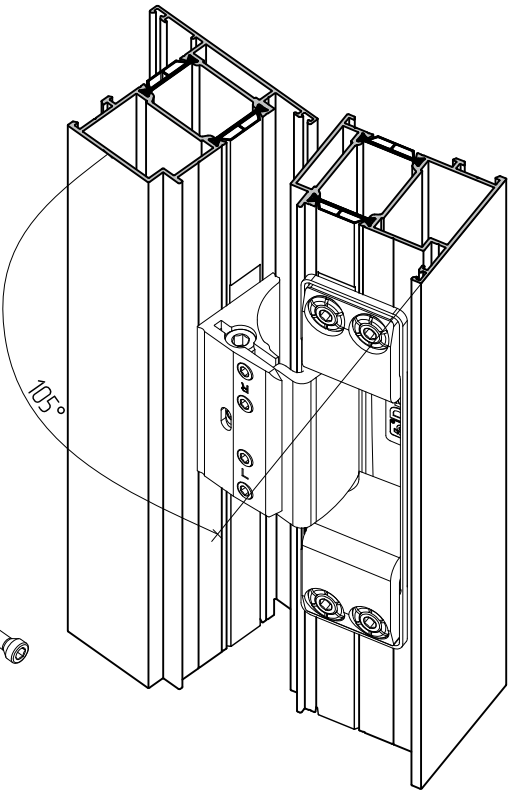

Схема, последовательность и возможные варианты установки, а также регулировки петель показаны в монтажных инструкциях.

Dr.Hahn DESIGN·TECHNIK·SERVICE

Примеры установки нажимного гарнитура, цилиндров и замков на профили створки и рамы дверной серии

открывание наружу

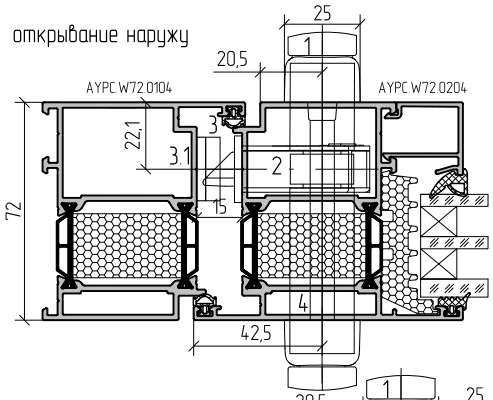

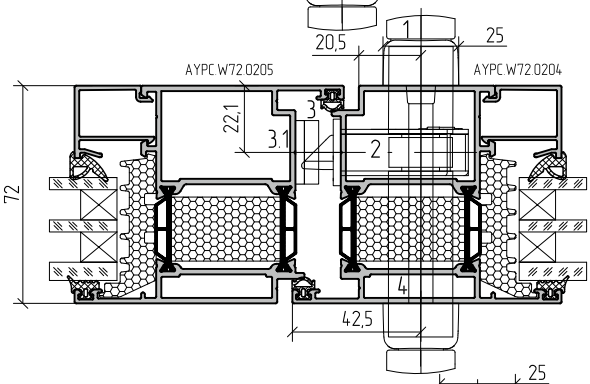

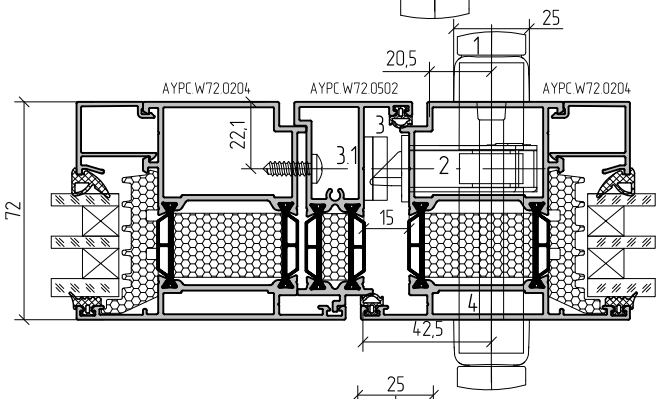

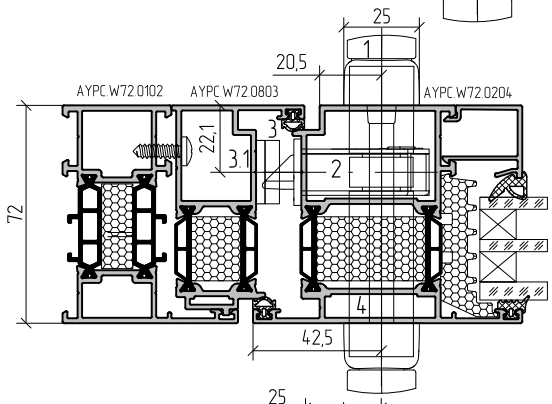

открывание внутрь

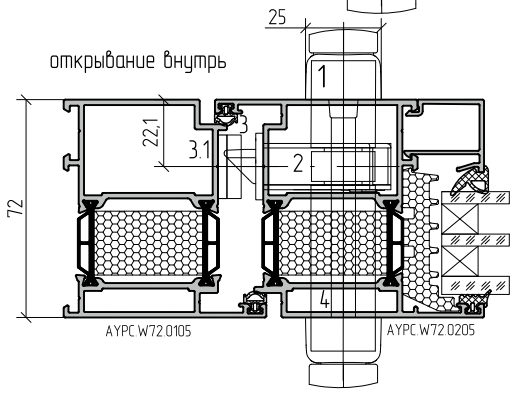

1 – нажимной гарнитур 1022.00
250/25/85/8

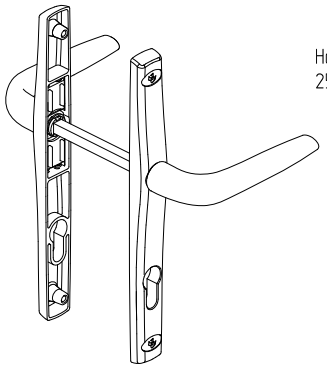

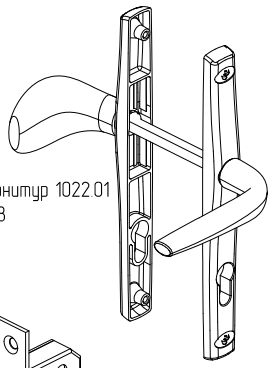

Нажимной гарнитур 1022.01
250/25/85/8

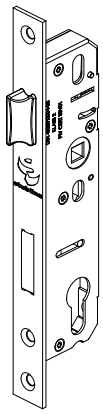

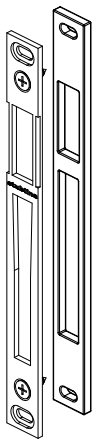

2 – замок 3021.00
30/22/85/8

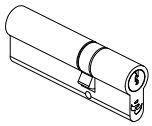

4 – цилиндр 35/61 5072.00
цилиндр 31/61 5057.00

3 – ответная планка замка 3016.10
3.1 – подкладка AYPC.C43.0913

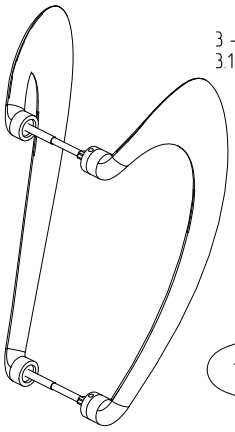

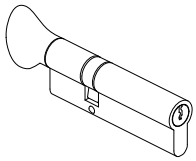

Цилиндр 31/61 5105.00

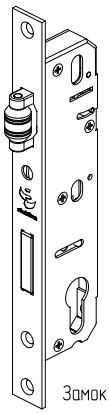

Замок 3031.00

Ручка офисная 1020.00

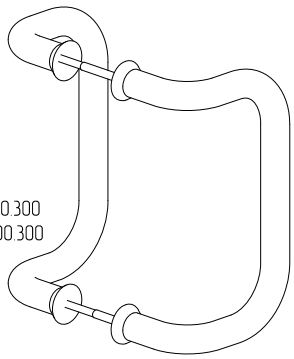

Ручка офисная RD 100.300
Ручка офисная RD 400.300

Шпингалет дверной 3060.00

Шпингалет дверной 3062.00

Планка ответная верхняя к шпингалету
3012.00

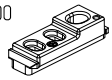

Планка ответная нижняя к шпингалету
3009.00

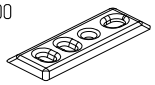

Пример обработки профилей под установку замка 3021.00 (30/22/85/8), цилиндра 5056.00 (31/51), ручки дверной 1032.00 и накладок на цилиндр 1031.02. Дверь двупольная открыванием наружу

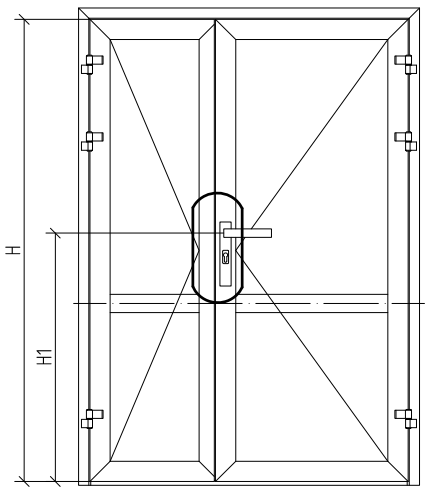

H – высота створки
H1 – размер от низа створки до оси ручки

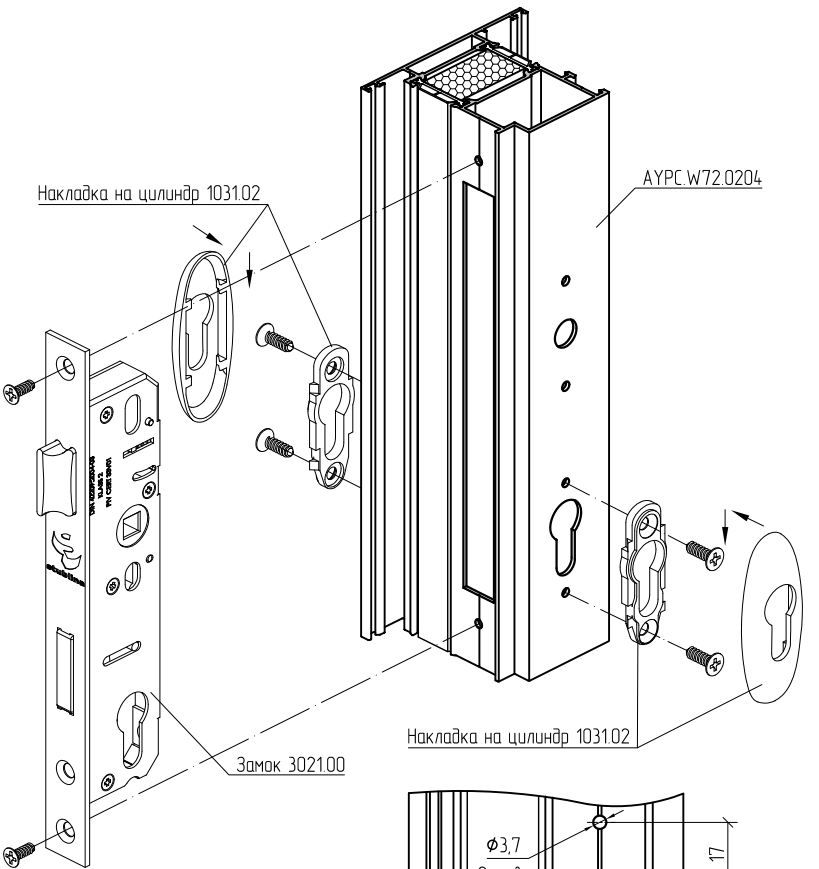

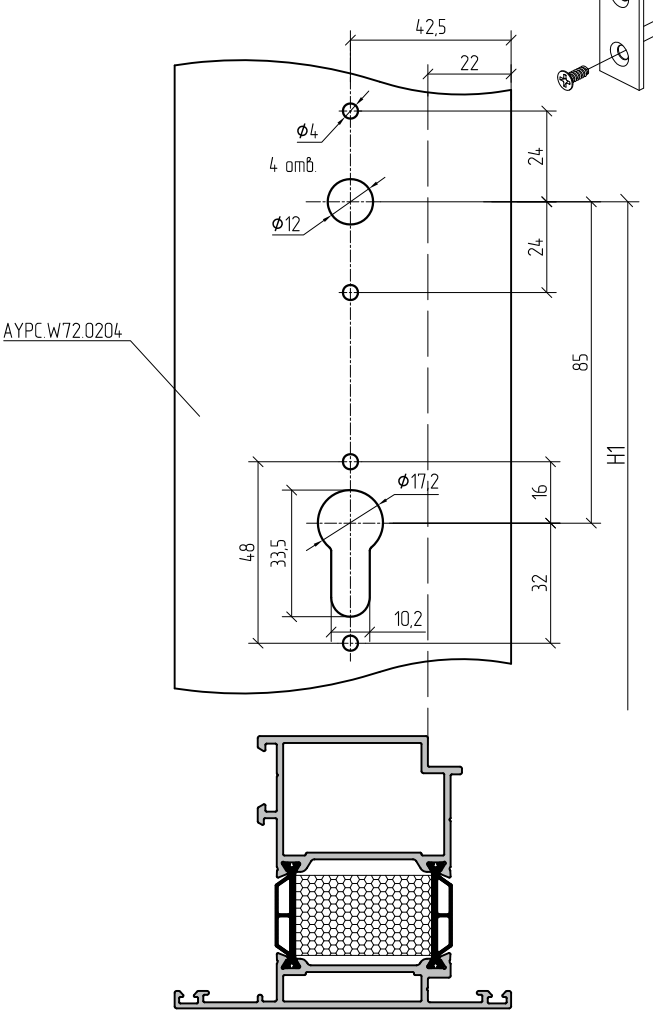

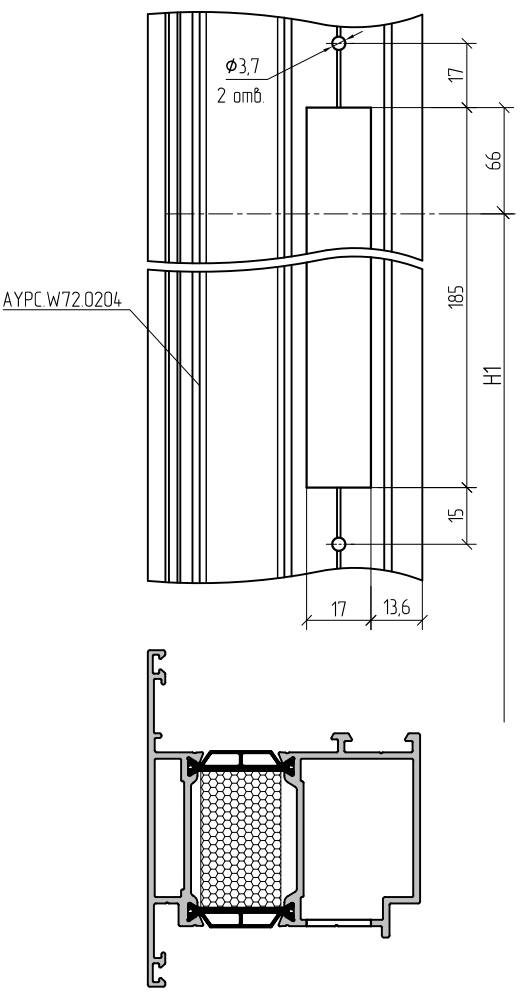

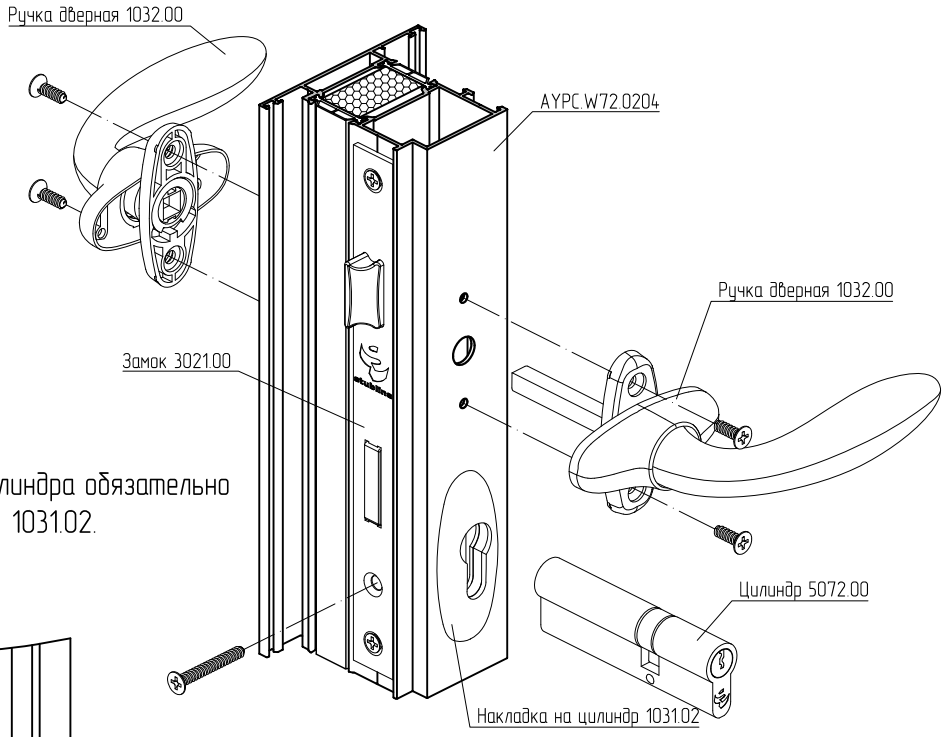

Перед установкой цилиндра обязательно устанавить накладки 1031.02.

Пример обработки профилей под установку ответной планки 3016.10. Дверь двупольная открыванием наружу

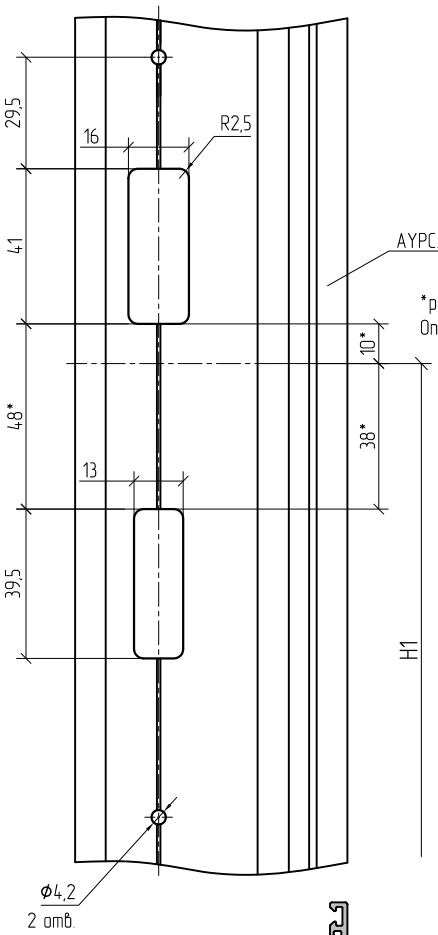

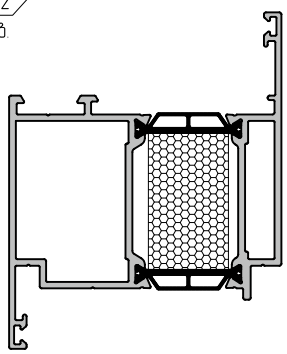

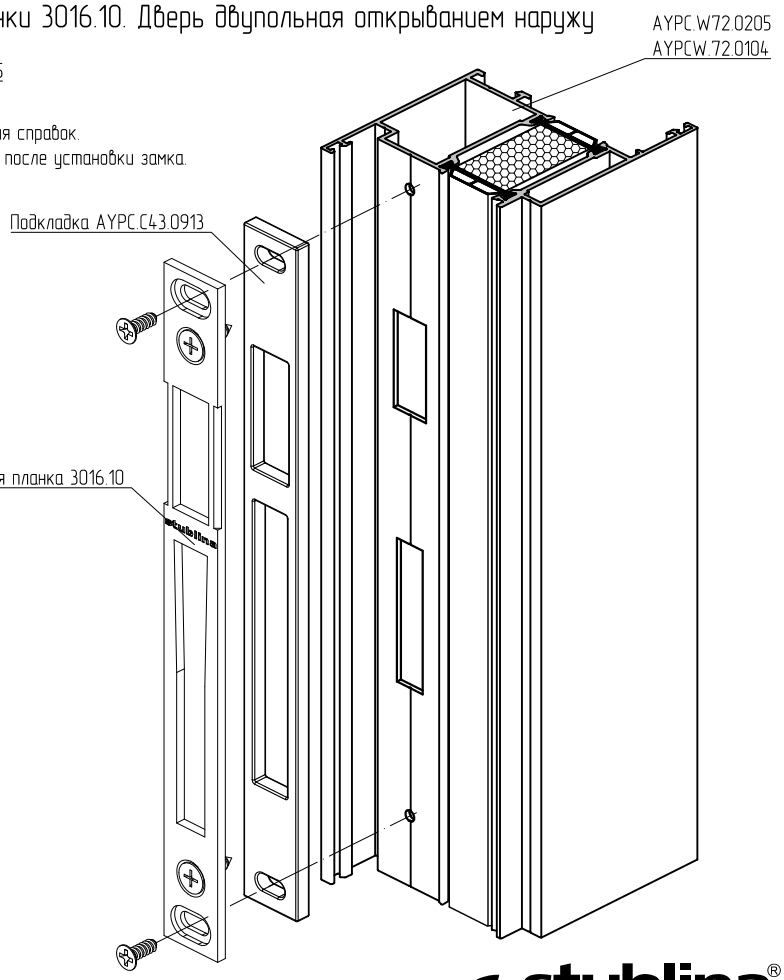

stublina® OpenClose Technology

ALUTECH ALT W72
Система рамного остекления с терморазрывом

АВТОМАТИЧЕСКИЕ ПОРОГИ

Данные для заказа 13.01
Комплектующие изделия 13.02
Сечения и узловые решения 13.05
Примеры расчета типовых конструкций 13.10

Артикул	Наименование / Эскиз	Масса, кг/п.м	Внешний периметр, мм	Площадь сечения, мм^2	Код по каталогу	Цвет профиля	Длина поставки, п.м	Количество в упаковке		Масса упаковки	
								шт.	п.м	нетто, кг	брутто, кг
AYPC.W62.0816	Профиль примыкания цоколя 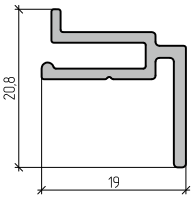	0,212	108,5	78,4	10806500 10806521 10806524 10806530 10806531	00 RAL 9016 RAL 8014 RAL 8017 RAL 9006	6,5	12	78	16,5	16,9
AYPC.W62.0817	Профиль примыкания створки 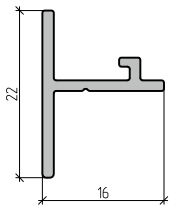	0,159	83,0	58,9	10806600 10806621 10806624 10806630 10806631	00 RAL 9016 RAL 8014 RAL 8017 RAL 9006	6,5	12	78	12,4	12,7

Рисунок	Код	Артикул	Применение
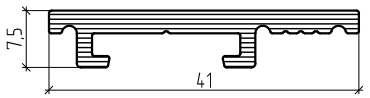	10817300	AYPC.W62.0920	Адаптер порога FAPIM DA0581 IGLOO.(5,8 м.пог.)
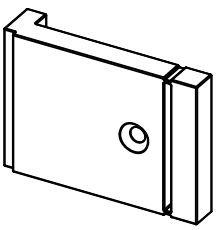	10817400	AYPC.W62.0921	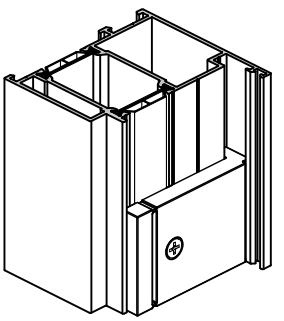 Упор выпадающего порога. Норма упаковки – 60 шт.
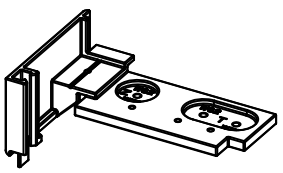	10817700	AYPC.W62.0923	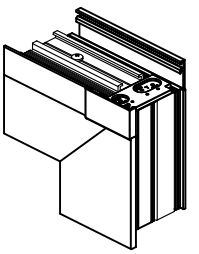 Заглушка створки. Норма упаковки – 40 шт.
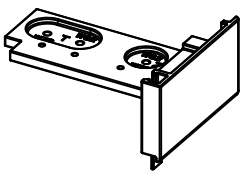	10817800	AYPC.W62.0923-01	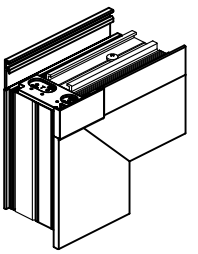 Заглушка створки. Норма упаковки – 40 шт.
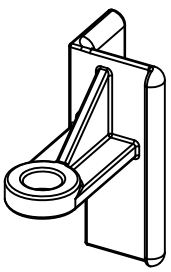	10817900	AYPC.W62.0924	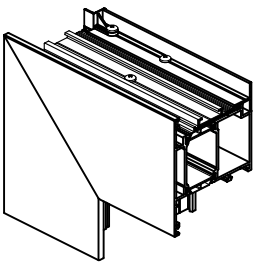 Заглушка профиля примыкания. Норма упаковки – 200 шт.
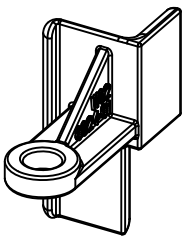	10818000	AYPC.W62.0924-01	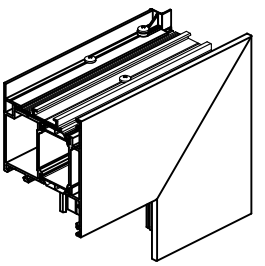 Заглушка профиля примыкания. Норма упаковки – 200 шт.

Рисунок	Код	Артикул	Применение
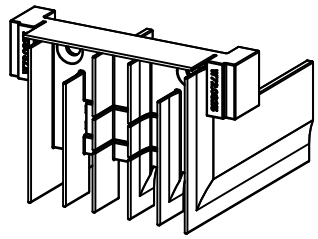	10918000	AYPC.W72.0925	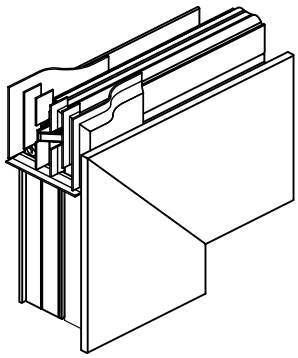 Манжета EPDM. Норма упаковки – 30 шт.
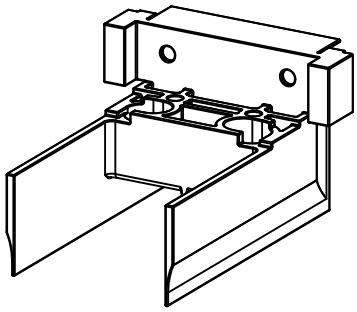	10918100	AYPC.W72.0926	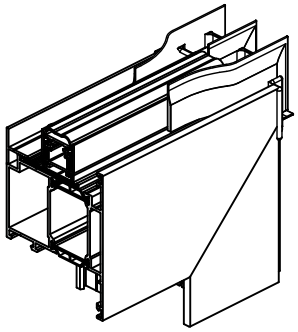 Манжета EPDM. Норма упаковки – 15 шт.
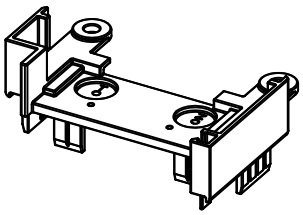	10916300	AYPC.W72.0927	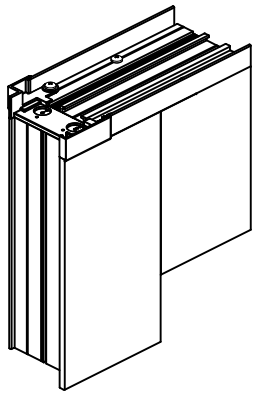 Заглушка цоколя. Норма упаковки – 20 шт.
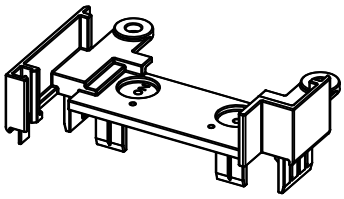	10918300	AYPC.W72.0927-01	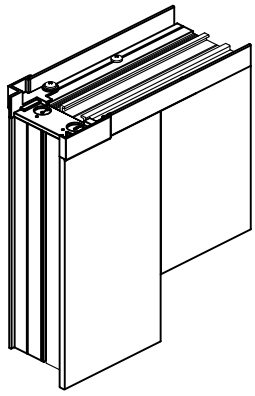 Заглушка цоколя. Норма упаковки – 20 шт.

Рисунок	Наименование	Код	Артикул	Цвет
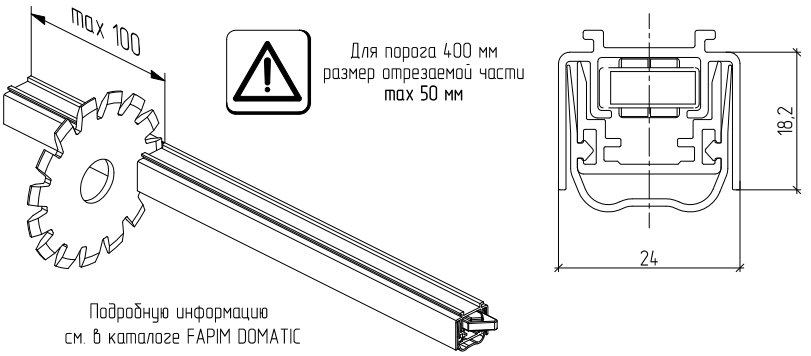	Порог 400 мм	13121400	DA0581040	00
	Порог 600 мм	13120900	DA0581060	00
	Порог 700 мм	13121000	DA0581070	00
	Порог 800 мм	13121100	DA0581080	00
	Порог 900 мм	13121200	DA0581090	00
	Порог 1000 мм	13121300	DA0581100	00
	Порог 1100 мм	13121600	DA0581110	–

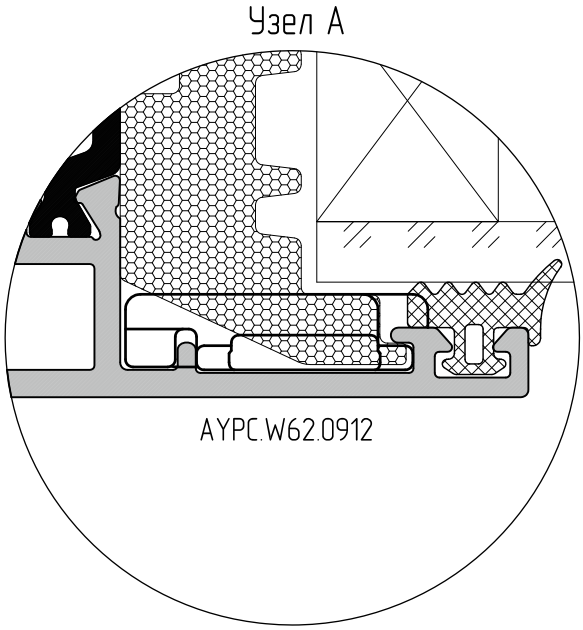

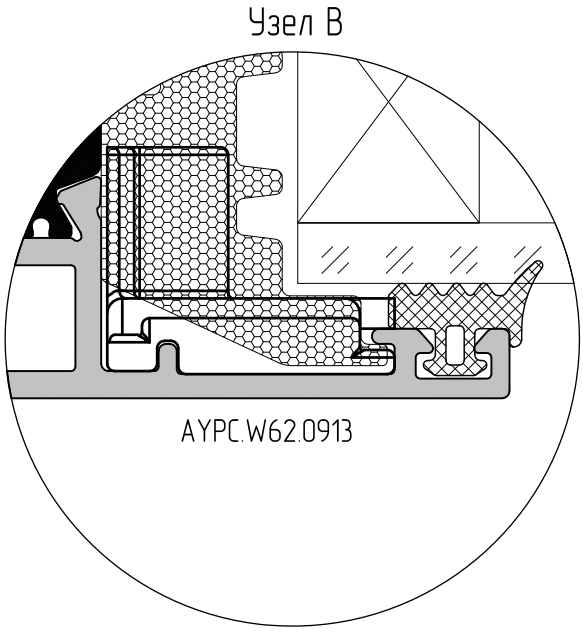

В целях улучшения характеристик конструкций, в некоторых типах соединений профилей рекомендуется заменять или добавлять комплектующие изделия. В представленных далее сечениях, уголок выравнивающий AYPC.W62.0957 предлагается заменить на уголок пластиковый AYPC.W62.0912, а также дополнительно устанавливать уголок пластиковый AYPC.W62.0913. Узлы возможной замены обозначены "Узел А" и "Узел В" для уголков AYPC.W62.0912 и AYPC.W62.0913 соответственно.

Контурное исполнение. Открывание наружу

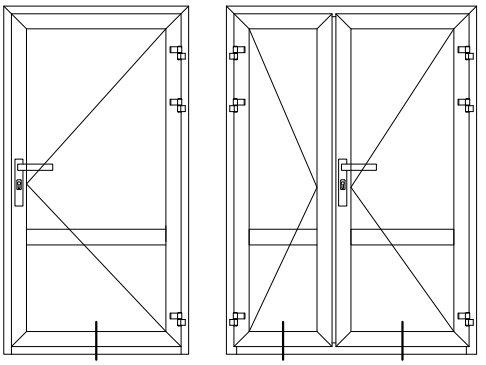

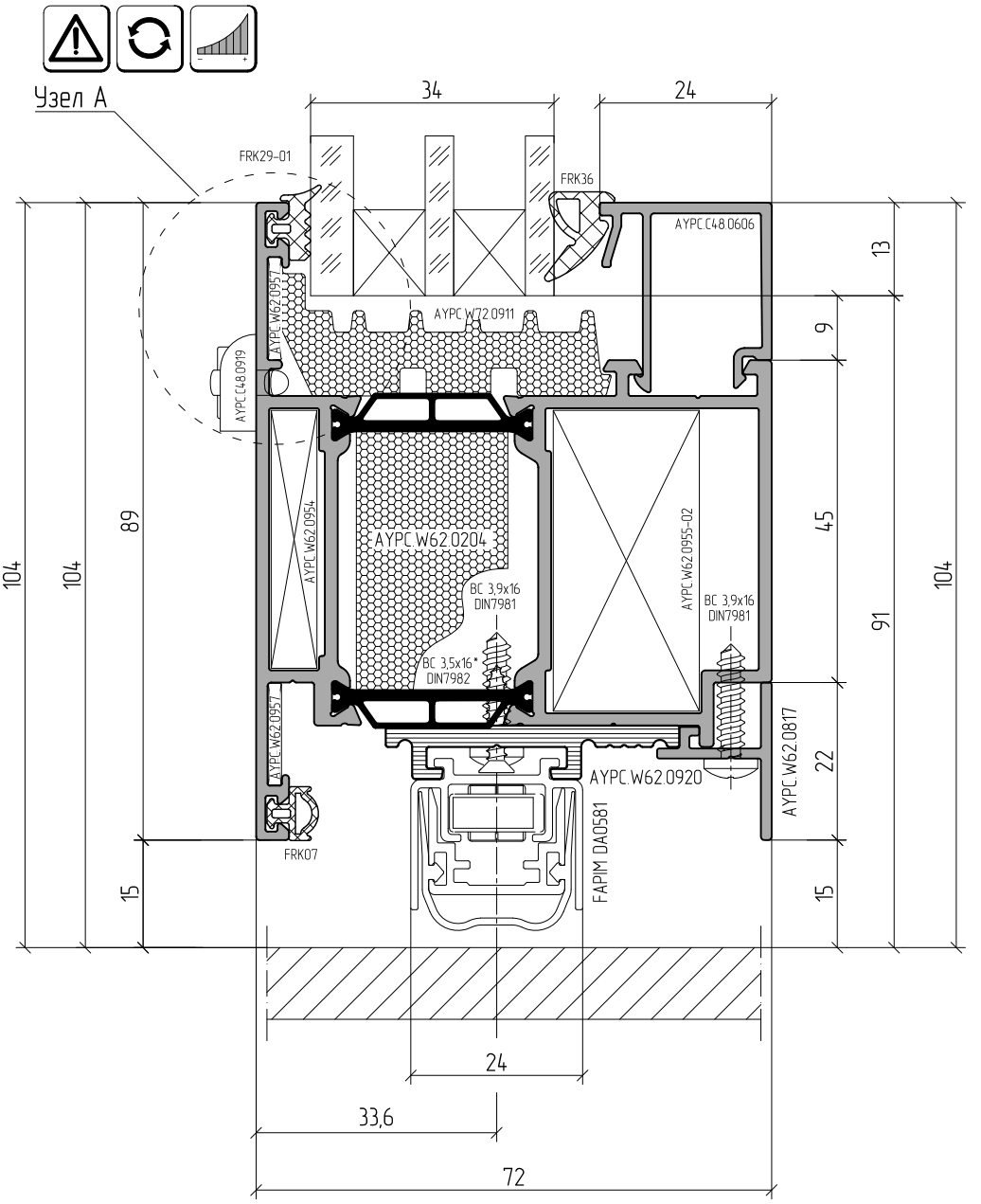

* Поставляется совместно с порогом FAPIM DA0581

Контурное исполнение. Открывание внутрь

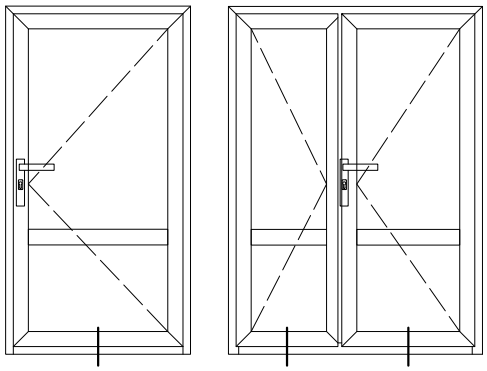

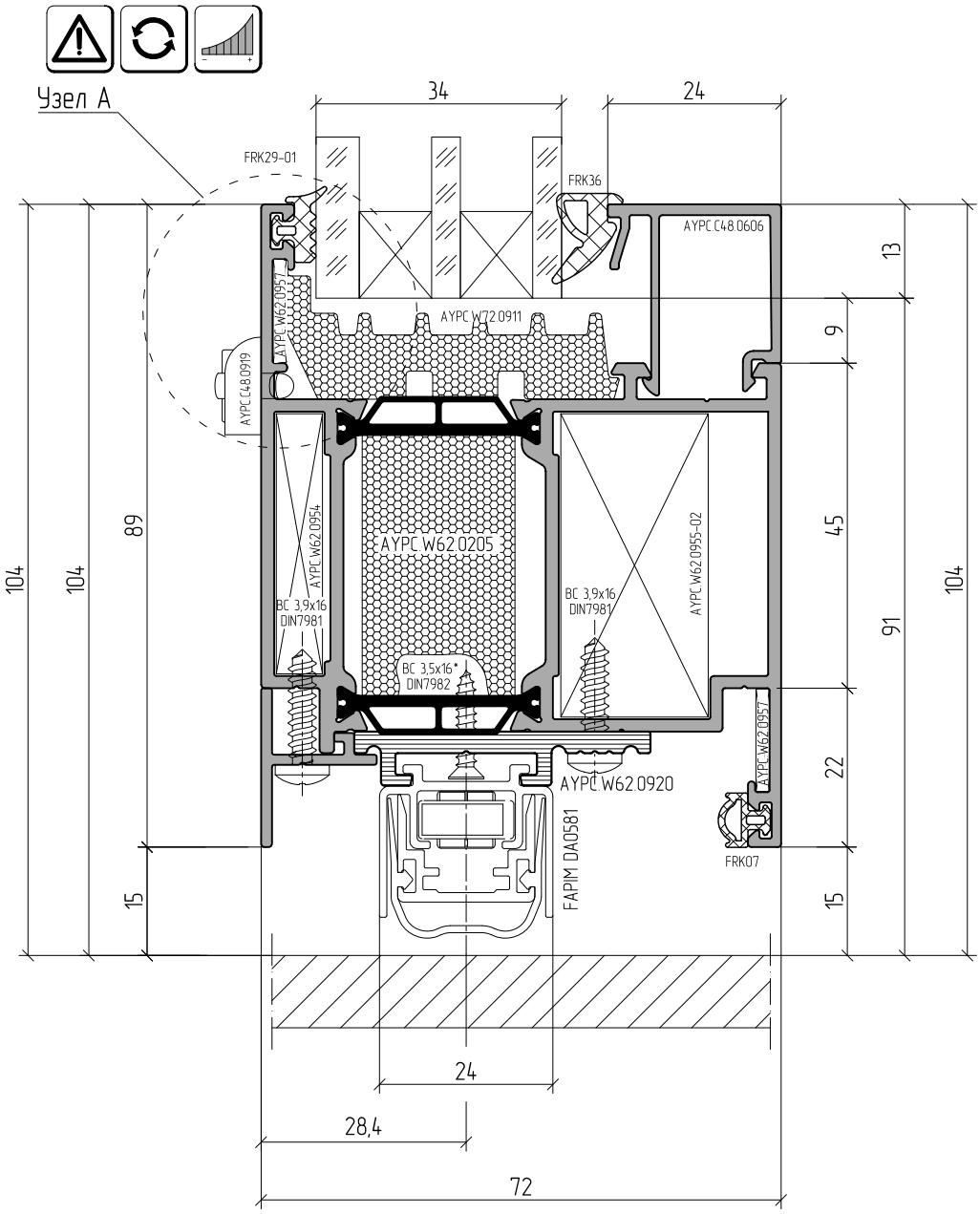

* Поставляется совместно с порогом FAPIM DA0581

Контурное исполнение. Открывание внутрь

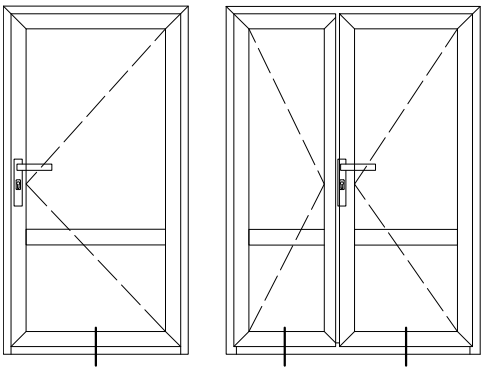

Вариант-1

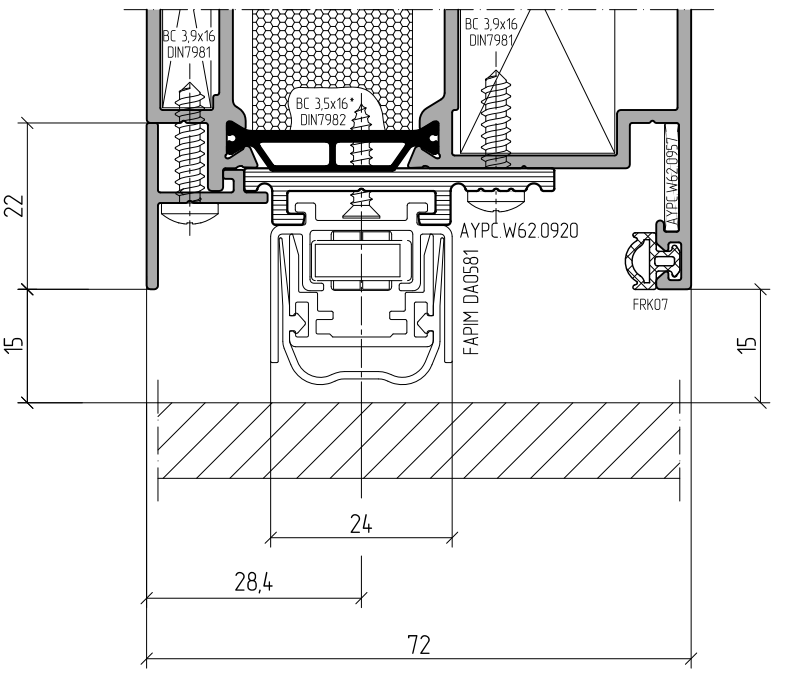

Вариант-2

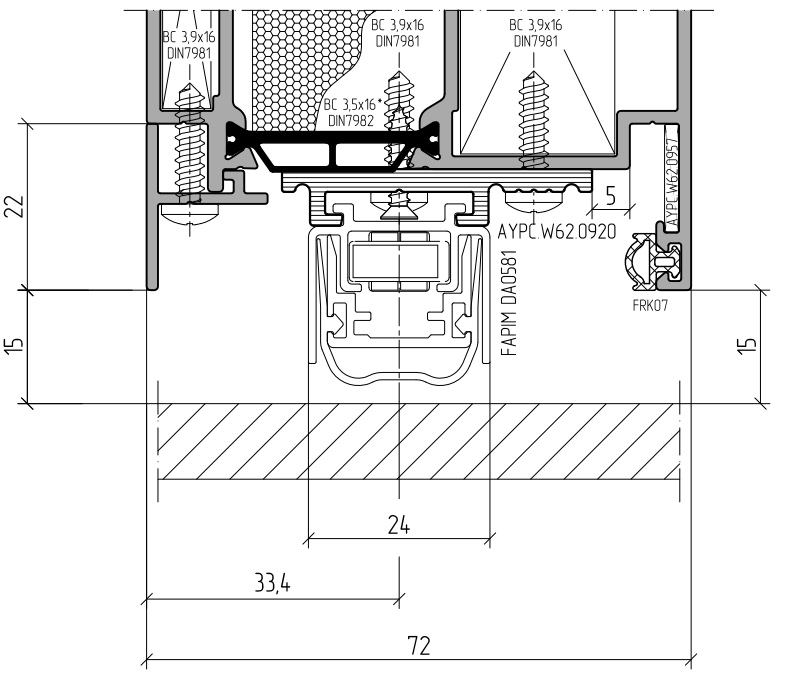

* Поставляется совместно с порогом FAPIM DA0581

Цокольное исполнение. Открывание наружу и внутрь

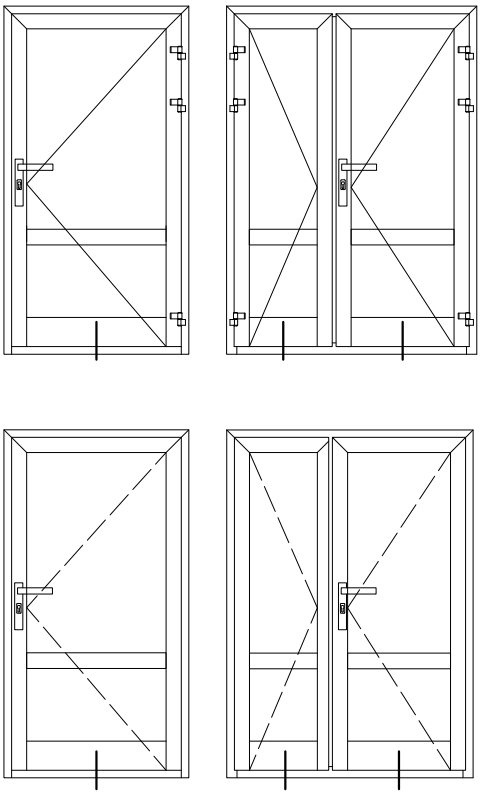

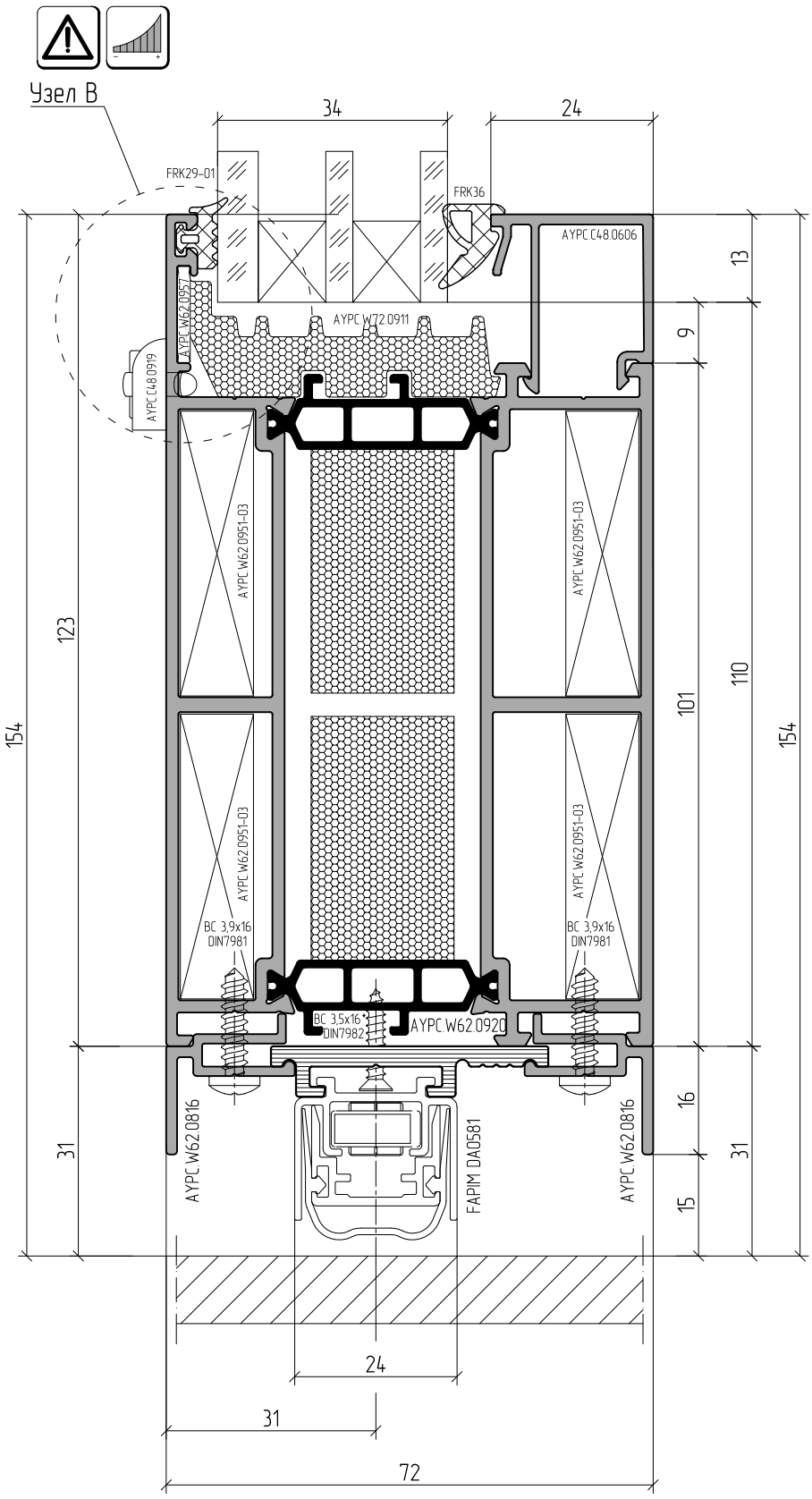

* Поставляется совместно с порогом FAPIM DA0581

Дверь ALT W72. Контурное исполнение. Открывание наружу

Правое (R) и левое (L) открывание

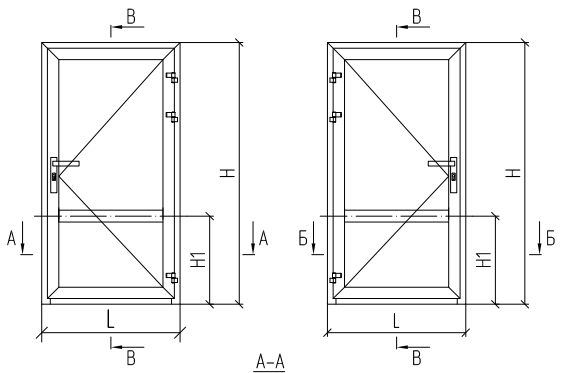

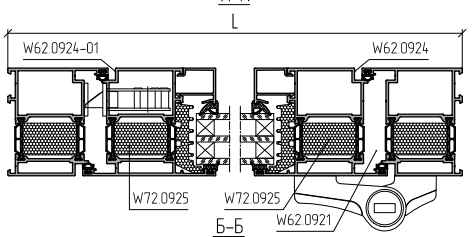

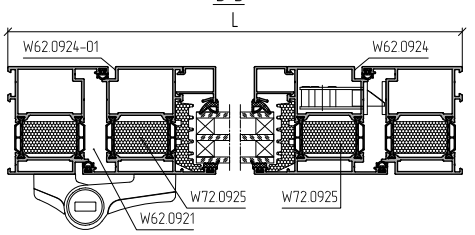

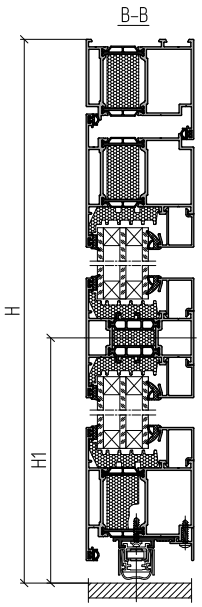

Заполнение 34 мм		
A=L–252, B=H–H1–153	1	1
A=L–252, B1=H1–118	1	1

Крепежные изделия	1....	
3,9x13 DIN7982 Винт самонарезающий	5	5
3,9x13 DIN7981 Винт самонарезающий	2	2
3,9x16 DIN7981 Винт самонарезающий	(2xL–364)/300+2	(2xL–364)/300+2

Спецификация

Артикул	Наименование / Эскиз		1....	
	Профиль			
AYPC.W72.0104	Профиль рамы	L	1	1
		H	1	1
		H	1	1
AYPC.W72.0204	Профиль створки	L–100	2	2
		H–65	2	2
AYPC.W72.0302	Профиль импоста	L–234	1	1
AYPC.W62.0817	Профиль примыкания створки	L–144	1	1
AYPC.C48.0606	Профиль штапика	L–234	4	4
		H–H1–179	2	2
		H1–144	2	2
FAPIM DA0581	Профиль порога	L–132	1	1
AYPC.W62.0920	Адаптер порога FAPIM DA0581	L–132	1	1
	Комплектующие изделия			
FRK29-01	Уплотнитель резиновый	(A+B)x2+(A+B1)x2	1	1
FRK170	Уголок резиновый		–	8
FRK36	Уплотнитель резиновый	(A+B)x2+(A+B1)x2	1	1
FRK07	Уплотнитель резиновый	2xL+4xH–460	1	1
AYPC.W72.0911	Уплотнитель фальца	(Ax4+(B+B1)x2–8x100*	1	1
AYPC.W72.0901	Подкладка опорная		8	8
100x44x1	Подкладка рихтовочная		8	8
100x44x3	Подкладка рихтовочная		8	8
AYPC.C48.0919	Заглушка водоотвода		4	4
AYPC.W62.0921	Упор выпадающего порога		1	1
AYPC.W62.0924	Заглушка профиля примыкания		1	1
AYPC.W62.0924-01	Заглушка профиля примыкания		1	1
AYPC.W72.0925	Манжета EPDM		2	2
AYPC.W62.0951-01	Закладная крепления импоста		4	4
AYPC.W62.0954	Угловая закладная		6	6
AYPC.W62.0955-02	Угловая закладная		6	6
AYPC.W62.0957	Уголок выравнивающий		10	6
AYPC.W62.0916-01	Подкладка вспененная		–	2
AYPC.W62.0912	Угловая закладная		–	4
AYPC.W62.0913	Угловая закладная		–	4

Комплектация, приведенная в спецификациях, идентична для дверей левого и правого исполнений.
* Количество удаляемого уплотнителя фальца зависит от типа открывания и количества устанавливаемых опорных подкладок.

Дверь ALT W72. Контурное исполнение. Открывание наружу

Правое (R) и левое (L) открывание

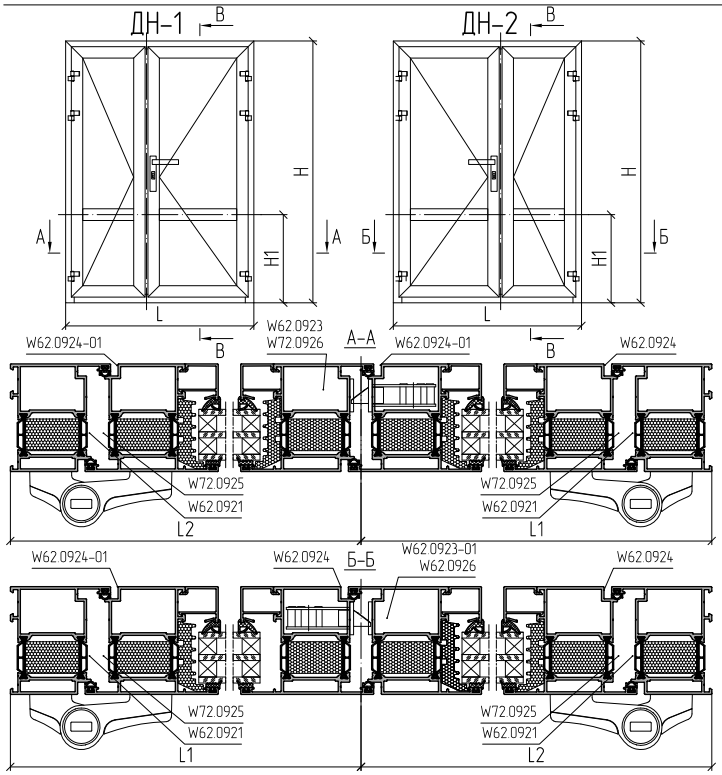

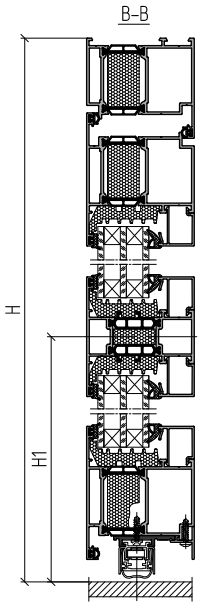

Артикул	Наименование	1....	
Комплектующие для двери с правой активной створкой ДН-1			
AYPC.C48.0906	Заглушка	1	1
AYPC.C48.0907	Заглушка	2	2
AYPC.W62.0924	Заглушка профиля примыкания	1	1
AYPC.W62.0924-01	Заглушка профиля примыкания	2	2
AYPC.W62.0923	Заглушка пассивной створки	1	1
Комплектующие для двери с левой активной створкой ДН-2			
AYPC.C48.0906	Заглушка	2	2
AYPC.C48.0907	Заглушка	1	1
AYPC.W62.0924	Заглушка профиля примыкания	2	2
AYPC.W62.0924-01	Заглушка профиля примыкания	1	1
AYPC.W62.0923-01	Заглушка пассивной створки	1	1
Заполнение 34 мм			
A1=L1-193, B1=H-H1-153		1	1
A2=L2-193, B1=H-H1-153		1	1
A1=L1-193, B2=H1-118		1	1
A2=L2-193, B2=H1-118		1	1

Наименование		1....	
Крепежные изделия			
3,9x13 DIN7982	Винт самонарезающий	10	10
2,9x9,5 DIN7981	Винт самонарезающий	3	3
3,9x13 DIN7981	Винт самонарезающий	3	3
3,9x16 DIN7981	Винт самонарезающий	(2xL-560)/300+4	(2xL-560)/300+4
3,9x19 DIN7981	Винт самонарезающий	2	2

Спецификация

Артикул	Наименование / Эскиз			1....	
Профиль					
AYPC.W72.0104	Профиль рамы		L	1	1
			H	1	1
			H	1	1
AYPC.W72.0204	Профиль створки		L1-41,5	2	2
			L2-41,5*	2	2
			H-65	3	3
AYPC.W72.0205	Профиль створки		H-65*	1	1
AYPC.W72.0302	Профиль импоста		L1-175,5	1	1
			L2-175,5	1	1
AYPC.W62.0817	Профиль примыкания створки		L1-85,5	1	1
			L2-102,5	1	1
AYPC.C48.0606	Профиль штапика		L1-175,5	4	4
			L2-175,5	2	2
			H1-144	2	2
			H-H1-179	2	2
FAPIM DA0581	Профиль порога		L1-73,5	1	1
			L2-96,5	1	1
AYPC.W62.0920	Адаптер порога FAPIM DA0581		L1-73,5	1	1
			L2-96,5	1	1
Комплектующие изделия					
FRK29-01	Уплотнитель резиновый		(A1+A2)x4+(B1+B2)x4	1	1
FRK170	Уголок резиновый			–	16
FRK36	Уплотнитель резиновый		(A1+A2)x4+(B1+B2)x4	1	1
FRK07	Уплотнитель резиновый		2xL+6xH-475	1	1
AYPC.W72.0911	Уплотнитель фальца		(A1+A2)x4+(B1+B2)x4-16x100**	1	1
AYPC.W72.0901	Подкладка опорная			16	16
100x44x1	Подкладка рихтовочная			16	16
100x44x3	Подкладка рихтовочная			16	16
AYPC.C48.0919	Заглушка водоотвода			8	8
AYPC.W62.0921	Упор выпадающего порога			2	2
AYPC.W72.0925	Манжета EPDM			3	3
AYPC.W72.0926	Манжета EPDM			1	1
AYPC.W62.0951-01	Закладная крепления импоста			8	8
AYPC.W62.0954	Угловая закладная			10	10
AYPC.W62.0955-02	Угловая закладная			10	10
AYPC.W62.0957	Уголок выравнивающий			16	8
AYPC.W62.0915-01	Подкладка вспененная			–	4
AYPC.W62.0912	Угловая закладная			–	8
AYPC.W62.0913	Угловая закладная			–	8

* Необходима последующая подрезка профилей
** Количество удаляемого уплотнителя фальца зависит от типа открывания и количества устанавливаемых опорных подкладок.

Дверь ALT W72. Цокольное исполнение. Открывание наружу

Правое (R) и левое (L) открывание

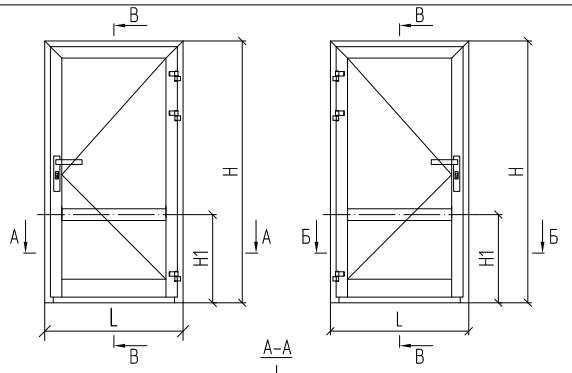

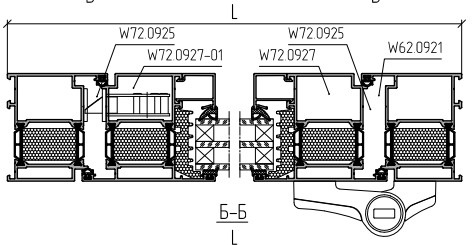

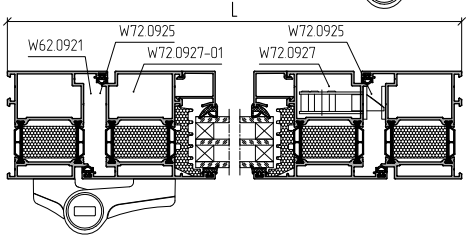

В–В

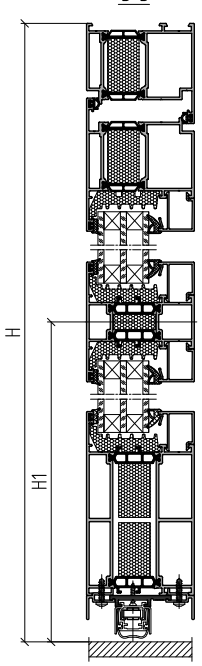

Артикул	Наименование	1....	
Комплектующие изделия			
AYPC.W62.0957	Уголок выравнивающий	6	4
AYPC.W62.0912	Угловая закладная	–	2
AYPC.W62.0913	Угловая закладная	–	6
AYPC.W72.0927	Заглушка цоколя	1	1
AYPC.W72.0927-01	Заглушка цоколя	1	1
Артикул	Наименование	1....	
Заполнение 34 мм			
A=L–252, B=H–H1–153		1	1
A=L–252, B1=H1–168		1	1

Наименование	1....	
Крепежные изделия		
3,9x13 DIN7982 Винт самонарезающий	5	5
3,9x16 DIN7981 Винт самонарезающий	(2xL–450)/300+6	(2xL–450)/300+6

Спецификация

Артикул	Наименование / Эскиз		1....	
Профиль				
AYPC.W72.0104	Профиль рамы	L	1	1
		H	1	1
		H	1	1
AYPC.W72.0204	Профиль створки	L–100	1	1
		H–81	1	1
		H–81	1	1
AYPC.W72.0302	Профиль импоста	L–234	1	1
AYPC.W72.0106	Профиль рамы (цоколь)	L–234	1	1
AYPC.W62.0816	Профиль примыкания цоколя	L–178	2	2
AYPC.C48.0606	Профиль штапика	L–234	4	4
		H–H1–179	2	2
		H1–194	2	2
FAPIM DA0581	Профиль порога	L–132	1	1
AYPC.W62.0920	Адаптер порога FAPIM DA0581	L–178	1	1
Комплектующие изделия				
FRK29-01	Уплотнитель резиновый	(A+B)x2+(A+B1)x2	1	1
FRK170	Уголок резиновый		–	8
FRK36	Уплотнитель резиновый	(A+B)x2+(A+B1)x2	1	1
FRK07	Уплотнитель резиновый	2xL+4xH–460	1	1
AYPC.W72.0911	Уплотнитель фальца	(Ax4+(B+B1)x2–8x100*	1	1
AYPC.W72.0901	Подкладка опорная		8	8
100x44x1 (3)	Подкладка рихтовочная		8 (8)	8 (8)
AYPC.C48.0919	Заглушка водоотвода		4	4
AYPC.W62.0921	Упор выпадающего порога		1	1
AYPC.W72.0925	Манжета EPDM		2	2
AYPC.W62.0951-01	Закладная крепления импоста		4	4
AYPC.W62.0951-03	Закладная крепления импоста		8	8
AYPC.W62.0954	Угловая закладная		4	4
AYPC.W62.0955-02	Угловая закладная		4	4
AYPC.W62.0915-01	Подкладка вспененная		–	2
AYPC.W62.0915-03	Подкладка вспененная		–	2

Комплектация, приведенная в спецификациях, идентична для дверей левого и правого исполнений.
* Количество удаляемого уплотнителя фальца зависит от типа открывания и количества устанавливаемых опорных подкладок.

Дверь ALT W72. Цокольное исполнение. Открывание наружу

Правое (R) и левое (L) открывание

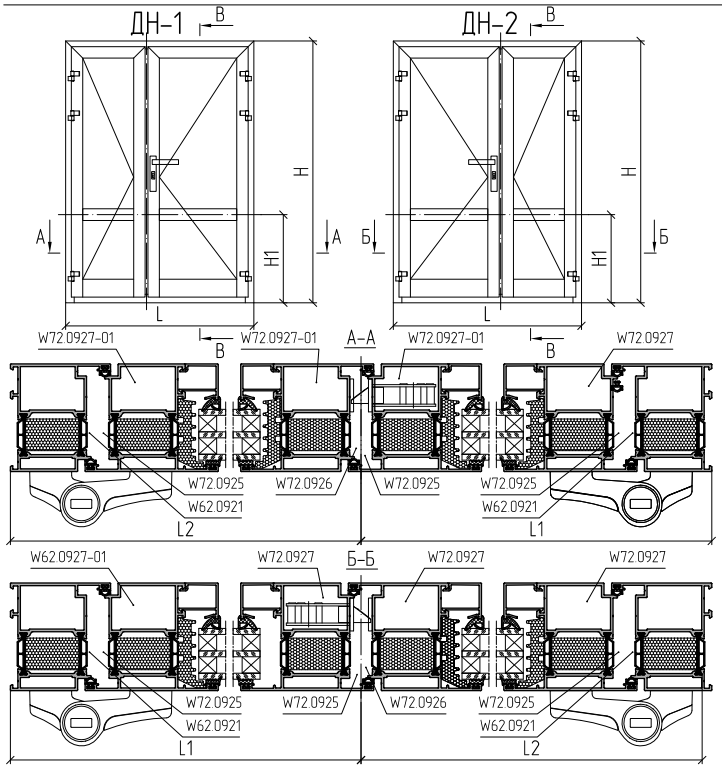

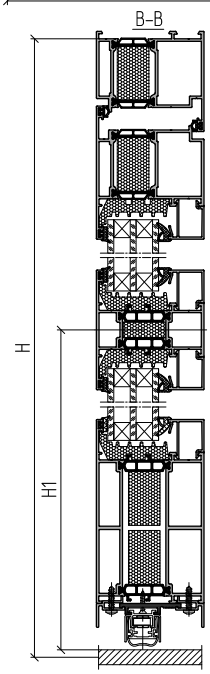

Артикул	Наименование	1....	
Комплектующие изделия			
AYPC.W62.0957	Уголок выравнивающий	9	5
AYPC.W62.0912	Угловая закладная	–	4
AYPC.W62.0913	Угловая закладная	–	12
AYPC.C48.0906	Заглушка	1	1
AYPC.C48.0907	Заглушка	1	1
Комплектующие для двери с правой активной створкой ДН-1			
AYPC.W72.0927	Заглушка цоколя	1	1
AYPC.W72.0927-01	Заглушка цоколя	3	3
Комплектующие для двери с левой активной створкой ДН-2			
AYPC.W72.0927	Заглушка цоколя	3	3
AYPC.W72.0927-01	Заглушка цоколя	1	1
Заполнение 34 мм			
A1=L1-193, B1=H-H1-153		1	1
A2=L2-193, B1=H-H1-153		1	1
A1=L1-193, B2=H1-168		1	1
A2=L2-193, B2=H1-168		1	1

Наименование		1....	
Крепежные изделия			
3,9x13 DIN7982	Винт самонарезающий	10	10
2,9x9,5 DIN7981	Винт самонарезающий	2	2
3,9x16 DIN7981	Винт самонарезающий	(2xL-675)/300+12	(2xL-675)/300+12
3,9x19 DIN7981	Винт самонарезающий	2	2

* Необходима последующая подрезка профилей.
** Зарезка профилей зависит от типа открывания (левая или правая активная створка).
*** Количество уплотнителя фальца зависит от количества опорных подкладок.

Спецификация

Артикул	Наименование / Эскиз		1....	
Профиль				
AYPC.W72.0104	Профиль рамы	L	1	1
		H	1	1
		H	1	1
AYPC.W72.0204	Профиль створки	L1-41,5	1	1
		L2-41,5*	1	1
		** H-81	2	2
		** H-81	1	1
AYPC.W72.0205	Профиль створки	** H-81*	1	1
AYPC.W72.0302	Профиль импоста	L1-175,5	1	1
		L2-175,5	1	1
AYPC.W72.0106	Профиль рамы (цоколь)	L1-175,5	1	1
		L1-175,5	1	1
AYPC.W62.0816	Профиль примыкания цоколя	L1-119,5	2	2
		L2-119,5	2	2
AYPC.C48.0606	Профиль штапика	L1-175,5	4	4
		L2-175,5	4	4
		H1-194	4	4
		H-H1-179	4	4
FAPIM DA0581	Профиль порога	L1-73,5	1	1
		L2-96,5	1	1
AYPC.W62.0920	Адаптер порога FAPIM DA0581	L1-119,5	1	1
		L2-119,5	1	1
Комплектующие изделия				
FRK29-01	Уплотнитель резиновый	(A1+A2)x4+(B1+B2)x4	1	1
FRK170	Уголок резиновый		–	16
FRK36	Уплотнитель резиновый	(A1+A2)x4+(B1+B2)x4	1	1
FRK07	Уплотнитель резиновый	2xL+6xH-475	1	1
AYPC.W72.0911	Уплотнитель фальца	(A1+A2)x4+(B1+B2)x4-16x100***	1	1
AYPC.W72.0901	Подкладка опорная		16	16
100x44x1 (3)	Подкладка рихтовочная		16 (16)	16 (16)
AYPC.C48.0919	Заглушка водоотвода		8	8
AYPC.W62.0921	Упор выпадающего порога		2	2
AYPC.W72.0925	Манжета EPDM		3	3
AYPC.W72.0926	Манжета EPDM		1	1
AYPC.W62.0951-01	Закладная крепления импоста		8	8
AYPC.W62.0951-03	Закладная крепления импоста		16	16
AYPC.W62.0954	Угловая закладная		6	6
AYPC.W62.0955-02	Угловая закладная		6	6
AYPC.W62.0915-01	Подкладка вспененная		–	4
AYPC.W62.0915-03	Подкладка вспененная		–	4

Дверь ALT W72. Контурное исполнение. Открывание внутрь

Левое (L) и правое (R) открывание

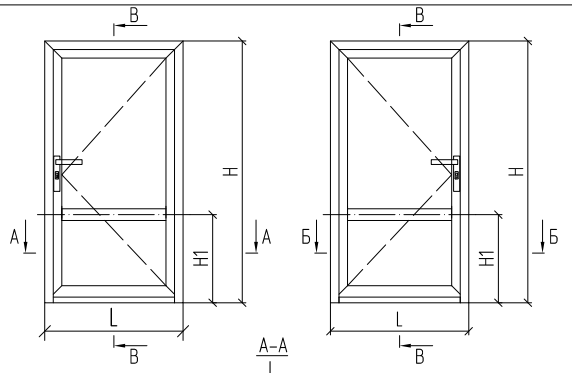

А–А

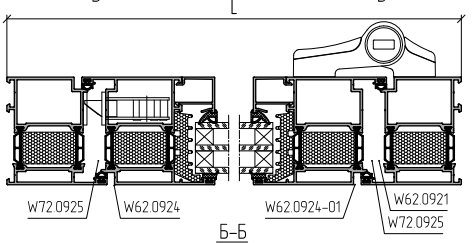

Б–Б

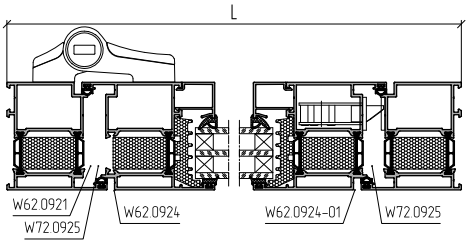

В–В

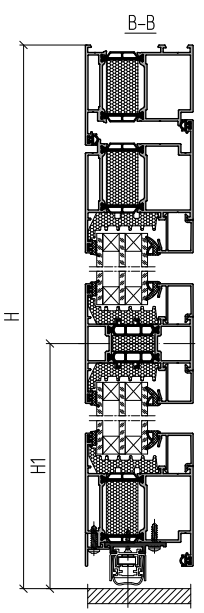

Заполнение 34 мм		
A=L–252, B=H–H1–153	1	1
A=L–252, B1=H1–118	1	1

Спецификация

Артикул	Наименование / Эскиз			1....	
	Профиль				
AYPC.W72.0105	Профиль рамы		L	1	1
			H	1	1
			H	1	1
AYPC.W72.0205	Профиль створки		L–100	2	2
			H–65	2	2
AYPC.W72.0302	Профиль импоста		L–234	1	1
AYPC.W62.0817	Профиль примыкания створки		L–144	1	1
AYPC.C48.0606	Профиль штапика		L–234	4	4
			H–H1–179	2	2
			H1–144	2	2
FAPIM DA0581	Профиль порога		L–132	1	1
AYPC.W62.0920	Адаптер порога FAPIM DA0581		L–132	1	1
	Комплектующие изделия				
FRK29–01	Уплотнитель резиновый		(A+B)x2+(A+B1)x2	1	1
FRK170	Уголок резиновый			–	8
FRK36	Уплотнитель резиновый		(A+B)x2+(A+B1)x2	1	1
FRK07	Уплотнитель резиновый		2xL+4xH–230	1	1
AYPC.W72.0911	Уплотнитель фальца		(Ax4+(B+B1)x2–8x100*	1	1
AYPC.W72.0901	Подкладка опорная			8	8
100x44x1 (3)	Подкладка рихтовочная			8 (8)	8 (8)
AYPC.C48.0919	Заглушка водоотвода			4	4
AYPC.W62.0921	Упор выпадающего порога			1	1
AYPC.W72.0925	Манжета EPDM			2	2
AYPC.W62.0951–01	Закладная крепления импоста			4	4
AYPC.W62.0915–01	Подкладка вспененная			–	2
AYPC.W62.0954	Угловая закладная			6	6
AYPC.W62.0955–02	Угловая закладная			6	6
AYPC.W62.0957	Уголок выравнивающий			10	6
AYPC.W62.0912	Угловая закладная			–	4
AYPC.W62.0913	Угловая закладная			–	4
AYPC.W62.0924	Заглушка профиля примыкания			1	1
AYPC.W62.0924–01	Заглушка профиля примыкания			1	1
3,9x13 DIN7982	Винт самонарезающий			5	5
3,9x13 DIN7981	Винт самонарезающий			2	2
3,9x16 DIN7981	Винт самонарезающий			(2xL–375)/300+2	

* Количество удаляемого уплотнителя фальца зависит от типа открывания и количества устанавливаемых опорных подкладок.
Комплектация, приведенная в спецификациях, идентична для дверей левого и правого исполнений.

Дверь ALT W72. Контурное исполнение. Открывание внутрь

Левое (L) и правое (R) открывание

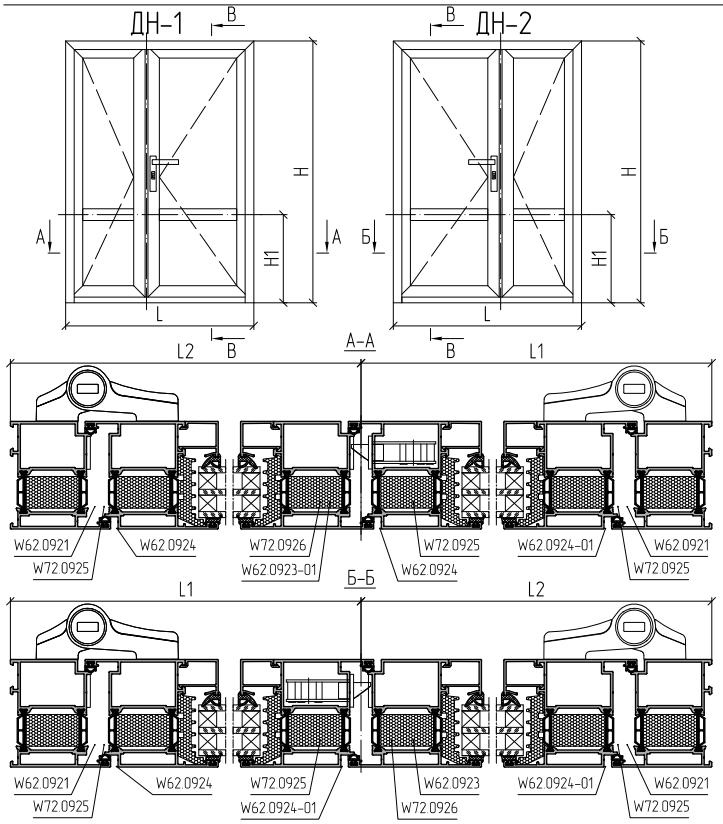

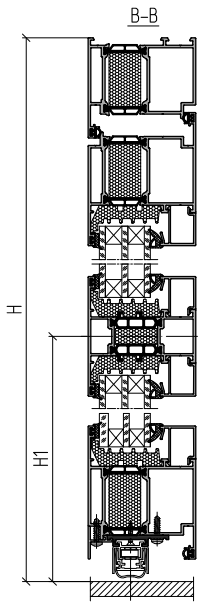

Артикул	Наименование	1....	
Комплектующие для двери с левой активной створкой ДН-1			
AYPC.C48.0906	Заглушка	2	2
AYPC.C48.0907	Заглушка	1	1
AYPC.W62.0924	Заглушка профиля примыкания	2	2
AYPC.W62.0924-01	Заглушка профиля примыкания	1	1
AYPC.W62.0923-01	Заглушка пассивной створки	1	1
Комплектующие для двери с правой активной створкой ДН-2			
AYPC.C48.0906	Заглушка	1	1
AYPC.C48.0907	Заглушка	2	2
AYPC.W62.0924	Заглушка профиля примыкания	1	1
AYPC.W62.0924-01	Заглушка профиля примыкания	2	2
AYPC.W62.0923	Заглушка пассивной створки	1	1
Заполнение 34 мм			
A1=L1-193, B1=H-H1-153		1	1
A2=L2-193, B1=H-H1-153		1	1
A1=L1-193, B2=H1-118		1	1
A2=L2-193, B2=H1-118		1	1
Крепежные изделия			
3,9x13 DIN7982	Винт самонарезающий	10	10
2,9x9,5 DIN7981	Винт самонарезающий	3	3
3,9x13 DIN7981	Винт самонарезающий	3	3
3,9x19 DIN7981	Винт самонарезающий	2	2
3,9x16 DIN7981	Винт самонарезающий	(2xL-550)/300+4	

Спецификация

Артикул	Наименование / Эскиз		1....	
Профиль				
AYPC.W72.0105	Профиль рамы	L	1	1
		H	1	1
		H	1	1
AYPC.W72.0204	Профиль створки	H-65*	1	1
AYPC.W72.0205	Профиль створки	L1-41,5	2	2
		L2-41,5*	2	2
		H-65	3	3
AYPC.W72.0302	Профиль импоста	L1-175,5	1	1
		L2-175,5	1	1
AYPC.W62.0817	Профиль примыкания створки	L1-85,5	1	1
		L2-102,5	1	1
AYPC.C48.0606	Профиль штапика	L1-175,5	4	4
		L2-175,5	4	4
		H1-144	4	4
		H-H1-179	4	4
FAPIM DA0581	Профиль порога	L1-73,5	1	1
		L2-96,5	1	1
AYPC.W62.0920	Адаптер порога FAPIM DA0581	L1-73,5	1	1
		L2-96,5	1	1
Комплектующие изделия				
FRK29-01	Уплотнитель резиновый	(A1+A2)x4+(B1+B2)x4	1	1
FRK170	Уголок резиновый		-	16
FRK36	Уплотнитель резиновый	(A1+A2)x4+(B1+B2)x4	1	1
FRK07	Уплотнитель резиновый	2xL+6xH-475	1	1
AYPC.W72.0911	Уплотнитель фальца	(A1+A2)x4+(B1+B2)x4-16x100**	1	1
AYPC.W72.0901	Подкладка опорная		16	16
100x44x1 (3)	Подкладка рихтовочная		16 (16)	16 (16)
AYPC.C48.0919	Заглушка водоотвода		8	8
AYPC.W62.0921	Упор выпадающего порога		2	2
AYPC.W72.0925	Манжета EPDM		3	3
AYPC.W72.0926	Манжета EPDM		1	1
AYPC.W62.0951-01	Закладная крепления импоста		8	8
AYPC.W62.0954	Угловая закладная		10	10
AYPC.W62.0955-02	Угловая закладная		8	8
AYPC.W62.0956	Угловая закладная		2	2
AYPC.W62.0915-01	Подкладка вспененная		-	4
AYPC.W62.0957	Уголок выравнивающий		16	8
AYPC.W62.0912	Угловая закладная		-	8
AYPC.W62.0913	Угловая закладная		-	4

* Необходима последующая подрезка профилей

** Количество удаляемого уплотнителя фальца зависит от типа открывания и количества устанавливаемых опорных подкладок.

Дверь ALT W72. Цокольное исполнение. Открывание внутрь

Левое (L) и правое (R) открывание

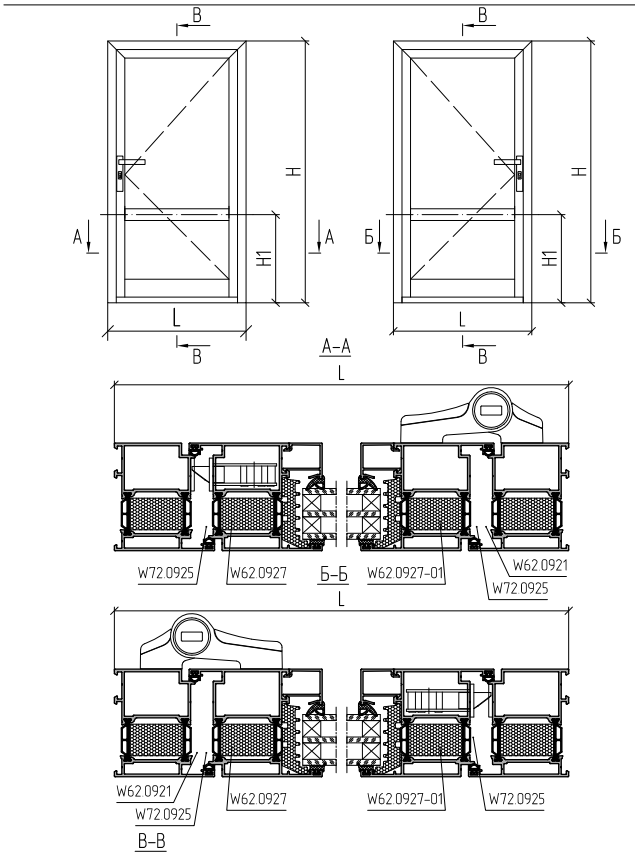

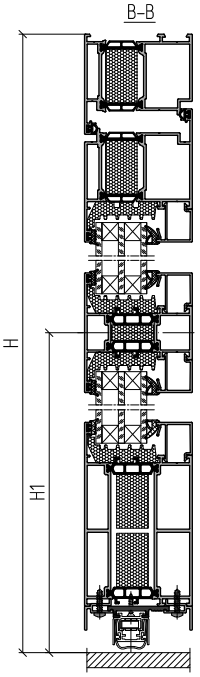

Артикул	Наименование	1....	
Комплектующие изделия			
AYPC.W62.0957	Уголок выравнивающий	6	4
AYPC.W62.0912	Угловая закладная	–	2
AYPC.W62.0913	Угловая закладная	–	6
AYPC.W72.0927	Заглушка цоколя	1	1
AYPC.W72.0927–01	Заглушка цоколя	1	1
Заполнение 34 мм			
A=L–252, B=H–H1–153		1	1
A=L–252, B1=H1–168		1	1

Наименование		1....	
Крепежные изделия			
3,9x13 DIN7982	Винт самонарезающий	5	5
3,9x16 DIN7981	Винт самонарезающий	(2xL–455)/300+6	(2xL–455)/300+6

Спецификация

Артикул	Наименование / Эскиз		1....	
Профиль				
AYPC.W72.0105	Профиль рамы	L	1	1
		H	1	1
		H	1	1
AYPC.W72.0205	Профиль створки	L–100	1	1
		H–81	1	1
		H–81	1	1
AYPC.W72.0302	Профиль импоста	L–234	1	1
AYPC.W72.0106	Профиль рамы (цоколь)	L–234	1	1
AYPC.W62.0816	Профиль примыкания цоколя	L–178	2	2
AYPC.C48.0606	Профиль штапика	L–234	4	4
		H–H1–179	2	2
		H1–194	2	2
FAPIM DA0581	Профиль порога	L–132	1	1
AYPC.W62.0920	Адаптер порога FAPIM DA0581	L–178	1	1
Комплектующие изделия				
FRK29–01	Уплотнитель резиновый	(A+B)x2+(A+B1)x2	1	1
FRK170	Уголок резиновый		–	8
FRK36	Уплотнитель резиновый	(A+B)x2+(A+B1)x2	1	1
FRK07	Уплотнитель резиновый	2xL+4xH–230	1	1
AYPC.W72.0911	Уплотнитель фальца	(Ax4+(B+B1)x2–8x100*	1	1
AYPC.W72.0901	Подкладка опорная		8	8
100x44x1 (3)	Подкладка рихтовочная		8 (8)	8 (8)
AYPC.C48.0919	Заглушка водоотвода		4	4
AYPC.W62.0921	Упор выпадающего порога		1	1
AYPC.W72.0925	Манжета EPDM		2	2
AYPC.W62.0951–01	Закладная крепления импоста		4	4
AYPC.W62.0951–03	Закладная крепления импоста		8	8
AYPC.W62.0954	Угловая закладная		4	4
AYPC.W62.0955–02	Угловая закладная		4	4
AYPC.W62.0915–01	Подкладка вспененная		–	2
AYPC.W62.0915–03	Подкладка вспененная		–	2

Комплектация, приведенная в спецификациях, идентична для дверей левого и правого исполнений.
* Количество удаляемого уплотнителя фальца зависит от типа открывания и количества устанавливаемых опорных подкладок.

Дверь ALT W72. Цокольное исполнение. Открывание внутрь

Левое (L) и правое (R) открывание

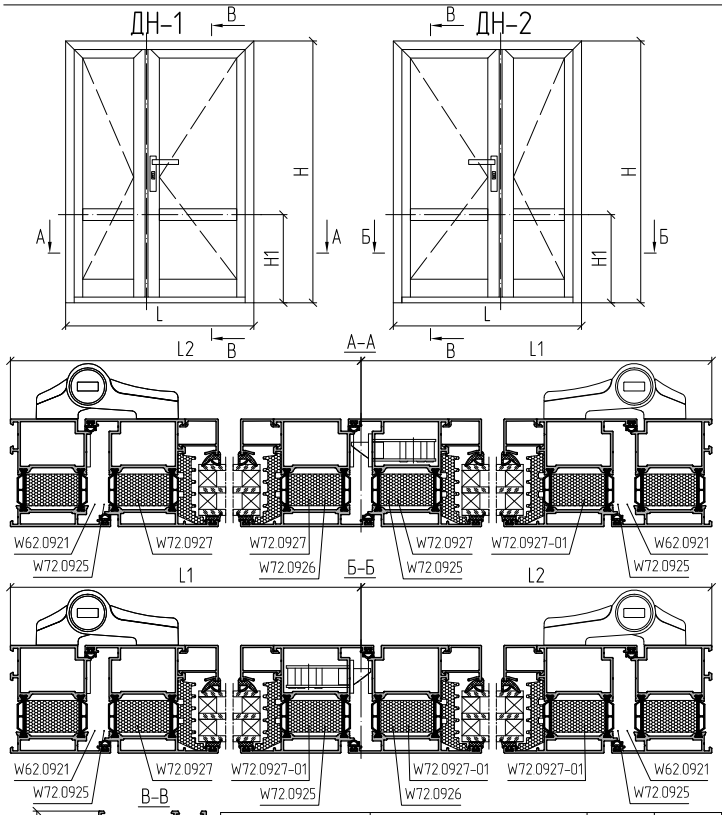

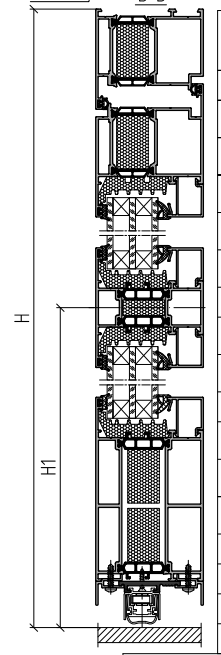

Артикул	Наименование	1....	
Комплектующие изделия			
AYPC.W62.0957	Уголок выравнивающий	9	5
AYPC.W62.0912	Угловая закладная	–	4
AYPC.W62.0913	Угловая закладная	–	12
AYPC.C48.0906	Заглушка	1	1
AYPC.C48.0907	Заглушка	1	1
Комплектующие для двери с левой активной створкой ДН-1			
AYPC.W72.0927	Заглушка цоколя	3	3
AYPC.W72.0927-01	Заглушка цоколя	1	1
Комплектующие для двери с правой активной створкой ДН-2			
AYPC.W72.0927	Заглушка цоколя	1	1
AYPC.W72.0927-01	Заглушка цоколя	3	3
Заполнение 34 мм			
A1=L1-193, B1=H-H1-153		1	1
A2=L2-193, B1=H-H1-153		1	1
A1=L1-193, B2=H1-168		1	1
A2=L2-193, B2=H1-168		1	1

Наименование	1....	
Крепежные изделия		
3,9x13 DIN7982 Винт самонарезающий	10	10
2,9x9,5 DIN7981 Винт самонарезающий	2	2
3,9x16 DIN7981 Винт самонарезающий	(2xL-675)/300+12	(2xL-675)/300+12
3,9x19 DIN7981 Винт самонарезающий	2	2

Спецификация

Артикул	Наименование / Эскиз		1....	
Профиль				
AYPC.W72.0105	Профиль рамы	L	1	1
		H	1	1
		H	1	1
AYPC.W72.0204	Профиль створки	** H-81*	1	1
AYPC.W72.0205	Профиль створки	L1-41,5	1	1
		L2-41,5*	1	1
		** H-81	2	2
		** H-81	1	1
AYPC.W72.0302	Профиль импоста	L1-175,5	1	1
		L2-175,5	1	1
AYPC.W72.0106	Профиль рамы (цоколь)	L1-175,5	1	1
		L2-175,5	1	1
AYPC.W62.0816	Профиль примыкания цоколя	L1-119,5	2	2
		L2-119,5	2	2
AYPC.C48.0606	Профиль штапика	L1-175,5	4	4
		L2-175,5	4	4
		H1-194	4	4
		H-H1-179	4	4
FAPIM DA0581	Профиль порога	L1-73,5	1	1
		L2-96,5	1	1
AYPC.W62.0920	Адаптер порога FAPIM DA0581	L1-119,5	1	1
		L2-119,5	1	1
Комплектующие изделия				
FRK29-01	Уплотнитель резиновый	(A1+A2)x4+(B1+B2)x4	1	1
FRK170	Уголок резиновый		–	16
FRK36	Уплотнитель резиновый	(A1+A2)x4+(B1+B2)x4	1	1
FRK07	Уплотнитель резиновый	2xL+6xH-475	1	1
AYPC.W72.0911	Уплотнитель фальца	(A1+A2)x4+(B1+B2)x4-16x100***	1	1
AYPC.W72.0901	Подкладка опорная		16	16
100x44x1 (3)	Подкладка рихтовочная		16 (16)	16 (16)
AYPC.C48.0919	Заглушка водоотвода		8	8
AYPC.W62.0921	Упор выпадающего порога		2	2
AYPC.W72.0925	Манжета EPDM		3	3
AYPC.W72.0926	Манжета EPDM		1	1
AYPC.W62.0951-01	Закладная крепления импоста		8	8
AYPC.W62.0951-03	Закладная крепления импоста		16	16
AYPC.W62.0954	Угловая закладная		6	6
AYPC.W62.0955-02	Угловая закладная		5	5
AYPC.W62.0956	Угловая закладная		1	1
AYPC.W62.0915-01	Подкладка вспененная		–	4
AYPC.W62.0915-03	Подкладка вспененная		–	4

* Необходима последующая подрезка профилей. ** Зарезка профилей зависит от типа открывания (левая или правая активная створка). *** Количество удаляемого уплотнителя зависит от типа открывания и количества устанавливаемых опорных подкладок.

Установка заглушки AYPC.W62.0921 на профиль AYPC.W72.0104

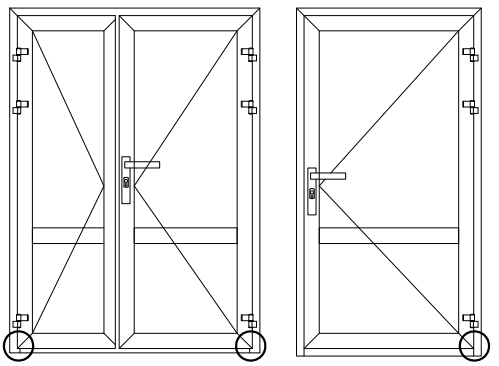

Открывание наружу

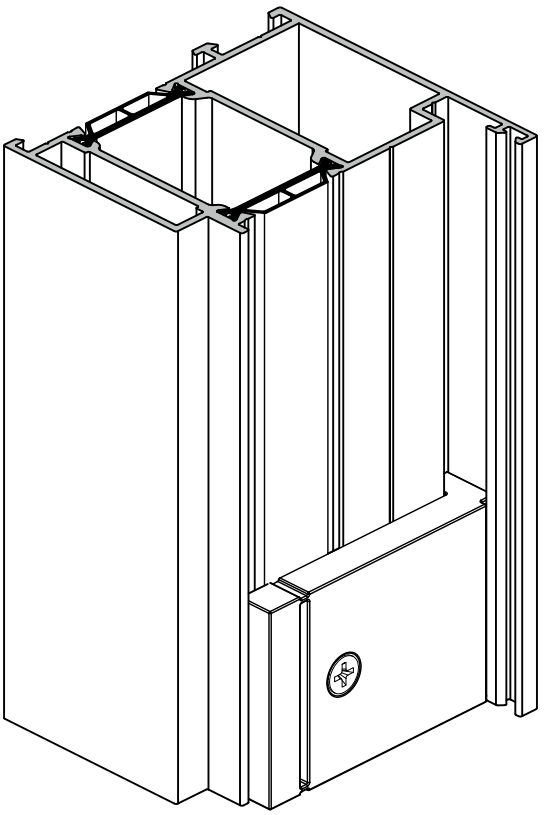

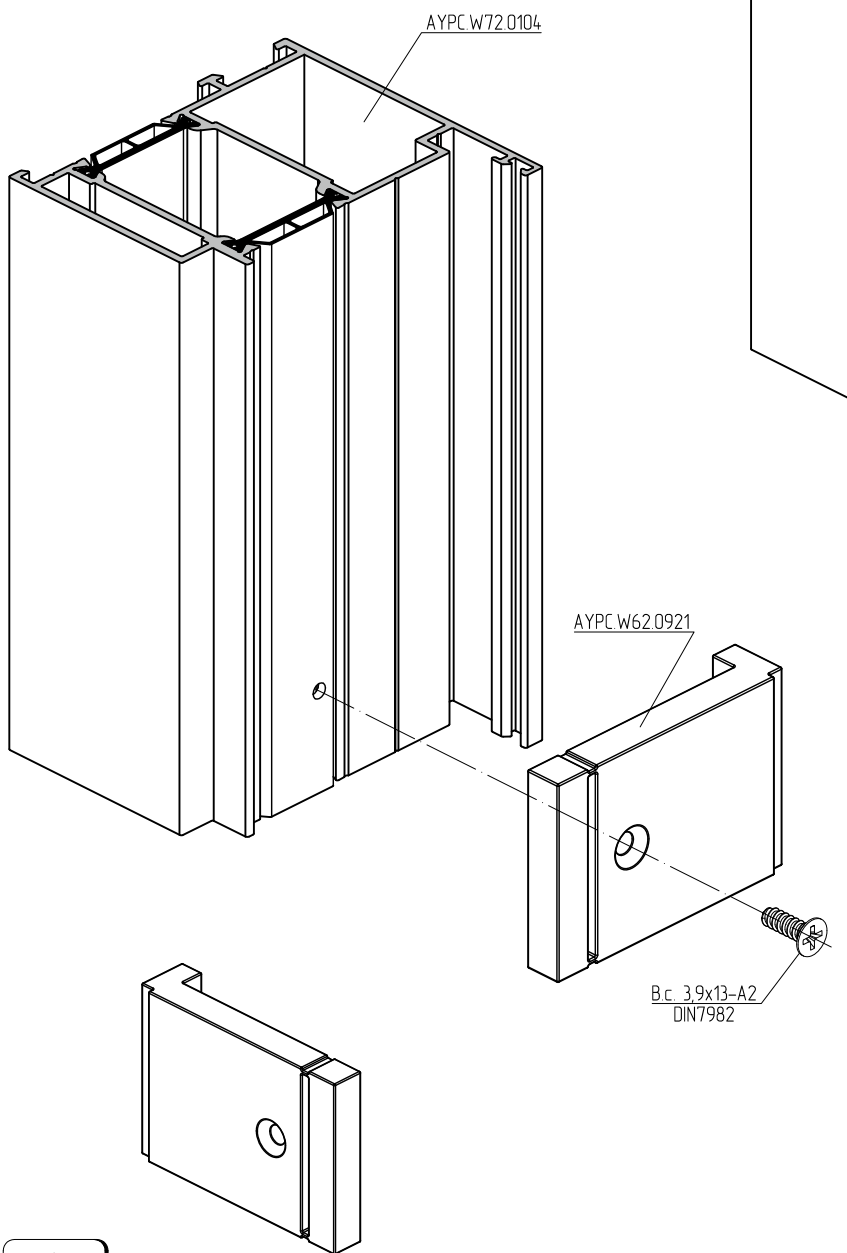

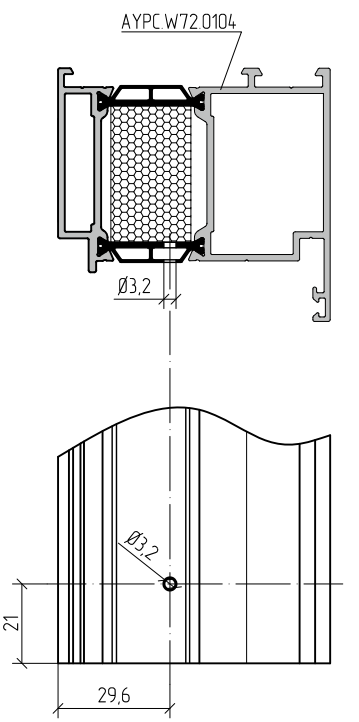

Заглушку AYPC.W62.0921 перед установкой не подрезать.
Заглушки AYPC.W62.0921 на раме устанавливать только со стороны петель (на одностворчатой двери со стороны замка не устанавливать).

Обработка и сборка профилей нижней части створок. Контурная дверь открыванием наружу

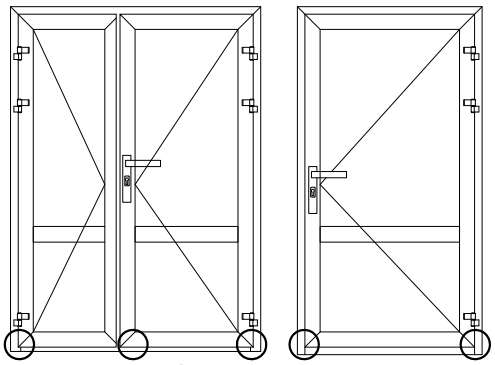

Открывание наружу

Заглушку обрезать в зависимости от стороны установки на створке (слева либо справа)

Обрезать только заглушку, устанавливаемую со стороны упора выпадающего порога

Плоскость установки манжеты

AYPC.W72.0925

Выпадающий порог шлицуется в пазу профиля AYPC.W62.0920

FAPIM DA0581

B.c. 3,9x16-A2 DIN7981

B.c. 3,9x13-A2 DIN7981

B.c. 3,9x16-A2 DIN7981

AYPC.W62.0924

AYPC.W62.0817

AYPC.W62.0920

AYPC.W72.0925

B.c. 3,9x13-A2 DIN7982

AYPC.W72.0204

AYPC.W72.0204

AYPC.W72.0204

Лепестки манжеты должны быть приклеены к порогу параллельно, без перекосов

Ø3,2 Ø3,2 6

3,2 3,2 7,5 36,7

Обработка AYPC.W62.0817

Ø3,2 Ø4,2 Ø4,2 Ø4,2 Ø3,2

13 67 шаг 300 шаг 300 67 13

Ø3,2 10,3 Ø4,2 10,3

Обработка AYPC.W62.0920

Ø4,2 Ø4,2 Ø4,2

80 шаг 300 шаг 300 80

Ø4,2 15,5

Выпадающий порог и профили AYPC.W62.0817 и AYPC.W62.0920 позиционировать относительно створок по торцевым заглушкам

Обработка и сборка профилей нижней части пассивной створки. Контурная дверь открыванием наружу

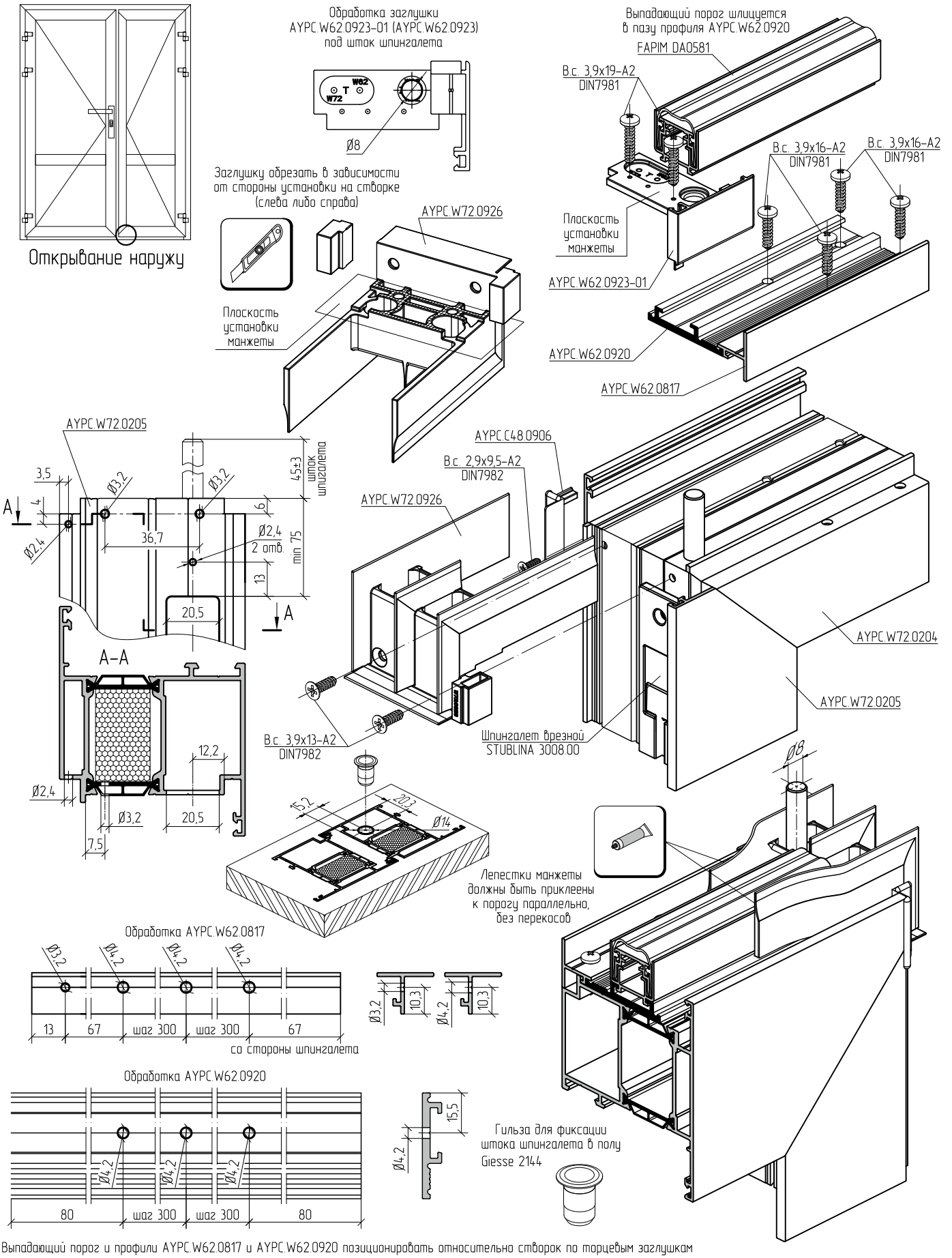

Выпадающий порог и профили AYPC.W62.0817 и AYPC.W62.0920 позиционировать относительно створок по торцевым заглушкам

Обработка и сборка профилей нижней части створок. Цокольная дверь открыванием наружу

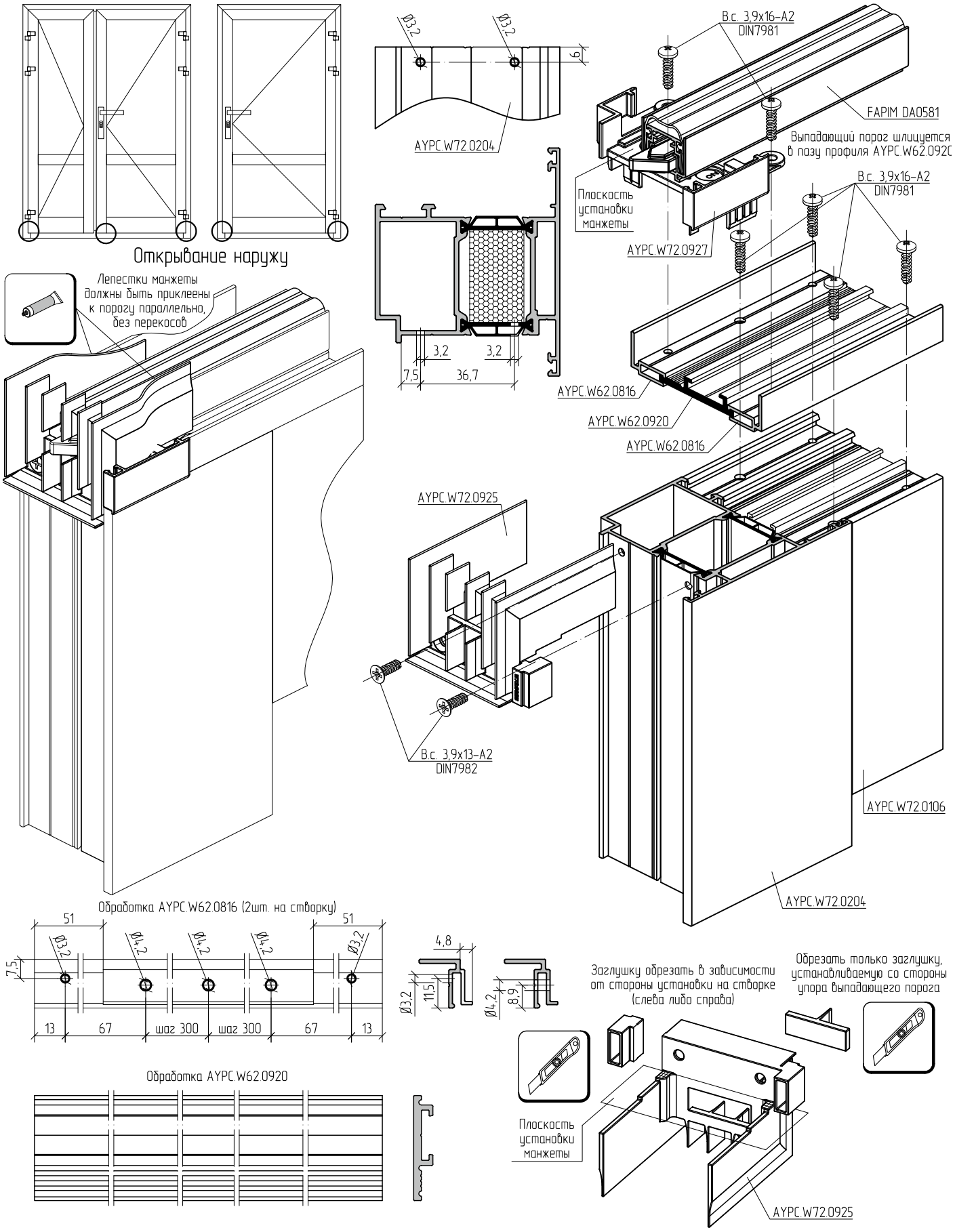

Выпадающий порог и профили AYPC.W62.0816 и AYPC.W62.0920 позиционировать относительно створок по торцевым заглушкам

Обработка и сборка профилей нижней части пассивной створки. Цокольная дверь открыванием наружу

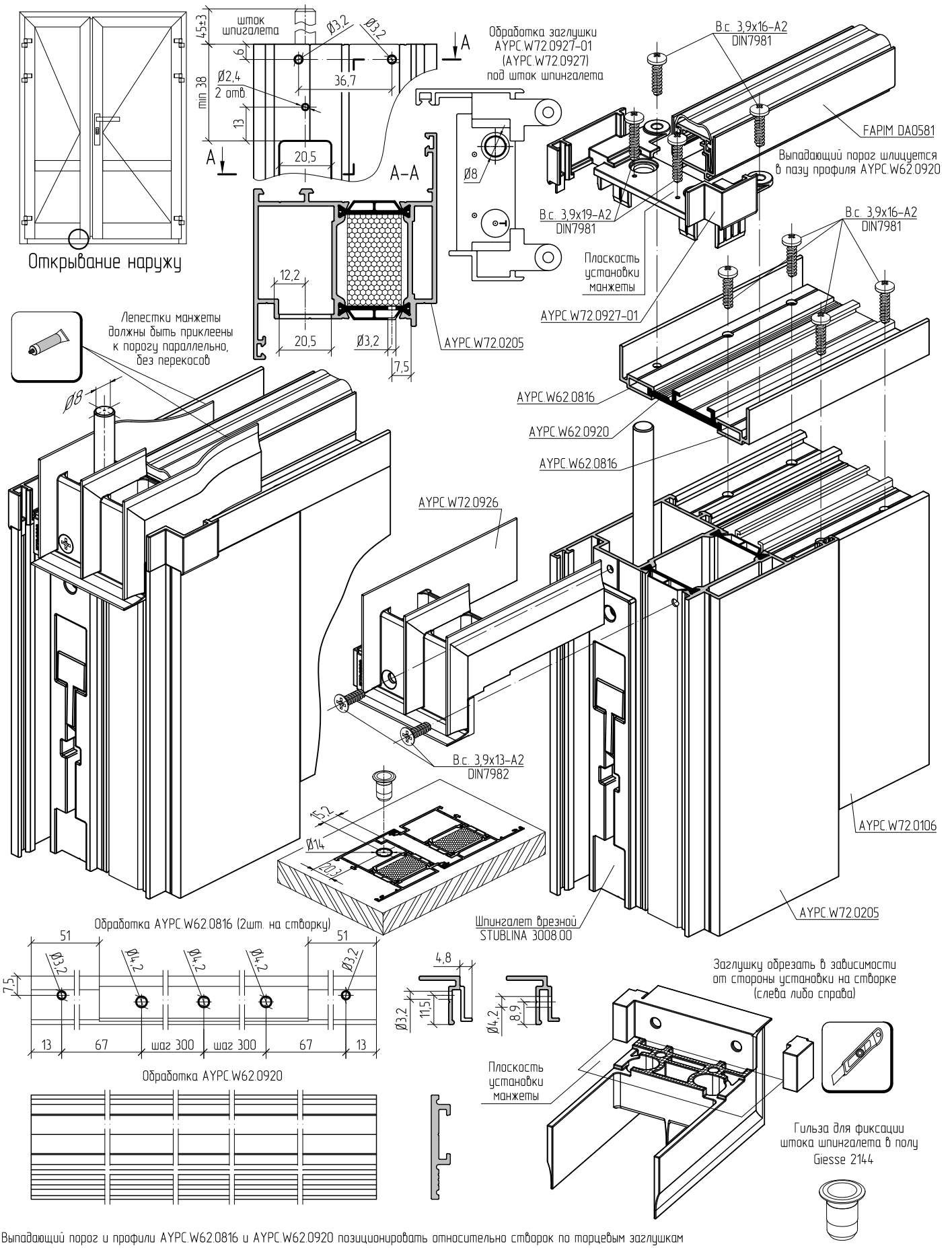

Выпадающий порог и профили AYPC.W62.0816 и AYPC.W62.0920 позиционировать относительно створок по торцевым заглушкам

Установка заглушки AYPC.W62.0921 на профиль AYPC.W72.0105

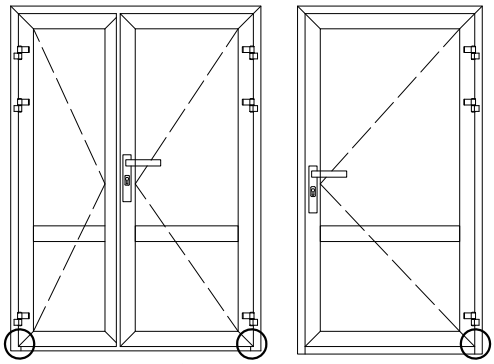

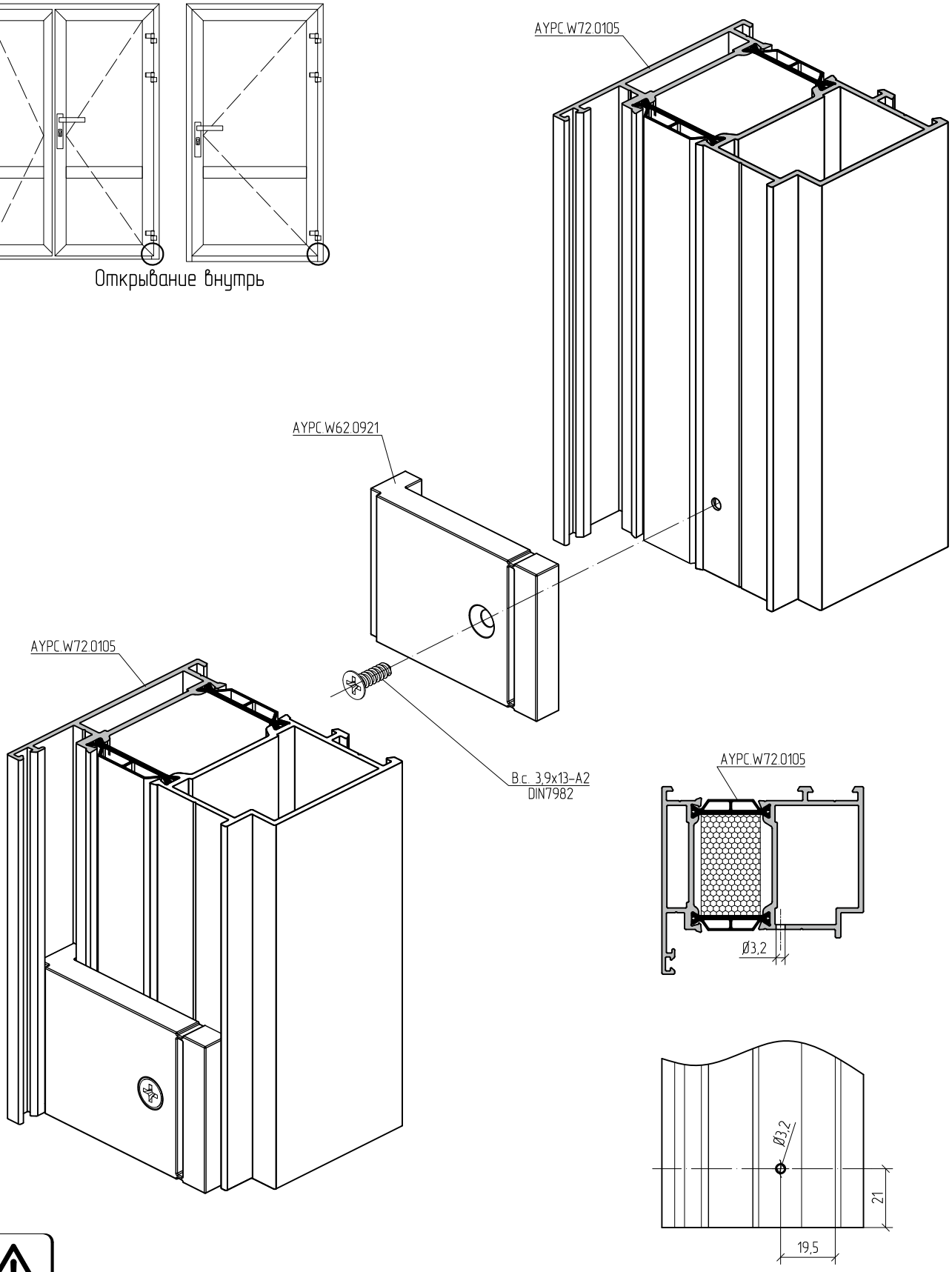

Заглушку AYPC.W62.0921 перед установкой не подрезать.
Заглушки AYPC.W62.0921 на раме устанавливать только со стороны петель (на одностворчатой двери со стороны замка не устанавливать).

Обработка и сборка профилей нижней части створок. Контурная дверь открыванием внутрь

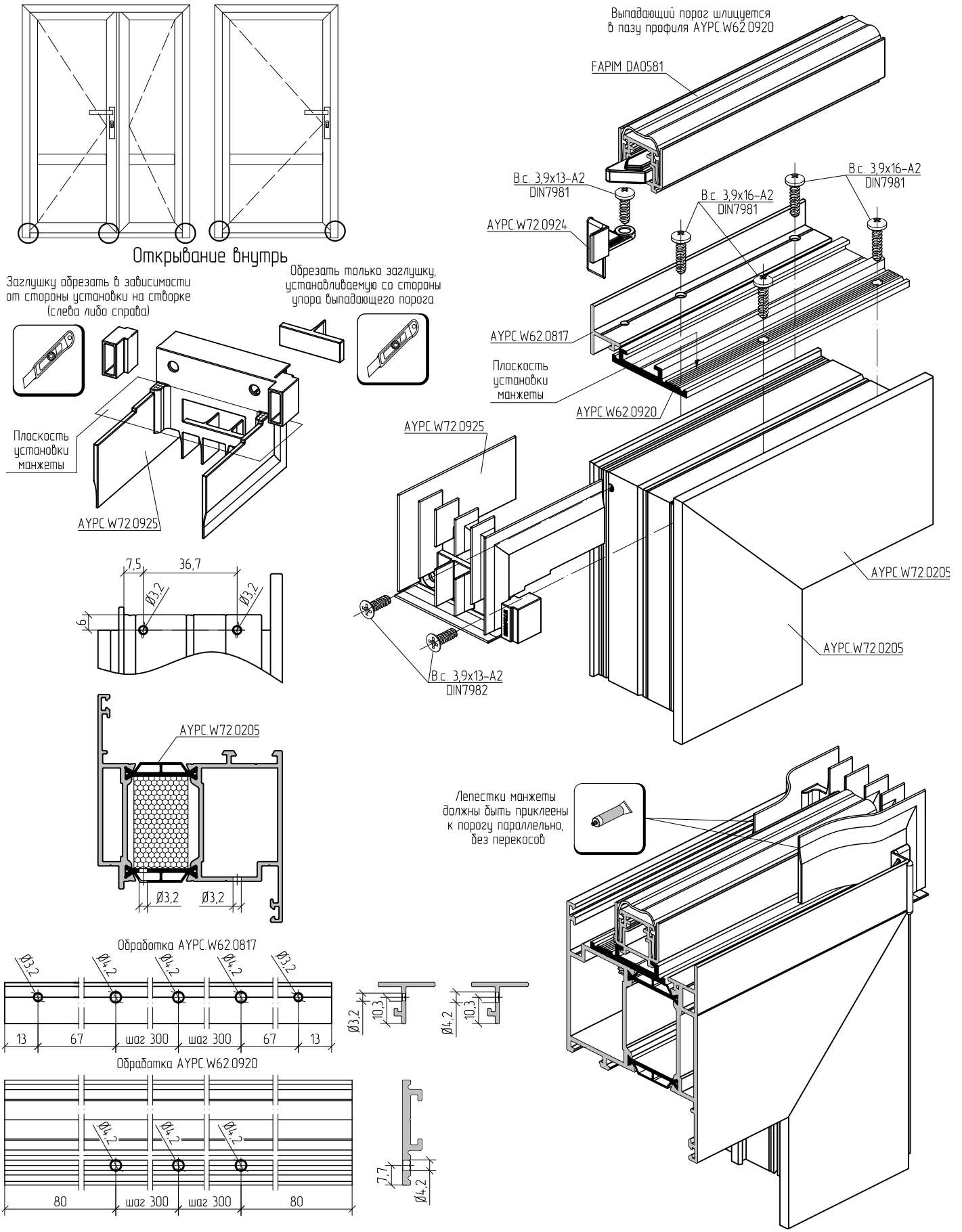

Выпадающий порог и профили AYPC.W62.0817 и AYPC.W62.0920 позиционировать относительно створок по торцевым заглушкам

Обработка и сборка профилей нижней части пассивной створки. Контурная дверь открыванием внутрь

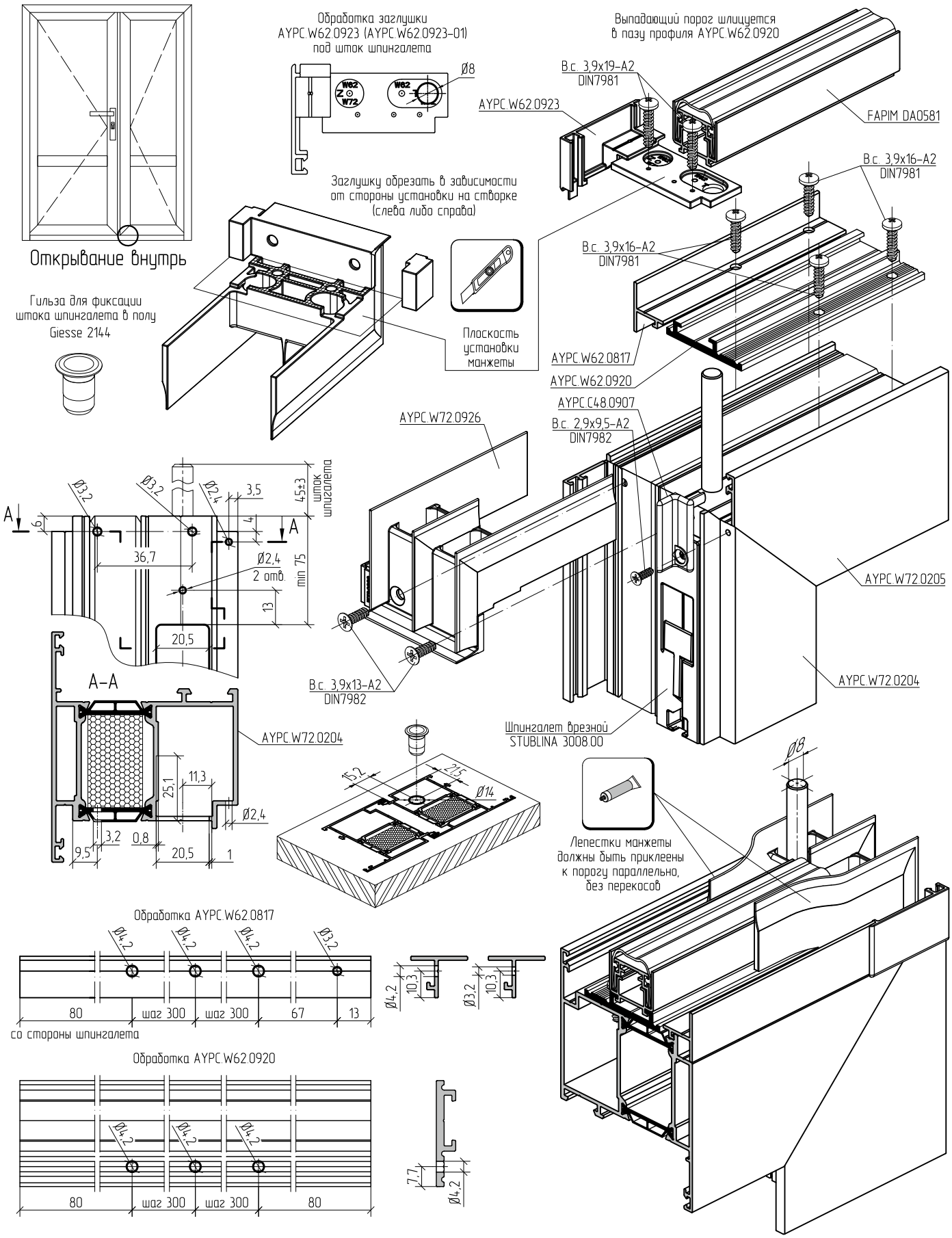

Выпадающий порог и профили AYPC.W62.0817 и AYPC.W62.0920 позиционировать относительно створок по торцевым заглушкам

Обработка и сборка профилей нижней части створок. Цокольная дверь открыванием внутрь

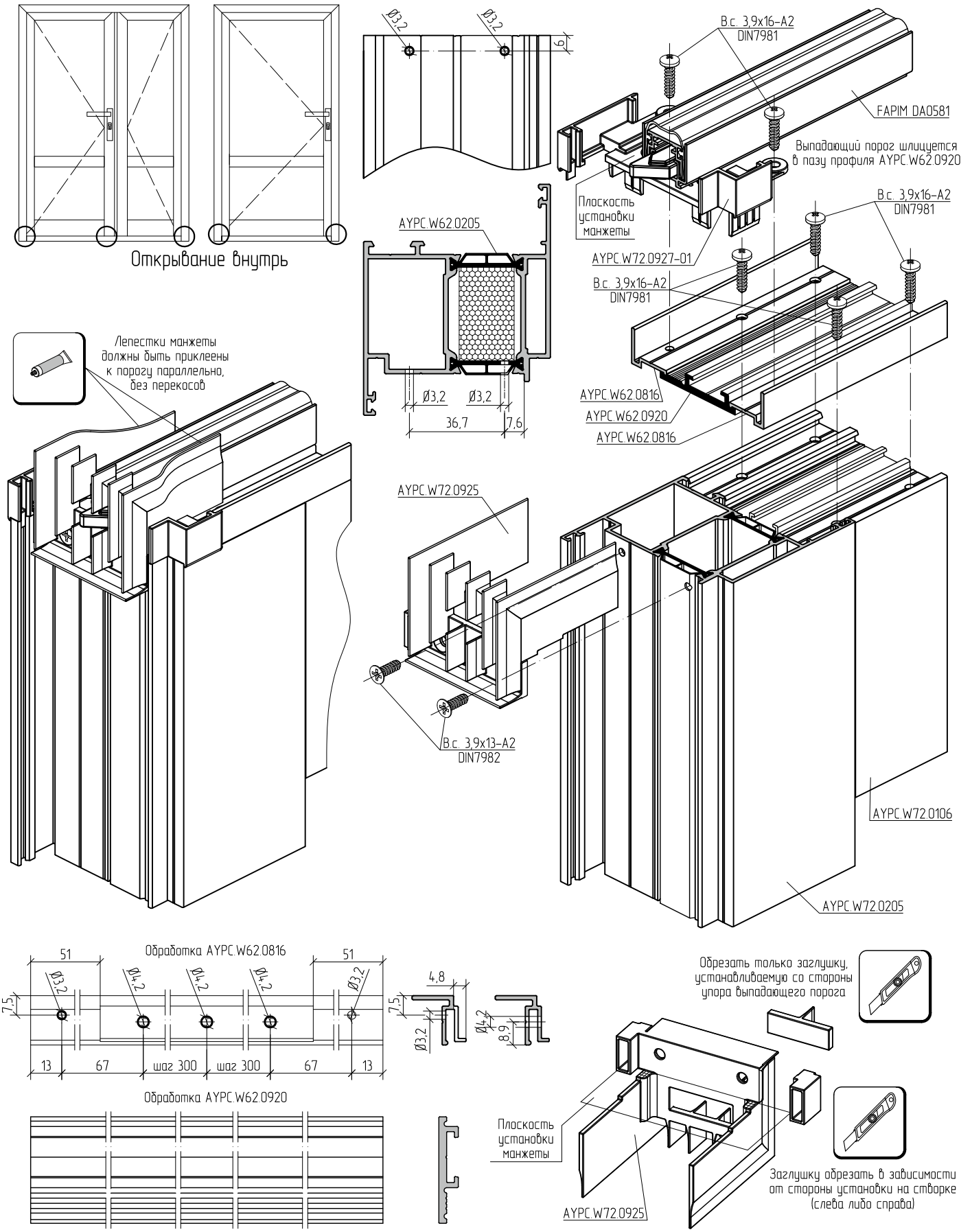

Выпадающий порог и профили AYPC.W62.0816 и AYPC.W62.0920 позиционировать относительно створок по торцевым заглушкам

Обработка и сборка профилей нижней части пассивной створки. Цокольная дверь открыванием внутрь

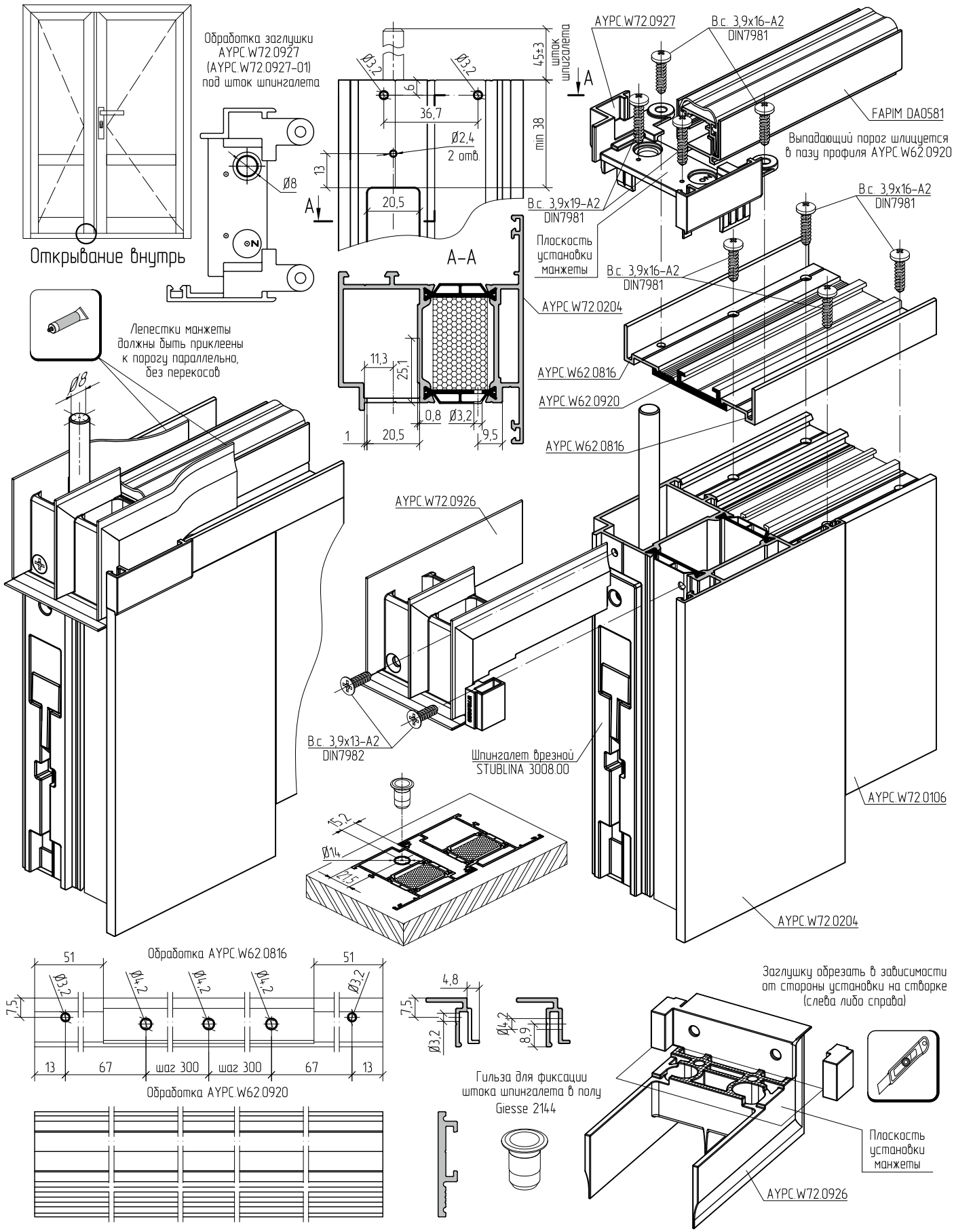

Выпадающий порог и профили AYPC.W62.0816 и AYPC.W62.0920 позиционировать относительно створок по торцевым заглушкам

ALUTECH ALT W72
Система рамного остекления с терморазрывом

ТЕРРАСНАЯ ДВЕРЬ

Описание системы 14.01
Данные для заказа 14.02
Комплектующие изделия 14.05
Схема нарезки и установки уплотнителей 14.08
Окна. Сечения и узловые решения 14.11
Примеры расчета типовых конструкций 14.16
Примеры обработки профилей 14.24
Статика 14.24
Фурнитура 14.37

Структура балконной двери серии W72 с низким порогом

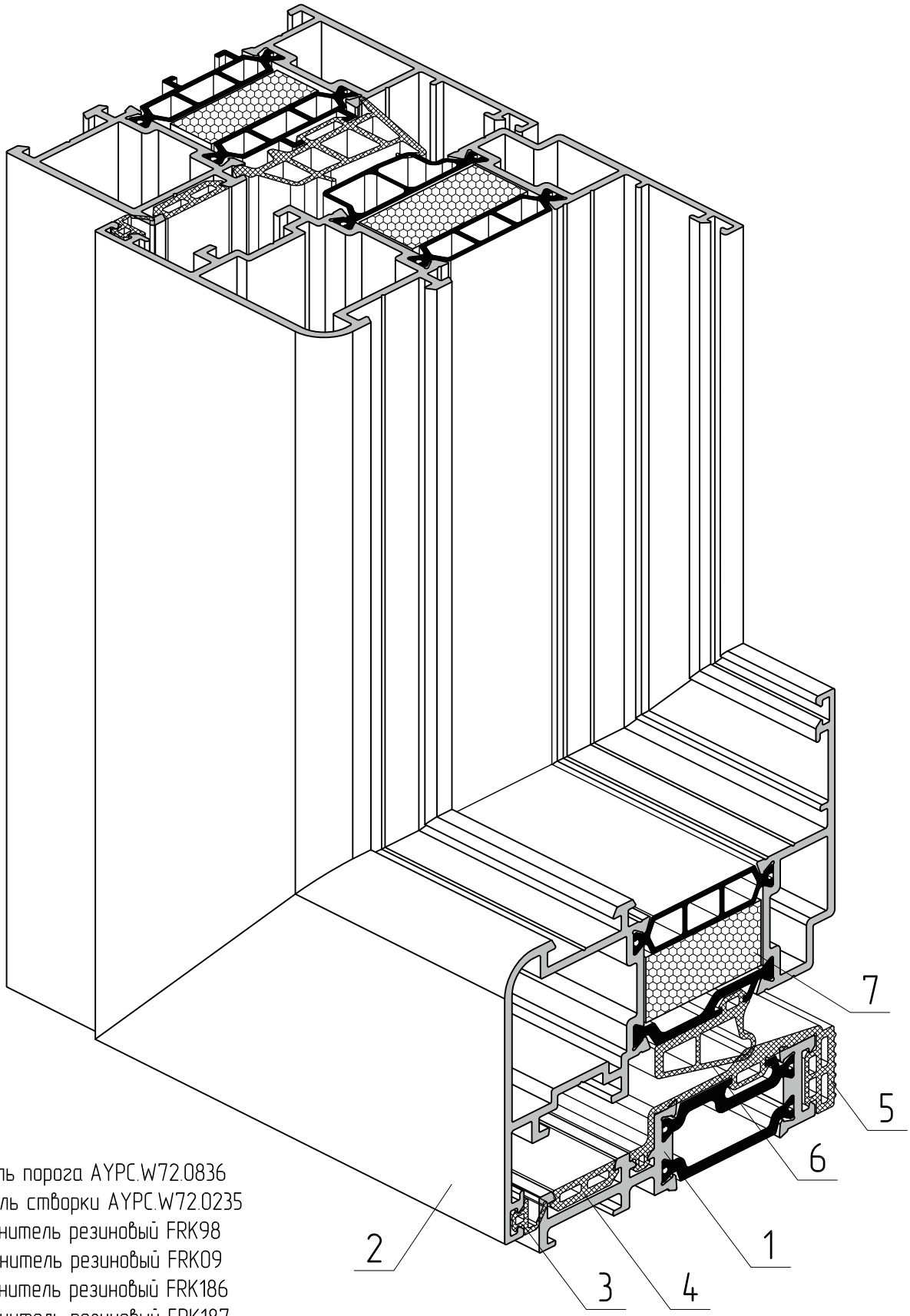

1 – профиль порога AYPC.W72.0836
2 – профиль створки AYPC.W72.0235
3 – уплотнитель резиновый FRK98
4 – уплотнитель резиновый FRK09
5 – уплотнитель резиновый FRK186
6 – уплотнитель резиновый FRK187
7 – вспененный материал с коэффициентом теплопроводности λ≤0,035 (W/mK)

Артикул	Наименование / Эскиз	Масса, кг/п.м.	Внешний периметр, мм	Площадь сечения, мм²	Код по каталогу	Цвет профиля	Длина поставки, п.м.	Количество в упаковке		Масса упаковки	
								шт.	п.м.	нетто, кг	брутто, кг
AYPC.W72.0235	Профиль створки 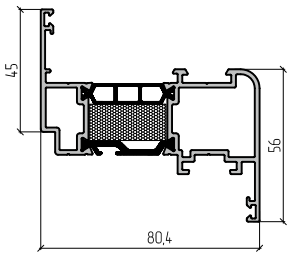	1,70	445	719,1	10918021 10918024 10918030 10918031 109180808	RAL9016 RAL8014 RAL8017 RAL9006 A00-D6	6,5	2	13	23,21 23,21 23,21 23,21 22,10	23,62 23,62 23,62 23,62 22,54
AYPC.W72.0235P	Профиль створки 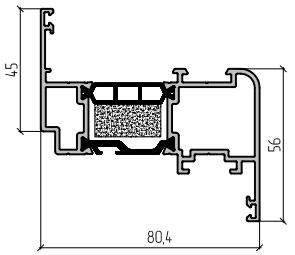	1,70	445	719,1	10967100	00	6,5	2	13	22,10	22,54
AYPC.W72.0235N	Профиль створки 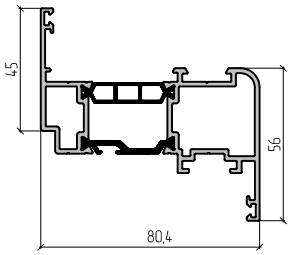	1,70	445	719,1	10922600	00	6,5	2	13	22,10	22,54
AYPC.W72.0236	Профиль створки 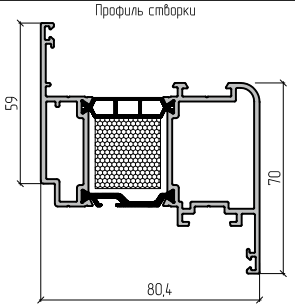	2,06	471,3	851,8	10917821 10917824 10917830 10917831 109178808	RAL9016 RAL8014 RAL8017 RAL9006 A00-D6	6,5	2	13	28,12 28,12 28,12 28,12 26,78	28,68 28,68 28,68 28,68 27,32
AYPC.W72.0236P	Профиль створки 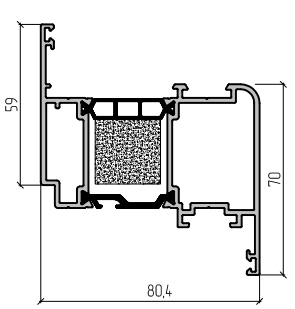	2,06	471,3	851,8	10969600	00	6,5	2	13	26,78	27,32

Артикул	Наименование / Эскиз	Масса, кг/п.м.	Внешний периметр, мм	Площадь сечения, мм²	Код по каталогу	Цвет профиля	Длина поставки, п.м.	Количество в упаковке		Масса упаковки	
								шт.	п.м.	нетто, кг	брутто, кг
AYPC.W72.0236N	Профиль створки 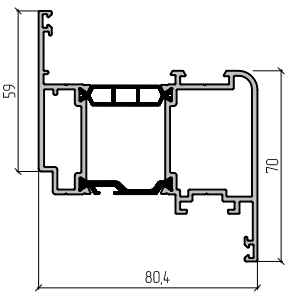	2,06	471,3	851,8	10917700	00	6,5	2	13	26,78	27,32
AYPC.W72.0237	Профиль створки 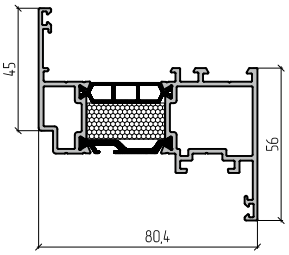	1,72	460,4	726,6	10918221 10918224 10918230 10918231 109182808	RAL9016 RAL8014 RAL8017 RAL9006 A00-D6	6,5	2	13	23,48 23,48 23,48 23,48 22,36	23,95 23,95 23,95 23,95 22,81
AYPC.W72.0237P	Профиль створки 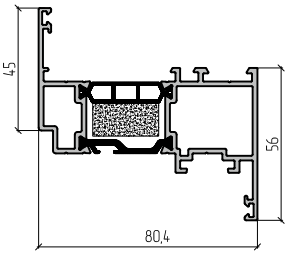	1,72	460,4	726,6	10967200	00	6,5	2	13	22,36	22,81
AYPC.W72.0237N	Профиль створки 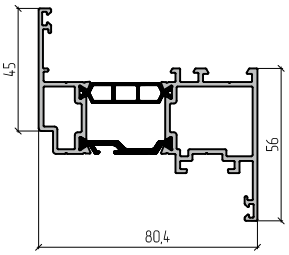	1,72	460,4	726,6	10918900	00	6,5	2	13	22,36	22,81
AYPC.W72.0238	Профиль створки 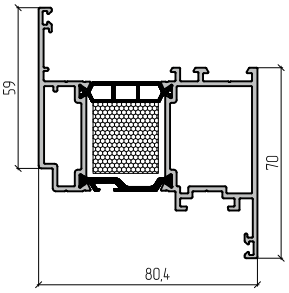	2,08	486,7	859,4	10918421 10918424 10918430 10918431 109184808	RAL9016 RAL8014 RAL8017 RAL9006 A00-D6	6,5	2	13	28,3 28,3 28,3 28,3 27,5	29,1 29,1 29,1 29,1 28,3

Артикул	Наименование / Эскиз	Масса, кг/п.м.	Внешний периметр, мм	Площадь сечения, мм²	Код по каталогу	Цвет профиля	Длина поставки, п.м.	Количество в упаковке		Масса упаковки	
								шт.	п.м.	нетто, кг	брутто, кг
AYPC.W72.0238P	Профиль створки 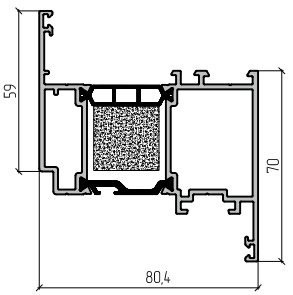	2,08	486,7	859,4	10967300	00	6,5	2	13	27,5	28,3
AYPC.W72.0238N	Профиль створки 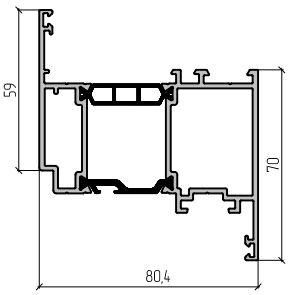	2,08	486,7	859,4	10918500	00	6,5	2	13	27,5	28,3
AYPC.W72.0836	Профиль порога 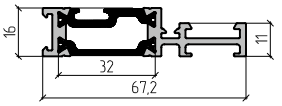	0,92	260,5	416,3	10917600 109176808	00 A00–D6	6,5	4	26	22,96 22,96	23,42 23,42

Рисунок	Код	Артикул	Масса, кг/м.п.	Применение
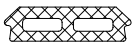	10210800	FRK09	0,068	Уплотнитель резиновый EPDM. Норма упаковки – 250 м.п.
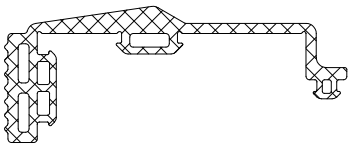	10940000	FRK186	0,140	Уплотнитель резиновый EPDM. Норма упаковки – 50 м.п.
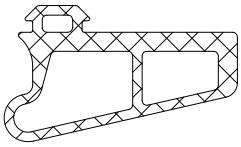	10940100	FRK187	0,302	Уплотнитель резиновый EPDM. Норма упаковки – 50 м.п.
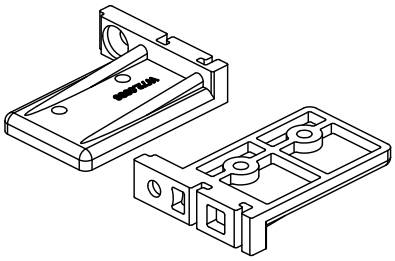	10918800	AYPC.W72.0936	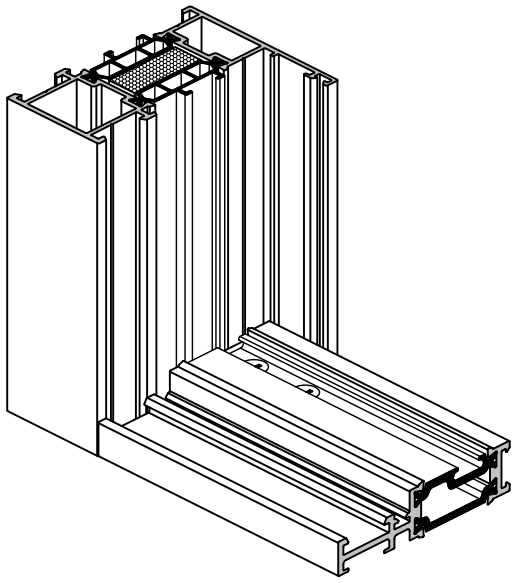 Комплект заглушек порога. Норма упаковки – 50 компл.	
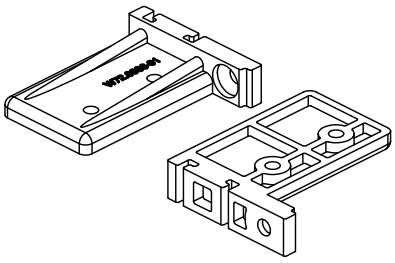		AYPC.W72.0936-01		
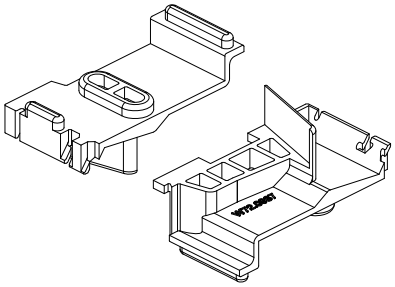	10919600	AYPC.W72.0937	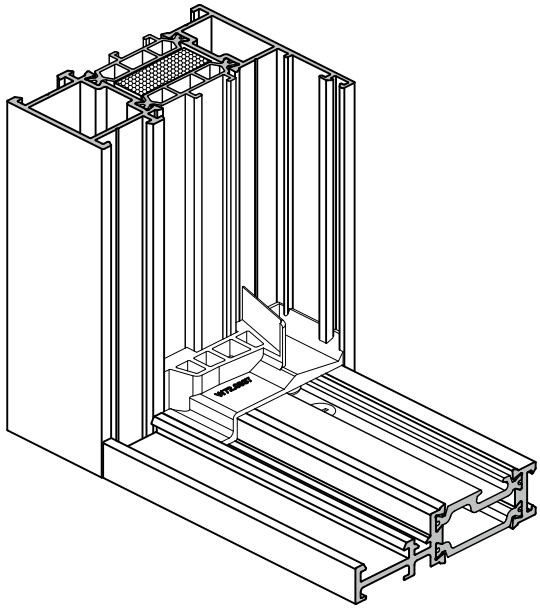 Комплект манжет порога. Норма упаковки – 50 компл.	
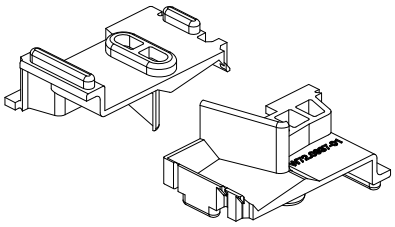		AYPC.W72.0937-01		

Рисунок	Код	Артикул	Применение
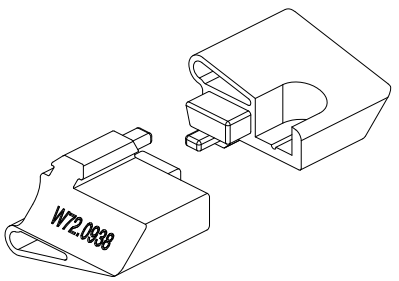	10922700	AYPC.W72.0938	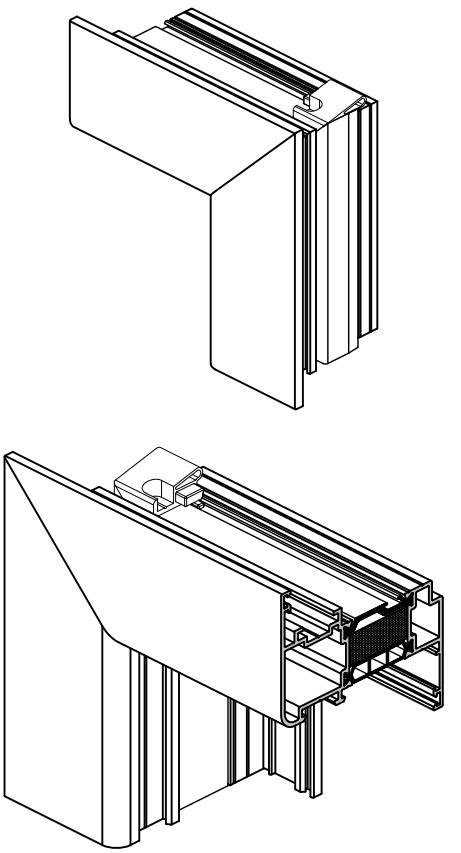
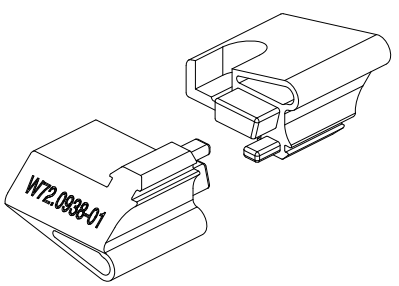		AYPC.W72.0938-01	Комплект манжет створки. Норма упаковки – 50 компл.
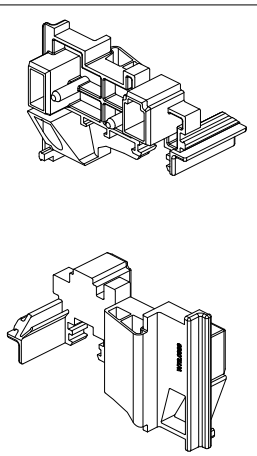	10923000	AYPC.W72.0939	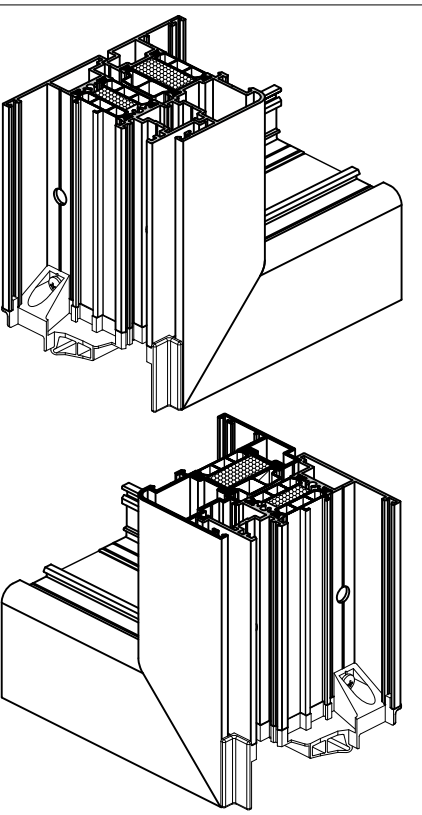
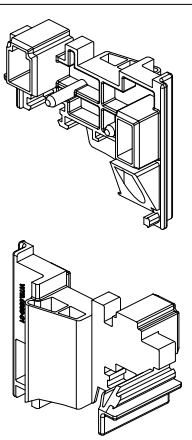	10923100	AYPC.W72.0939-01	Нестандартный срок поставки. Данные по запросу. Заглушка штульпа. Норма упаковки – 25 шт.

Рисунок	Код	Артикул	Применение
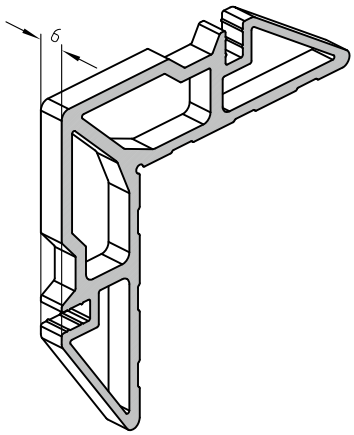	10812300	AYPC.W62.0953	Закладная угловая из профиля *AYPC.C48.0703*. Норма упаковки – 200 шт. 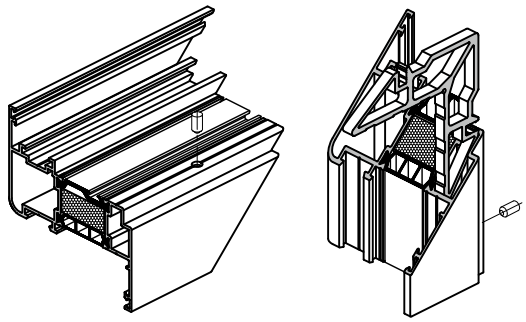 Для профилей створки AYPC.W72.0235, AYPC.W72.0237
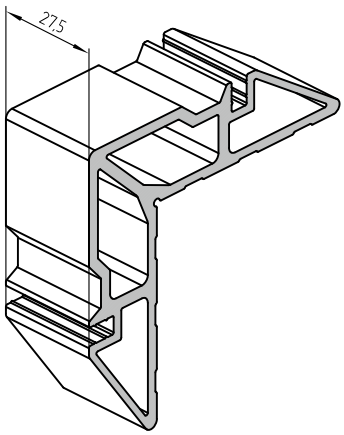	10812600	AYPC.W62.0953-03	Закладная угловая из профиля *AYPC.C48.0703*. Норма упаковки – 40 шт. 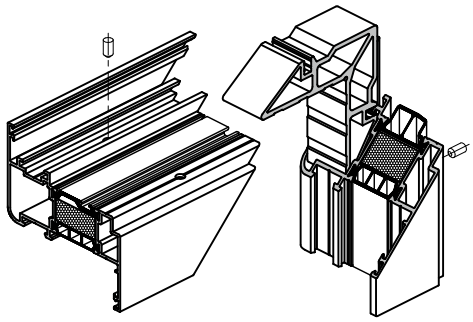 Для профилей створки AYPC.W72.0235, AYPC.W72.0237
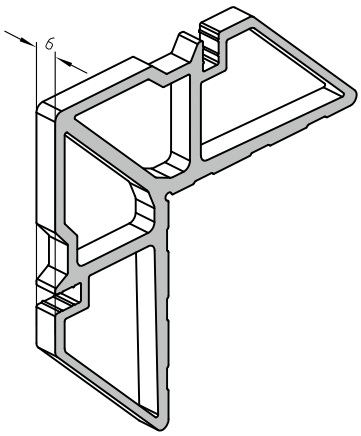	10814900	AYPC.W62.0954-04	Закладная угловая из профиля *AYPC.C48.0704*. Норма упаковки – 200 шт. 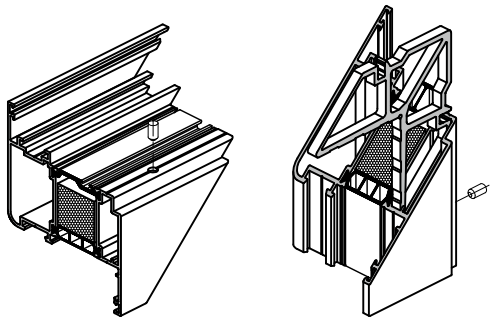 Для профилей створки AYPC.W72.0236, AYPC.W72.0238
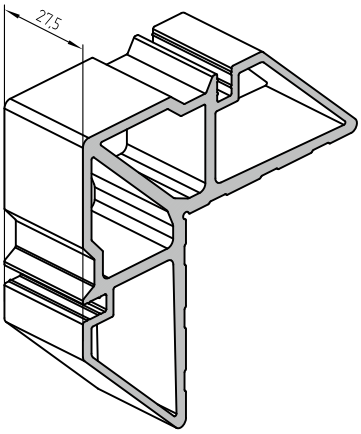	10815000	AYPC.W62.0954-05	Закладная угловая из профиля *AYPC.C48.0704*. Норма упаковки – 50 шт. 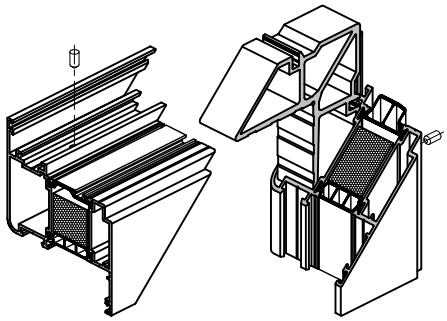 Для профилей створки AYPC.W72.0236, AYPC.W72.0238

Схемы зарезки и установки уплотнителей

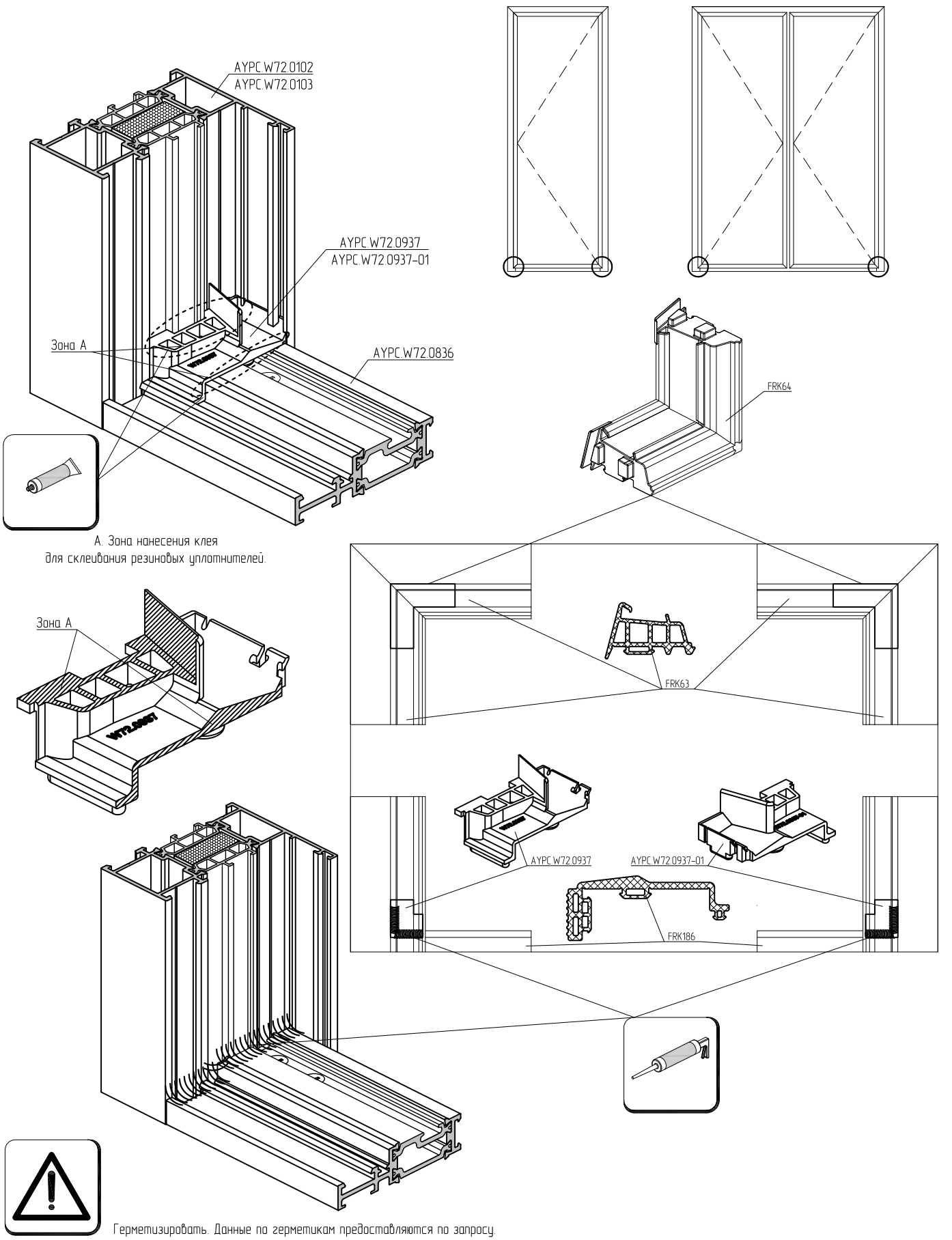

Герметизировать. Данные по герметикам предоставляются по запросу.

Схемы зарезки и установки уплотнителей

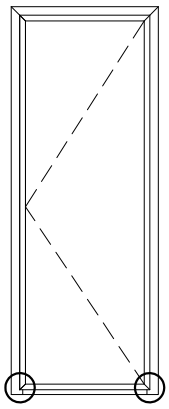

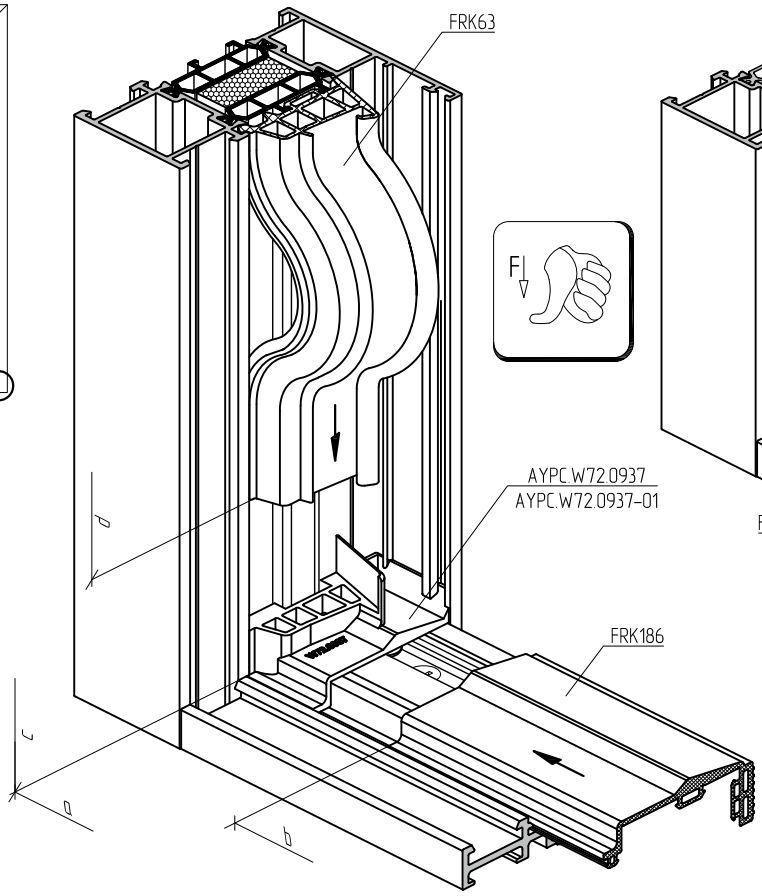

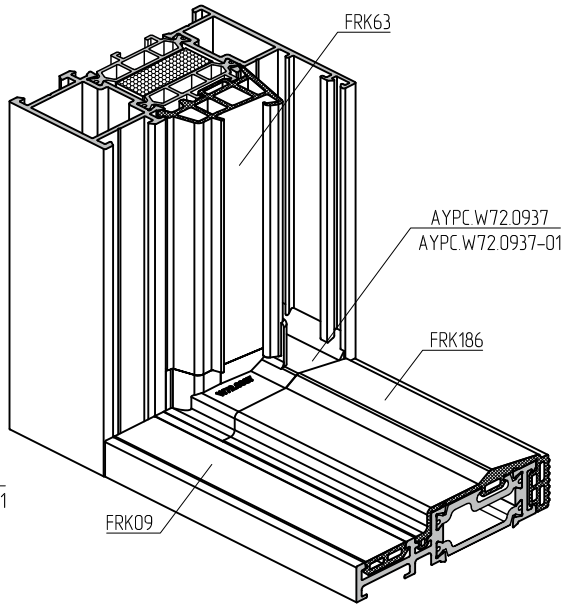

Расчет длины уплотнителя

	a	b
FRK186	≤1000 мм	(a-44)+1%
	>1000 мм	(a-44)+0,5%
	c	d
FRK63	≤2000 мм	(c-60)+1%
	>2000 мм	(c-60)+0,5%
	e	f
FRK09	≤1000 мм	c+1%
	>1000 мм	c+0,5%

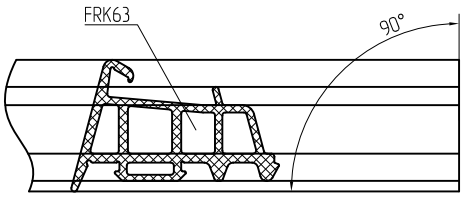

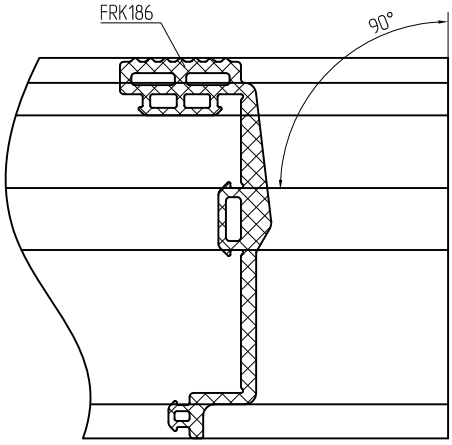

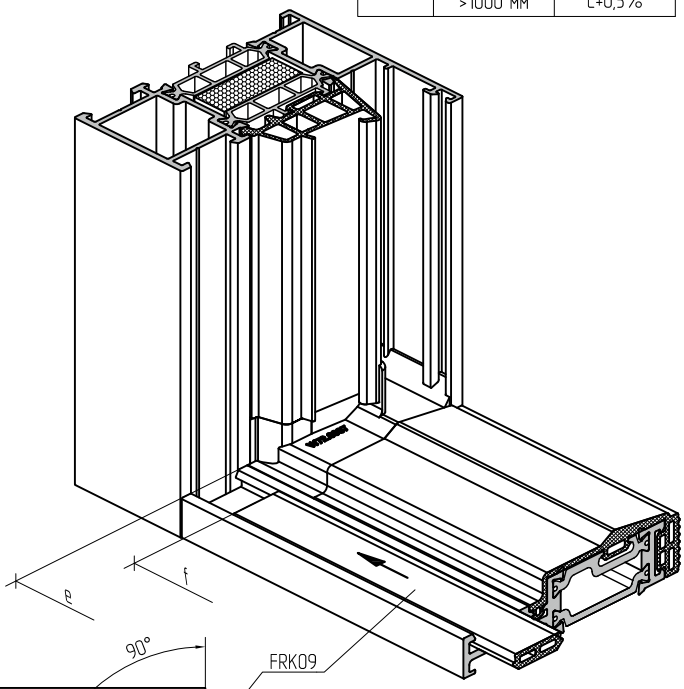

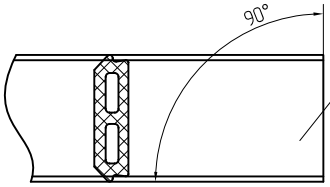

Уплотнитель нарезать с запасом по длине (см. таблицу).
На места стыковки уплотнителей нанести клей, предназначенный для склеивания резиновых уплотнителей.

Схемы зарезки и установки уплотнителей

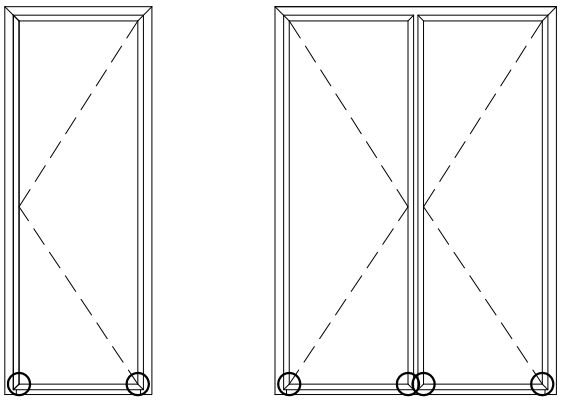

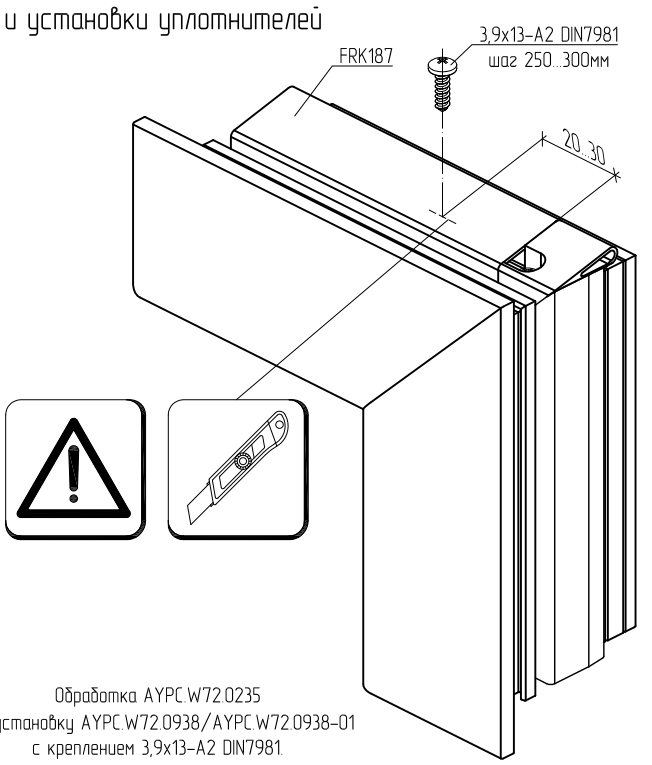

Расчет длины уплотнителя

	g	h
FRK187	≤1000 мм	(g-76)+1%
	>1000 мм	(g-76)+0,5%

Обработка AYPC.W72.0235
под установку AYPC.W72.0938/AYPC.W72.0938-01
с креплением 3,9x13-A2 DIN7981.

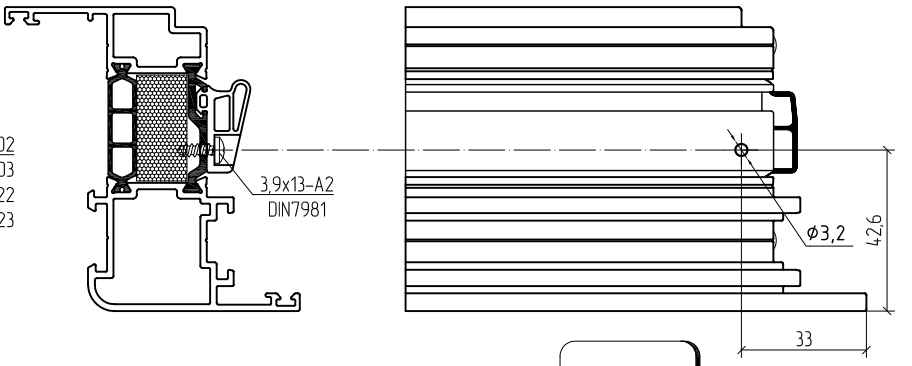

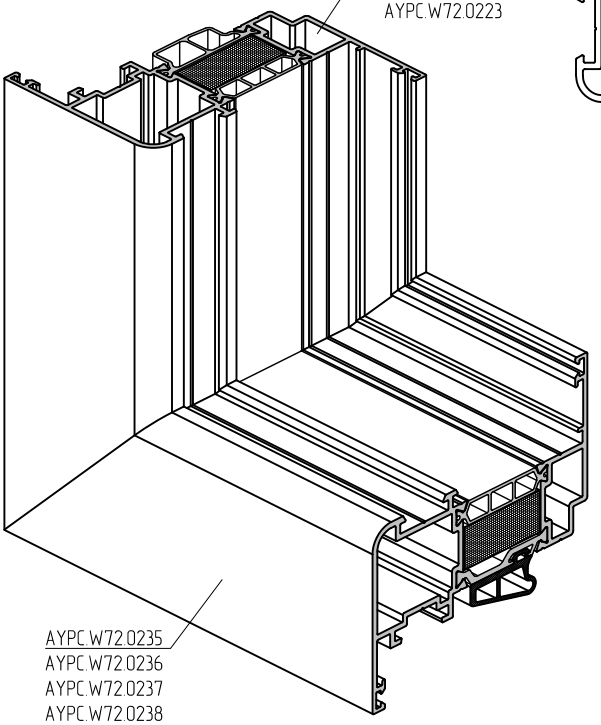

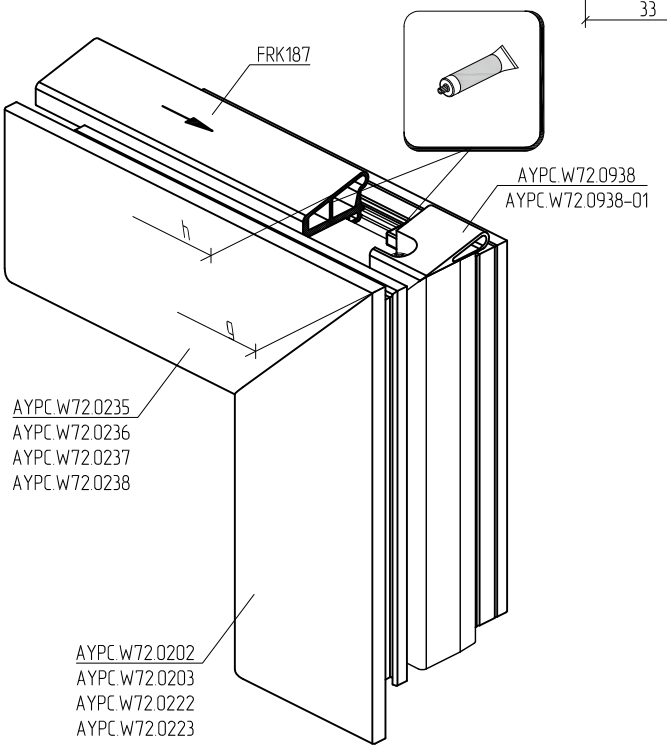

Уплотнитель нарезать с запасом по длине (см. таблицу).
На места стыковки уплотнителей нанести клей, предназначенный для склеивания резиновых уплотнителей.

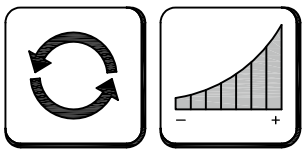

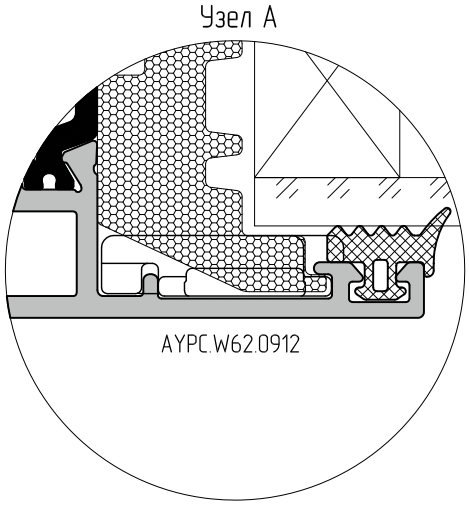

В целях улучшения характеристик конструкций, в некоторых типах соединений профилей рекомендуется заменять или добавлять комплектующие изделия. В представленных далее сечениях, уголок выравнивающий AYPC.W62.0957 предлагается заменить на уголок пластиковый AYPC.W62.0912. Узел возможной замены обозначен "Узел А" для уголков AYPC.W62.0912 соответственно.

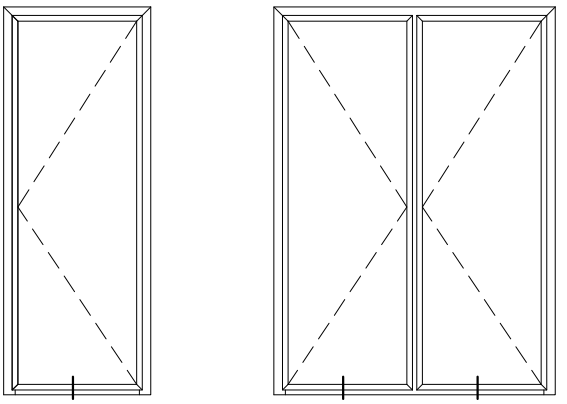

AYPC.W72.0836 + AYPC.W72.0235

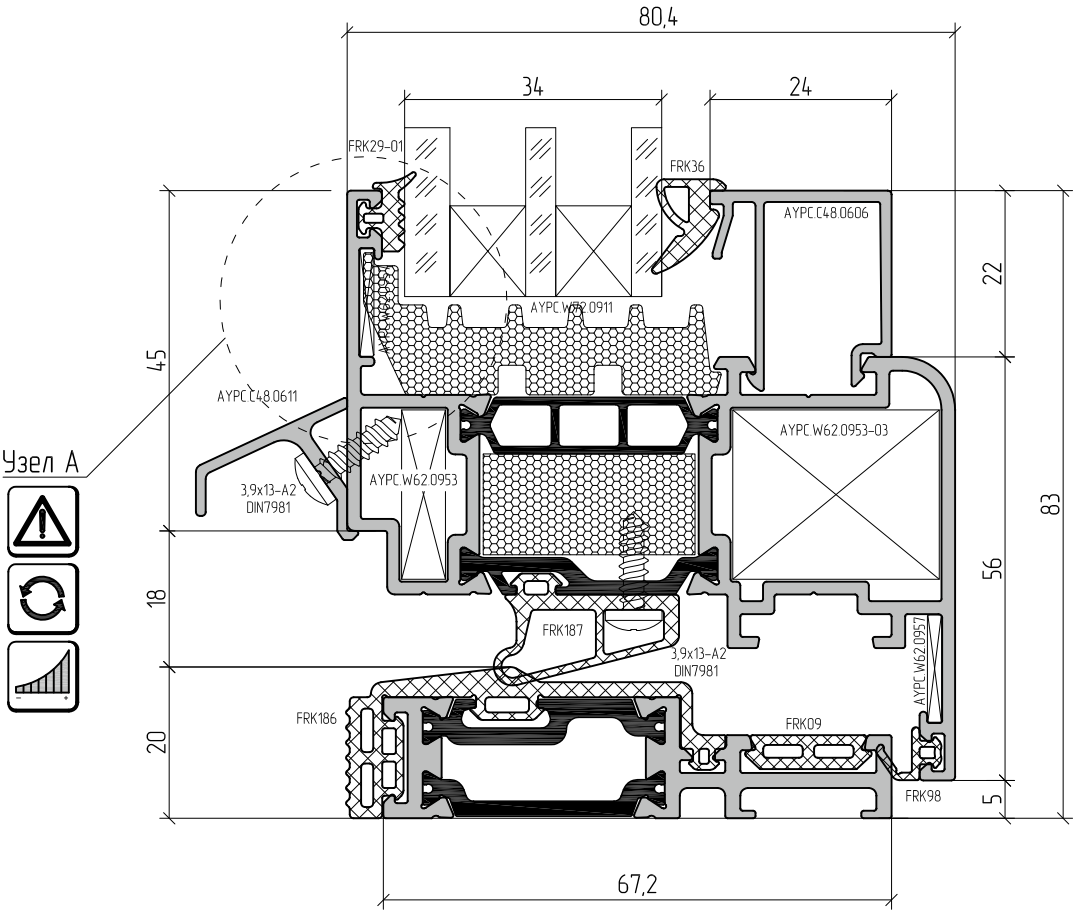

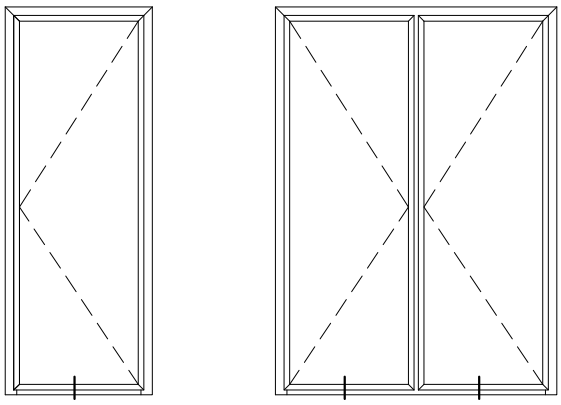

AYPC.W72.0836 + AYPC.W72.0236

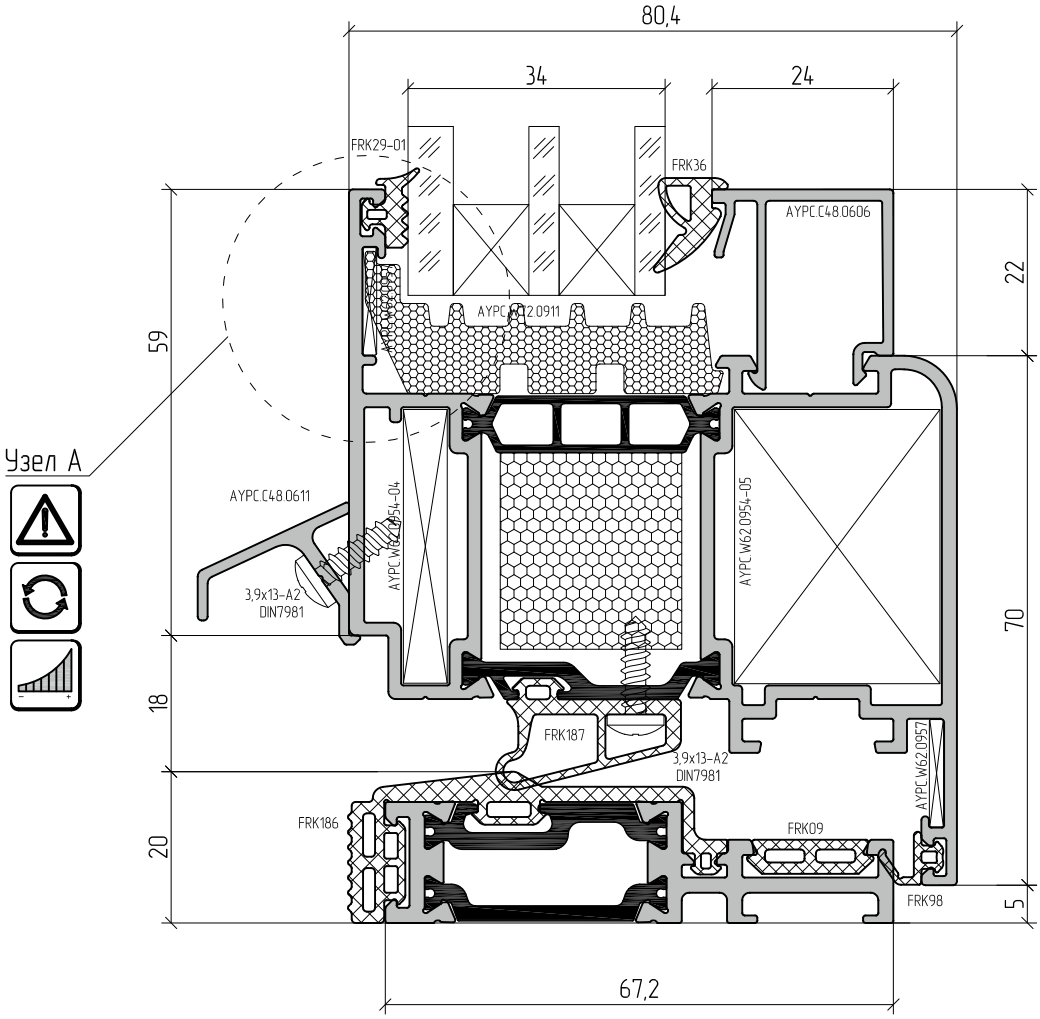

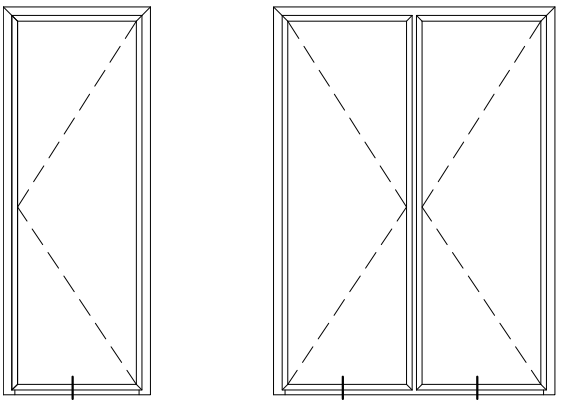

AYPC.W72.0836 + AYPC.W72.0237

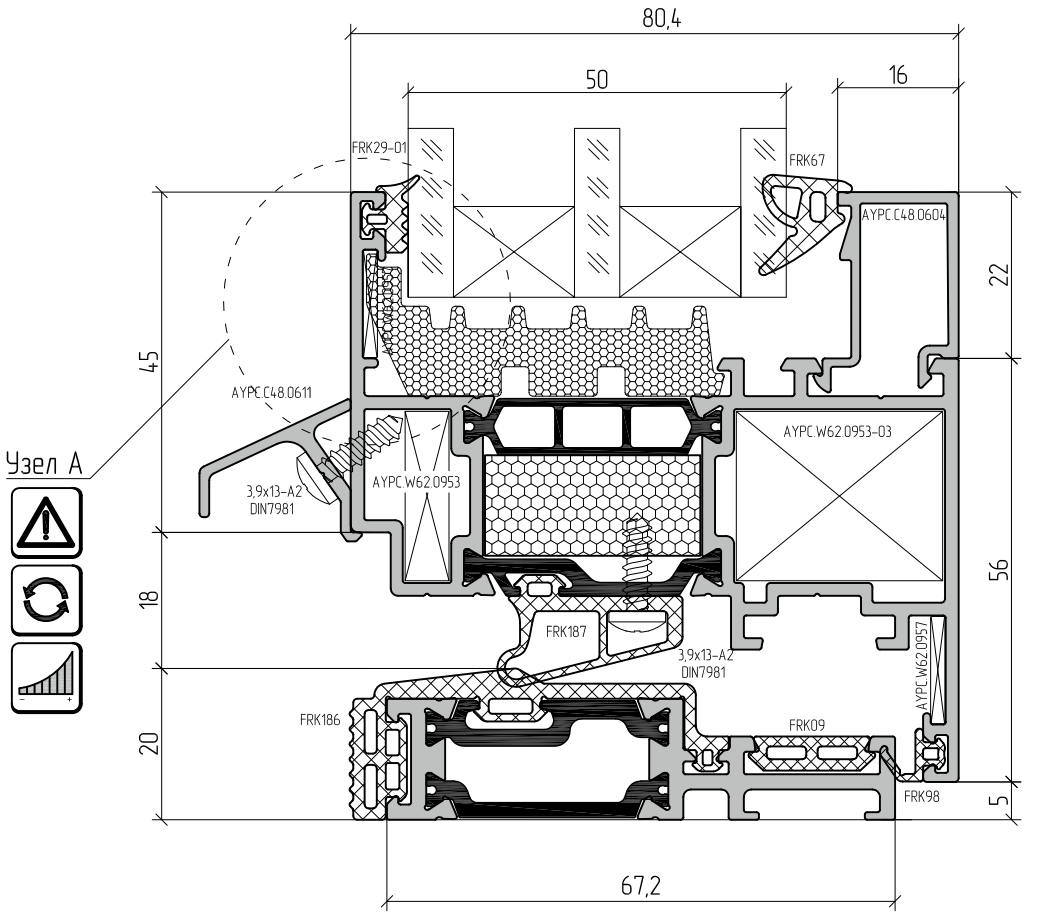

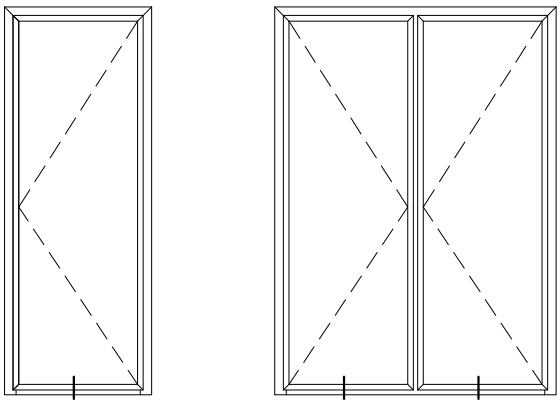

AYPC.W72.0836 + AYPC.W72.0238

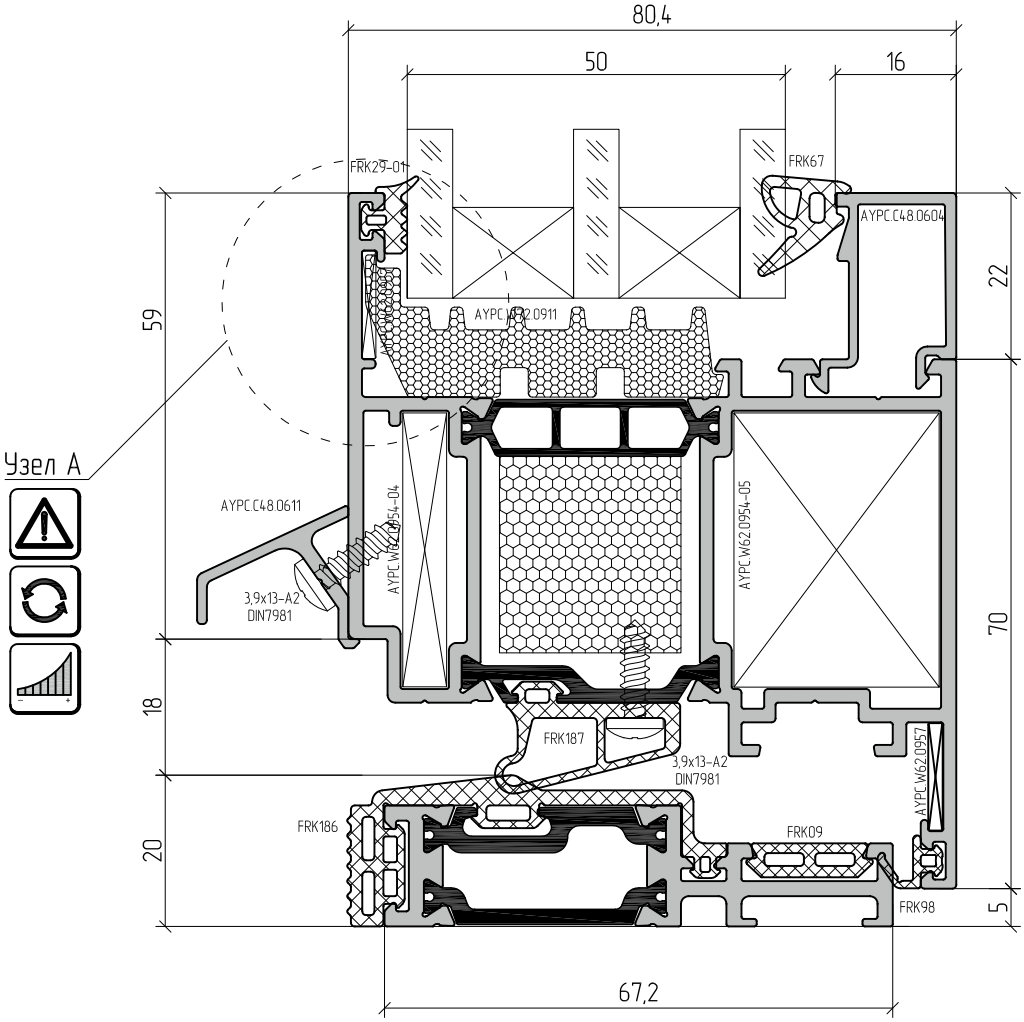

Пример расчета балконной двери

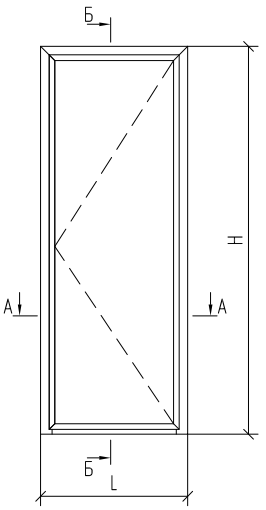

Б–Б

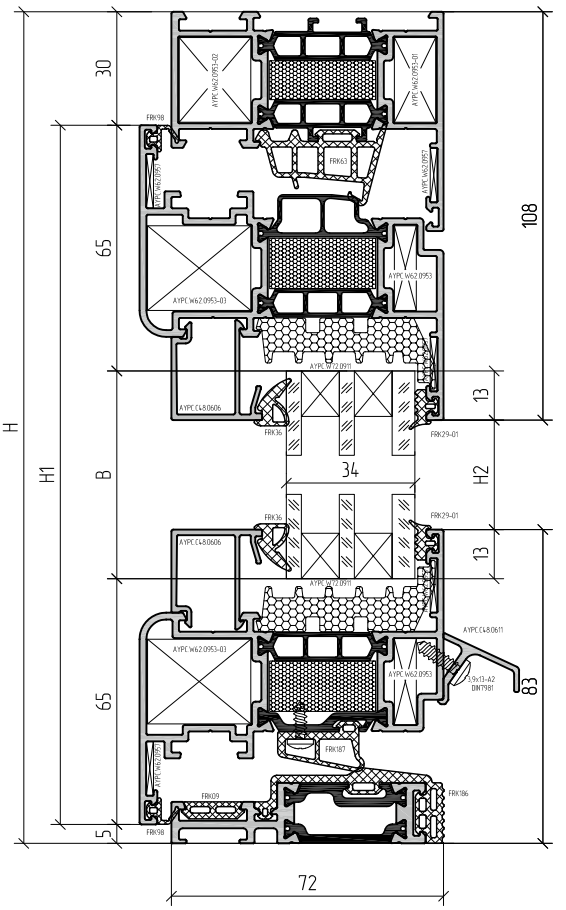

А–А

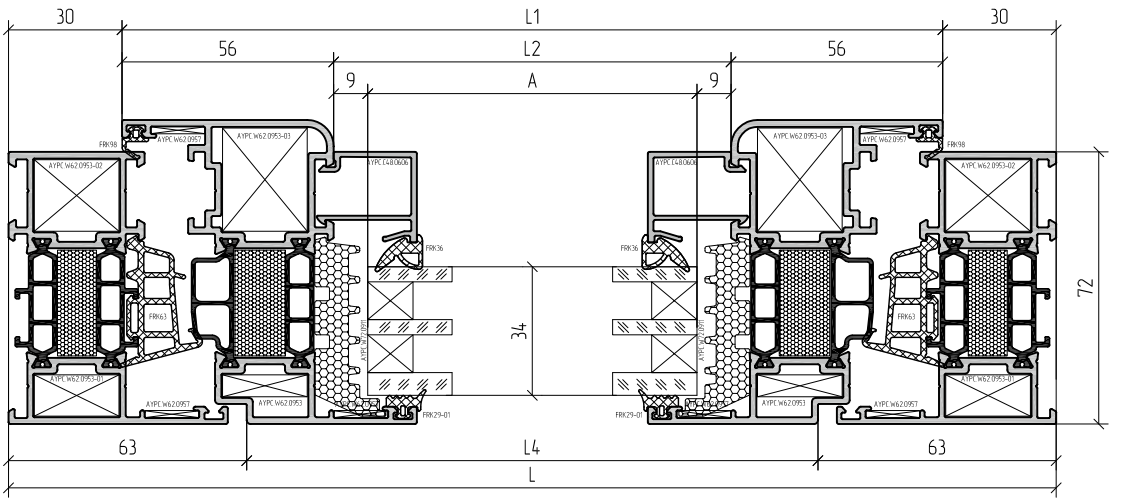

Заполнение 34мм

A=L1-130; B=H1-130	1

Пример расчета балконной двери

Артикул	Наименование / Эскиз		L	1....
Профиль				
AYPC.W72.0102	Профиль рамы		L	1
			H	1
			H	1
AYPC.W72.0202	Профиль створки		L1=L-60	1
			H1=H-35	2
AYPC.W72.0235	Профиль створки		L1=L-60	1

Артикул	Наименование / Эскиз		L	1....
Профиль				
AYPC.W72.0836	Профиль порога		L3=L-72	1
AYPC.C48.0611	Профиль отлива		L4=L-126	1
AYPC.C48.0612 (AYPC.W62.0601) (AYPC.W62.0607)	Профиль тяги ( ) ( )		-	
AYPC.C48.0606	Профиль штапика		L2=L1-112	2
			H2=H1-156	2

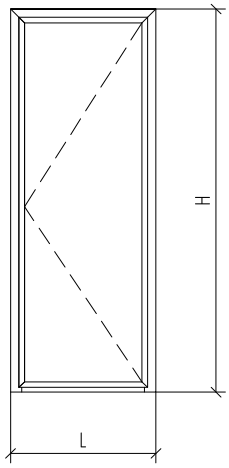

Артикул	Наименование / Эскиз	L	1....	
Комплектующие изделия				
FRK63	Уплотнитель резиновый	L1x1+H1x2	1	1
FRK64	Уголок резиновый		2	2
FRK29-01	Уплотнитель резиновый	Ax2+Bx2	1	1
FRK170	Уголок резиновый		-	4
FRK09	Уплотнитель резиновый	L3	1	1
FRK186	Уплотнитель резиновый	L3-22x2	1	1
FRK187	Уплотнитель резиновый	L1-22x2	1	1
FRK36	Уплотнитель резиновый	Ax2+Bx2	1	1
FRK98	Уплотнитель резиновый	L1x2+H1x2	1	1
FRK101	Уплотнитель резиновый	L=100мм	2*	2*
AYPC.W72.0911	Уплотнитель фальца	Ax2+Bx2-6x100**	1	1
AYPC.W72.0901	Подкладка опорная		4	4
100x44x1(3)	Подкладка рихтовочная		4(4)	4(4)
AYPC.W62.0953	Закладная угловая		4	4
AYPC.W62.0953-01	Закладная угловая		2	2
AYPC.W62.0953-02	Закладная угловая		2	2
AYPC.W62.0953-03	Закладная угловая		4	4
AYPC.W62.0912	Уголок пластиковый		-	6
AYPC.W62.0957	Уголок выравнивающий		10	4
3,9x13-A2 DIN7981	Винт самонарезающий		(L4/250)x2+2	
AYPC.W72.0936	Комплект заглушек порога		1 компл.	1 компл.
AYPC.W72.0937	Комплект манжет порога		1 компл.	1 компл.
AYPC.W72.0938	Комплект манжет створки		1 компл.	1 компл.
3,9x9,5-A2 DIN7982	Винт самонарезающий		6	6

см. стр. 05.05 каталога W72
см. стр. 04.02 каталога W72

1. Артикулы профилей штапиков и резиновых уплотнителей выбирать в зависимости от толщины заполнения (см. раздел 06 – Таблица остекления).
2. Размеры и количество профиля тяги AYPC.C48.0612 определяется типом применяемой фурнитуры и габаритами створки (L1 и H1).
3. Профиль тяги AYPC.W62.0601 применяется только с комплектами фурнитуры SAVIO, а профиль тяги AYPC.W62.0607 только с комплектами фурнитуры ROTO.

* Количество уплотнителя FRK101 зависит от типа открывания и количества петель.

** Количество удаляемого уплотнителя фальца AYPC.W72.0911 зависит от типа открывания и количества устанавливаемых опорных подкладок.

Пример расчета балконной двери со штульпом

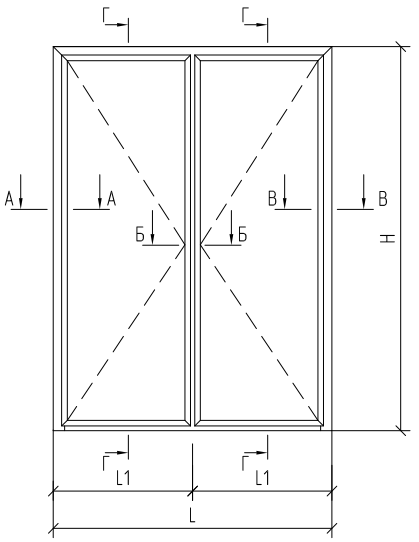

А–А

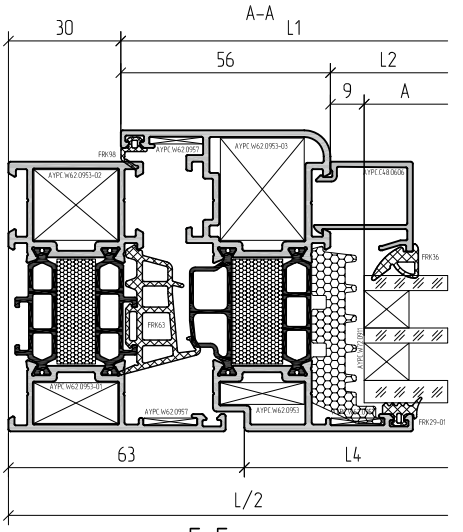

Б–Б

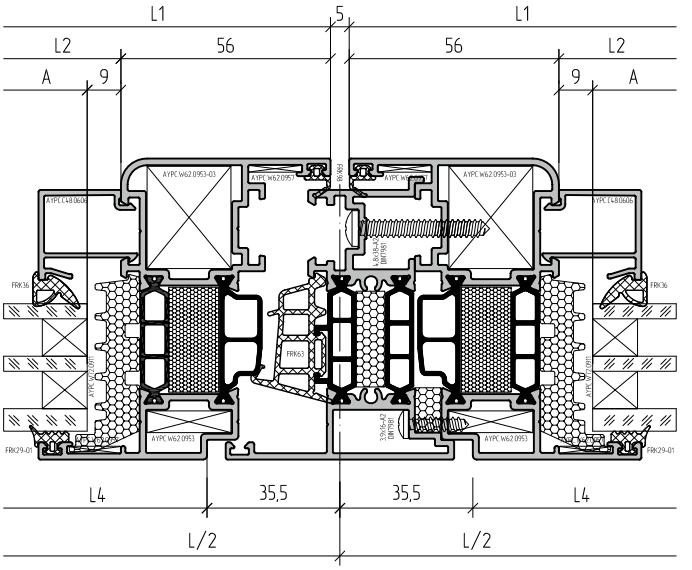

Г–Г

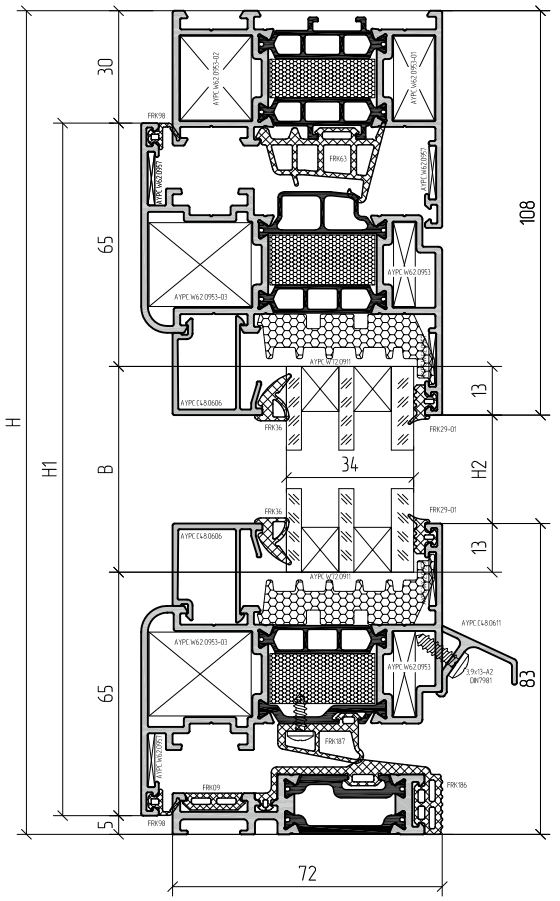

В–В

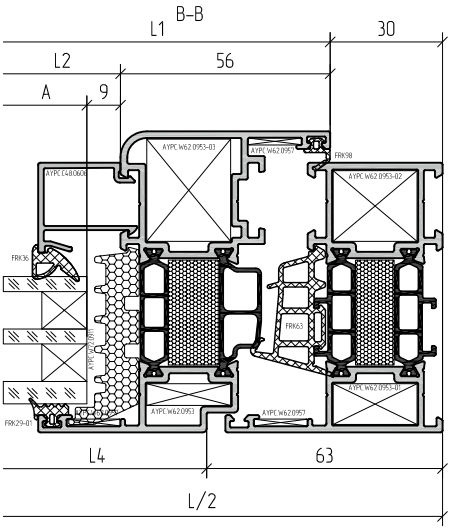

Заполнение 34мм

A=L1–130; B=H1–130	2

1. Артикулы профилей штапиков и резиновых уплотнителей выбирать в зависимости от толщины заполнения (см. раздел 06 – Таблица остекления).
2. Размеры и количество профиля тяги AYPC.C48.0612 определяется типом применяемой фурнитуры и габаритами створки (L1 и H1).
3. Профиль тяги AYPC.W62.0601 применяется только с комплектами фурнитуры SAVIO, а профиль тяги AYPC.W62.0607 только с комплектами фурнитуры ROTO.

* Количество уплотнителя FRK101 зависит от типа открывания и количества петель.

** Количество удаляемого уплотнителя фальца AYPC.W72.0911 зависит от типа открывания и количества устанавливаемых опорных подкладок.

Пример расчета балконной двери со штульпом

Артикул	Наименование / Эскиз			1....
Профиль				
AYPC.W72.0102	Профиль рамы		L	1
			H	1
			H	1
AYPC.W72.0202	Профиль створки		L1=L/2-32,5	2
			H1=H-35	4
AYPC.W72.0235	Профиль створки		L1=L/2-32,5	2
AYPC.W72.0501	Профиль штульпа		H3=H1-66	1

Артикул	Наименование / Эскиз			1....
Профиль				
AYPC.W72.0836	Профиль порога		L3=L-72	1
AYPC.C48.0611	Профиль отлива		L4=L/2-98,5	2
AYPC.C48.0612 (AYPC.W62.0601) (AYPC.W62.0607)	Профиль тяги		-	
AYPC.C48.0606	Профиль штапика		L2=L1-112	4
			H4=H1-156	4

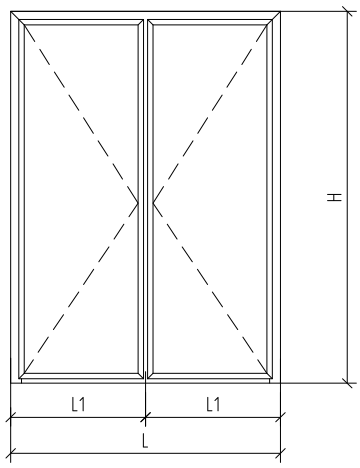

Артикул	Наименование / Эскиз		1....	
Комплектующие изделия				
FRK63	Уплотнитель резиновый	Lx1+H1x2+H3	1	1
FRK64	Уголок резиновый		2	2
FRK29-01	Уплотнитель резиновый	(Ax2+Bx2)x2	1	1
FRK170	Уголок резиновый		-	8
FRK09	Уплотнитель резиновый	L3	1	1
FRK186	Уплотнитель резиновый	L3-22x2	1	1
FRK187	Уплотнитель резиновый	L1-22x2	1	1
FRK36	Уплотнитель резиновый	(Ax2+Bx2)x2	1	1
FRK98	Уплотнитель резиновый	(L1x2+H1x2)x2	1	1
FRK101	Уплотнитель резиновый	L=100мм	4*	4*
AYPC.W72.0911	Уплотнитель фальца	(Ax2+Bx2)x2-10x100**	1	1
AYPC.W72.0901	Подкладка опорная		8	8
100x44x1(3)	Подкладка рихтовочная		8(8)	8(8)
AYPC.W62.0953	Закладная угловая		8	8
AYPC.W62.0953-01	Закладная угловая		2	2
AYPC.W62.0953-02	Закладная угловая		2	2
AYPC.W62.0953-03	Закладная угловая		8	8
AYPC.W62.0912	Уголок пластиковый		-	10
AYPC.W62.0957	Уголок выравнивающий		18	8
3,9x13-A2 DIN7981	Винт самонарезающий	(L4/250)x4+5		
AYPC.W72.0910	Комплект заглушек штульповых		1 компл.	1 компл.
AYPC.W72.0913	Комплект заглушек штульповых		1 компл.	1 компл.
3,9x16-A2 DIN7981	Винт самонарезающий	H3/450		
4,8x38-A2 DIN7981	Винт самонарезающий	H3/450		
AYPC.W72.0936	Комплект заглушек порога		1 компл.	1 компл.
AYPC.W72.0937	Комплект манжет порога		1 компл.	1 компл.
AYPC.W72.0938	Комплект манжет створки		2 компл.	2 компл.
AYPC.W72.0939	Заглушка штульпа		1	1
3,9x9,5-A2 DIN7982	Винт самонарезающий		6	6

см. стр. 05.05 каталога W72

см. стр. 04.02 каталога W72

Нестандартный срок поставки. Данные по запросу.

Пример расчета балконной двери

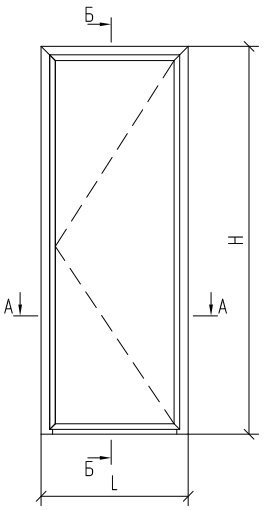

Б–Б

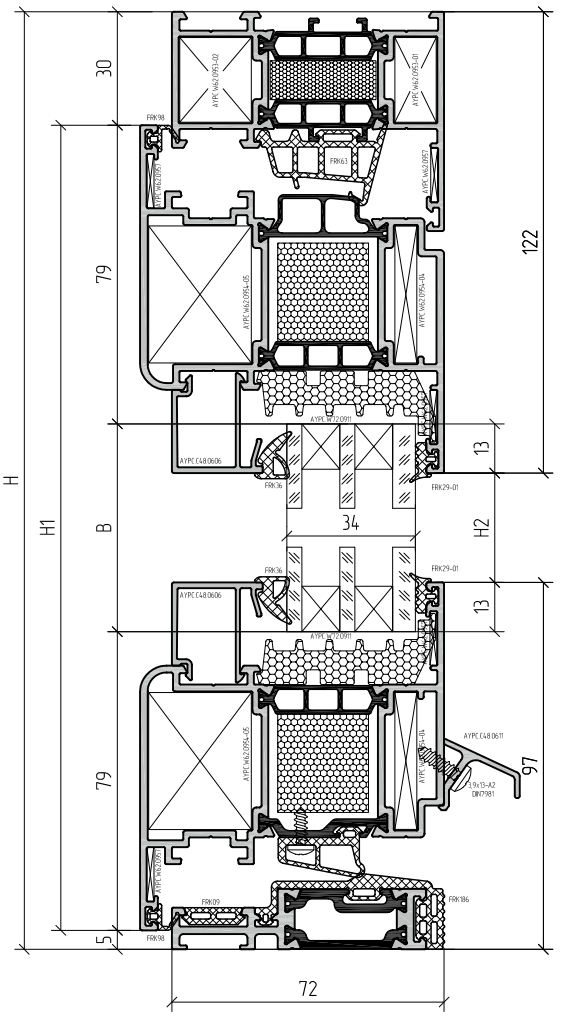

А–А

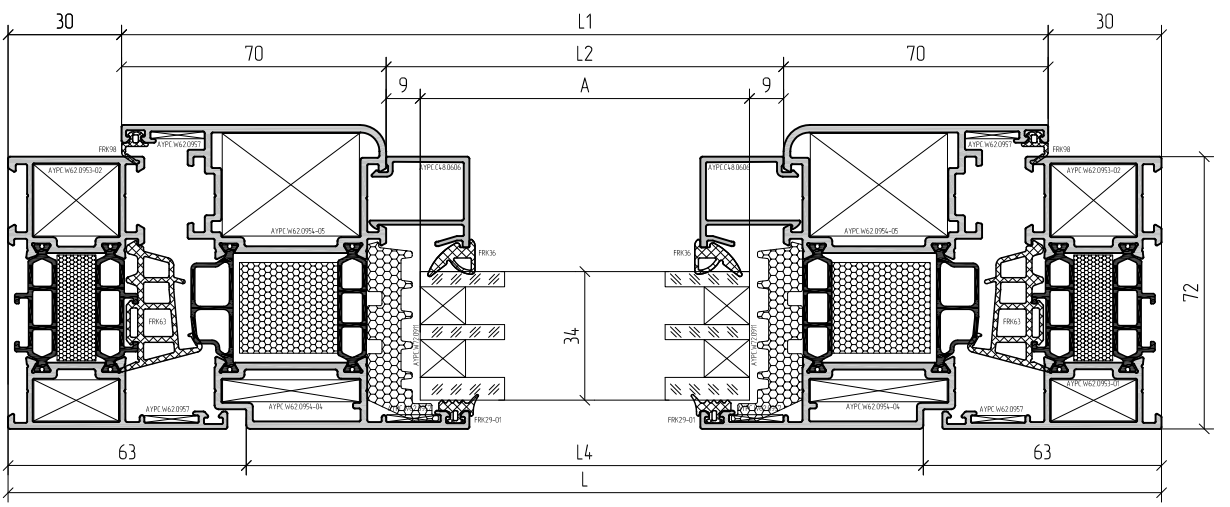

Заполнение 34мм

A=L1–158; B=H1–158	1

Пример расчета балконной двери

Артикул	Наименование / Эскиз		L	1...
Профиль				
AYPC.W72.0102	Профиль рамы		L	1
			H	1
			H	1
AYPC.W72.0203	Профиль створки		L1=L-60	1
			H1=H-35	2
AYPC.W72.0236	Профиль створки		L1=L-60	1

Артикул	Наименование / Эскиз		L	1...
Профиль				
AYPC.W72.0836	Профиль порога		L3=L-72	1
AYPC.C48.0611	Профиль отлива		L4=L-126	1
AYPC.C48.0612 (AYPC.W62.0601) (AYPC.W62.0607)	Профиль тяги		-	
AYPC.C48.0606	Профиль штапика		L2=L1-140	2
			H2=H1-184	2

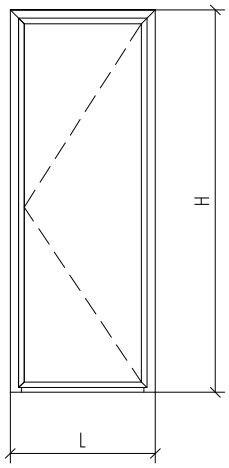

Артикул	Наименование / Эскиз	L	1...	
Комплектующие изделия				
FRK63	Уплотнитель резиновый	L1x1+H1x2	1	1
FRK64	Уголок резиновый		2	2
FRK29-01	Уплотнитель резиновый	Ax2+Bx2	1	1
FRK170	Уголок резиновый		-	4
FRK09	Уплотнитель резиновый	L3	1	1
FRK186	Уплотнитель резиновый	L3-22x2	1	1
FRK187	Уплотнитель резиновый	L1-22x2	1	1
FRK36	Уплотнитель резиновый	Ax2+Bx2	1	1
FRK98	Уплотнитель резиновый	L1x2+H1x2	1	1
FRK101	Уплотнитель резиновый	L=100мм	2*	2*
AYPC.W72.0911	Уплотнитель фальца	Ax2+Bx2-6x100**	1	1
AYPC.W72.0901	Подкладка опорная		6	6
100x44x1(3)	Подкладка рихтовочная		6(6)	6(6)
AYPC.W62.0954-04	Закладная угловая		4	4
AYPC.W62.0953-01	Закладная угловая		2	2
AYPC.W62.0953-02	Закладная угловая		2	2
AYPC.W62.0954-05	Закладная угловая		4	4
AYPC.W62.0912	Уголок пластиковый		-	6
AYPC.W62.0957	Уголок выравнивающий		10	4
3,9x13-A2 DIN7981	Винт самонарезающий		(L4/250)x2+2	
AYPC.W72.0936	Комплект заглушек порога		1 компл.	1 компл.
AYPC.W72.0937	Комплект манжет порога		1 компл.	1 компл.
AYPC.W72.0938	Комплект манжет створки		1 компл.	1 компл.
3,9x9,5-A2 DIN7982	Винт самонарезающий		6	6

см. стр. 05.05 каталога W72
см. стр. 04.02 каталога W72

1. Артикулы профилей штапиков и резиновых уплотнителей выбирать в зависимости от толщины заполнения (см. раздел 06 – Таблица остекления).
2. Размеры и количество профиля тяги AYPC.C48.0612 определяется типом применяемой фурнитуры и габаритами створки (L1 и H1).
3. Профиль тяги AYPC.W62.0601 применяется только с комплектами фурнитуры SAVIO, а профиль тяги AYPC.W62.0607 только с комплектами фурнитуры ROTO.

* Количество уплотнителя FRK101 зависит от типа открывания и количества петель.

** Количество удаляемого уплотнителя фальца AYPC.W72.0911 зависит от типа открывания и количества устанавливаемых опорных подкладок.

Пример расчета балконной двери со штульпом

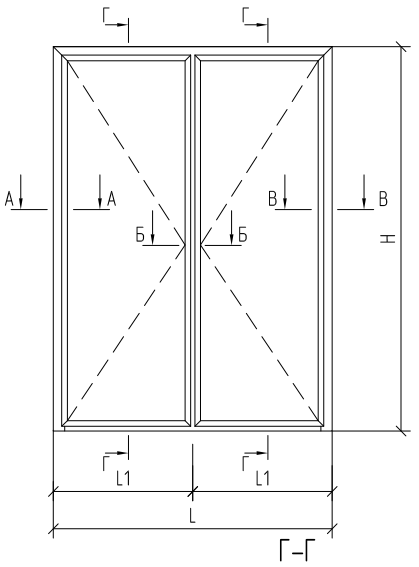

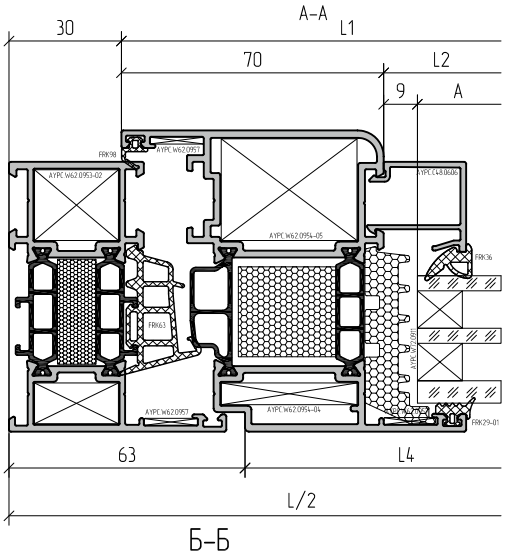

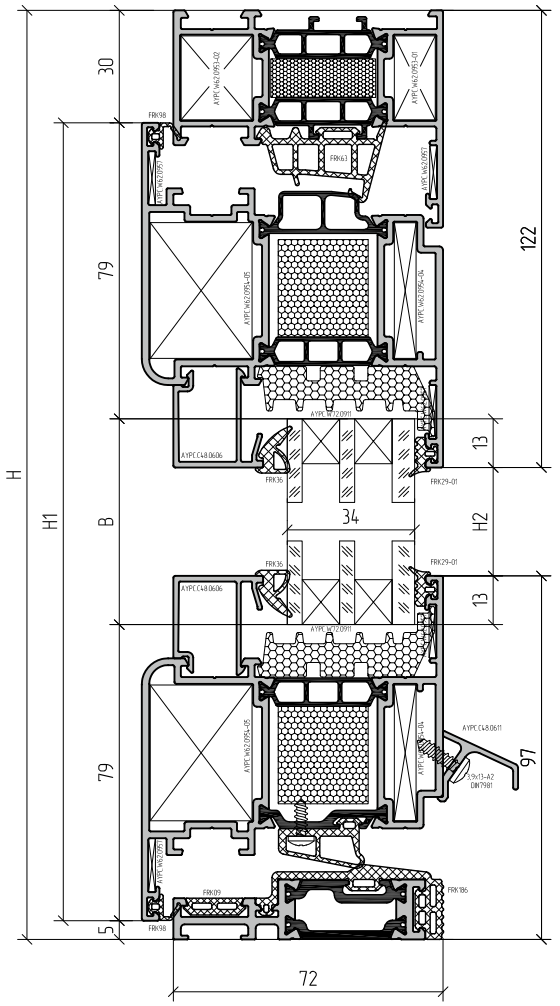

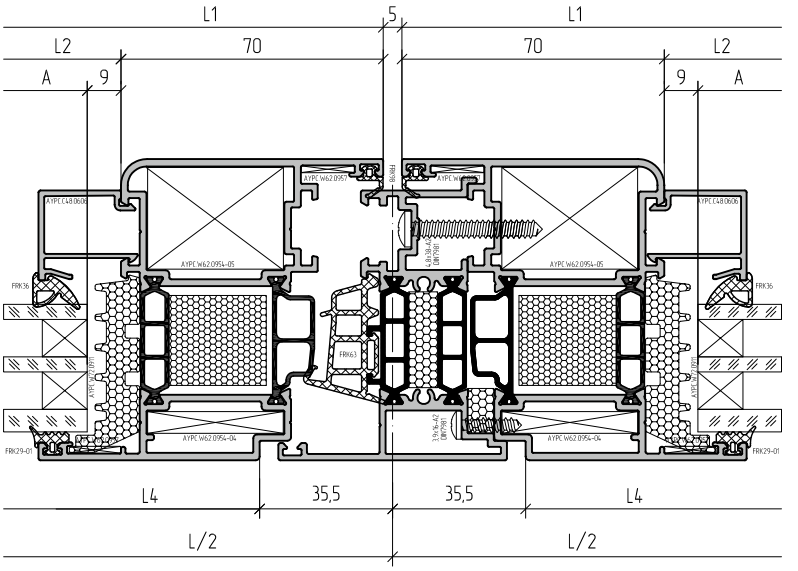

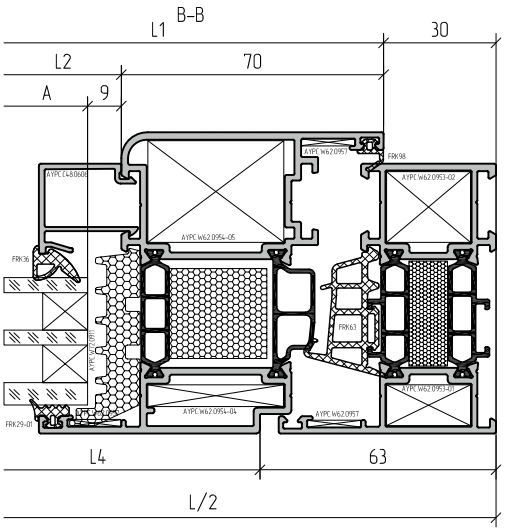

Заполнение 34мм

A=L1–158; B=H1–158	2

1. Артикулы профилей штапиков и резиновых уплотнителей выбирать в зависимости от толщины заполнения (см. раздел 06 – Таблица остекления).
2. Размеры и количество профиля тяги AYPC.C48.0612 определяется типом применяемой фурнитуры и габаритами створки (L1 и H1).
3. Профиль тяги AYPC.W62.0601 применяется только с комплектами фурнитуры SAVIO, а профиль тяги AYPC.W62.0607 только с комплектами фурнитуры ROTO.

* Количество уплотнителя FRK101 зависит от типа открывания и количества петель.

** Количество удаляемого уплотнителя фальца AYPC.W72.0911 зависит от типа открывания и количества устанавливаемых опорных подкладок.

Пример расчета балконной двери со штульпом

Артикул	Наименование / Эскиз		L	1....
Профиль				
AYPC.W72.0102	Профиль рамы		L	1
			H	1
			H	1
AYPC.W72.0203	Профиль створки		L1=L/2-32,5	2
			H1=H-35	4
AYPC.W72.0236	Профиль створки		L1=L/2-32,5	2
AYPC.W72.0501	Профиль штульпа		H3=H1-66	1

Артикул	Наименование / Эскиз		L	1....
Профиль				
AYPC.W72.0836	Профиль порога		L3=L-72	1
AYPC.C48.0611	Профиль отлива		L4=L/2-98,5	2
AYPC.C48.0612 (AYPC.W62.0601) (AYPC.W62.0607)	Профиль тяги		-	
AYPC.C48.0606	Профиль штапика		L2=L1-140	4
			H4=H1-184	4

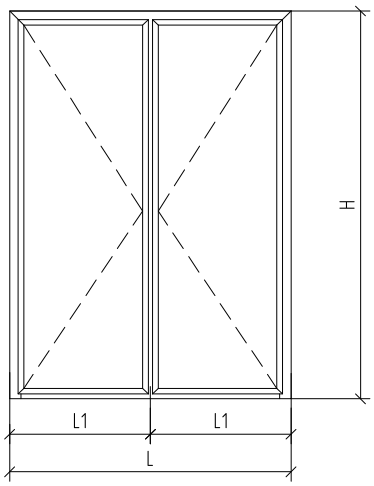

Артикул	Наименование / Эскиз	L	1....	
Комплектующие изделия				
FRK63	Уплотнитель резиновый	Lx1+H1x2+H3	1	1
FRK64	Уголок резиновый		2	2
FRK29-01	Уплотнитель резиновый	(Ax2+Bx2)x2	1	1
FRK170	Уголок резиновый		-	8
FRK09	Уплотнитель резиновый	L3	1	1
FRK186	Уплотнитель резиновый	L3-22x2	1	1
FRK187	Уплотнитель резиновый	L1-22x2	1	1
FRK36	Уплотнитель резиновый	(Ax2+Bx2)x2	1	1
FRK98	Уплотнитель резиновый	(L1x2+H1x2)x2	1	1
FRK101	Уплотнитель резиновый	L=100мм	4*	4*
AYPC.W72.0911	Уплотнитель фальца	(Ax2+Bx2)x2-10x100**	1	1
AYPC.W72.0901	Подкладка опорная		10	10
100x44x1(3)	Подкладка рихтовочная		10(10)	10(10)
AYPC.W62.0954-04	Закладная угловая		8	8
AYPC.W62.0953-01	Закладная угловая		2	2
AYPC.W62.0953-02	Закладная угловая		2	2
AYPC.W62.0954-05	Закладная угловая		8	8
AYPC.W62.0912	Уголок пластиковый		-	10
AYPC.W62.0957	Уголок выравнивающий		18	8
3,9x13-A2 DIN7981	Винт самонарезающий	(L4/250)x4+5		
AYPC.W72.0910	Комплект заглушек штульповых		1 компл.	1 компл.
AYPC.W72.0913	Комплект заглушек штульповых		1 компл.	1 компл.
3,9x16-A2 DIN7981	Винт самонарезающий	H3/450		
4,8x38-A2 DIN7981	Винт самонарезающий	H3/450		
AYPC.W72.0936	Комплект заглушек порога		1 компл.	1 компл.
AYPC.W72.0937	Комплект манжет порога		1 компл.	1 компл.
AYPC.W72.0938	Комплект манжет створки		2 компл.	2 компл.
AYPC.W72.0939	Заглушка штульпа		1	1
3,9x9,5-A2 DIN7982	Винт самонарезающий		6	6

см. стр. 05.05 каталога W72

см. стр. 04.02 каталога W72

Нестандартный срок поставки. Данные по запросу.

Угловое соединение профиля створки

Узел В

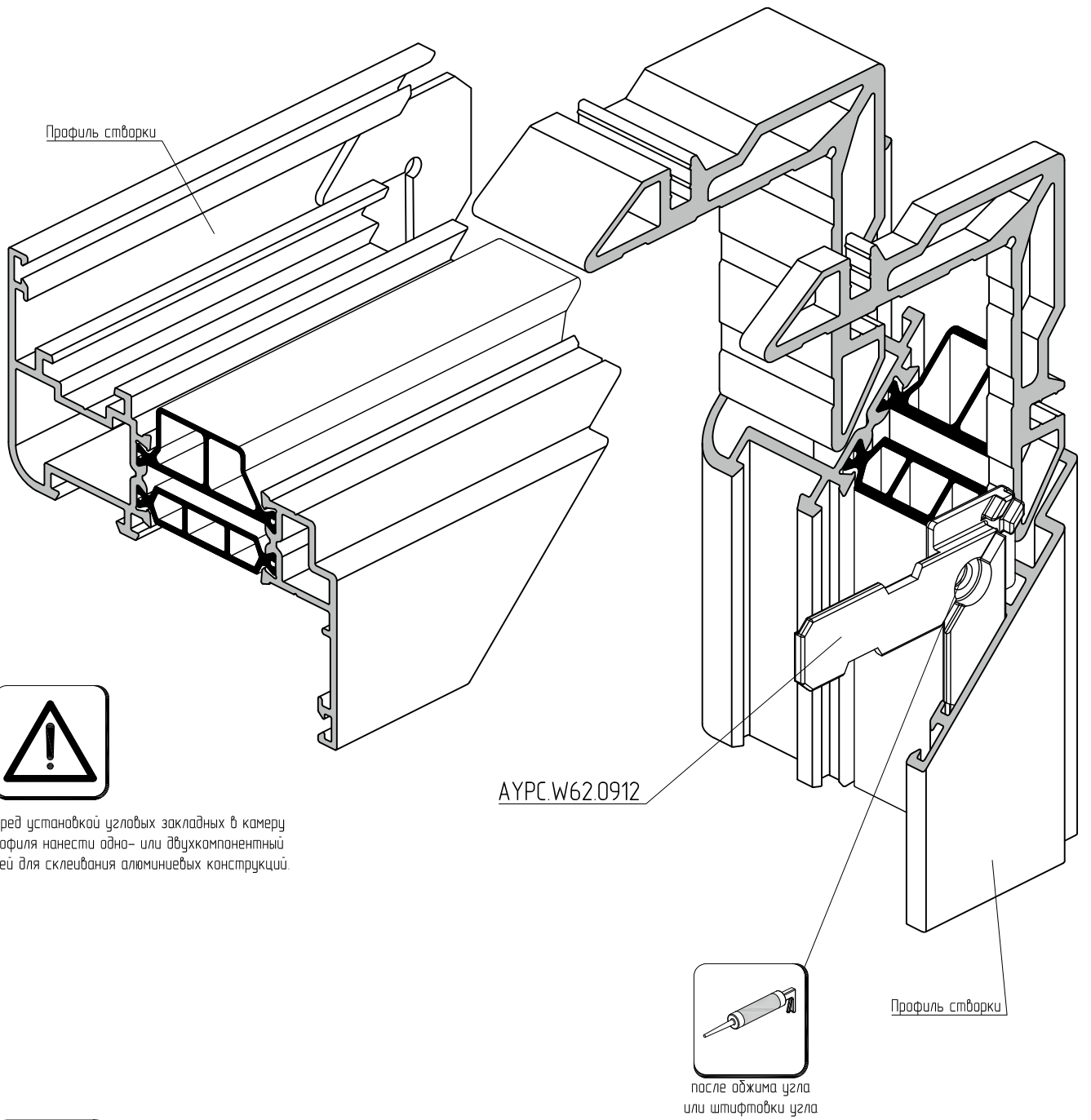

Перед установкой угловых закладных в камеру профиля нанести одно- или двухкомпонентный клей для склеивания алюминиевых конструкций.

В целях улучшения характеристик конструкций, в некоторых типах соединений профилей рекомендуется заменять или добавлять комплектующие изделия. В представленных далее узлах, уголок выравнивающий AYPC.W62.0957 предлагается заменить на уголок пластиковый AYPC.W62.0912.

Угловое соединение профиля AYPC.W72.0202 и AYPC.W72.0235 методом обжима и с использованием штифтов 5x10

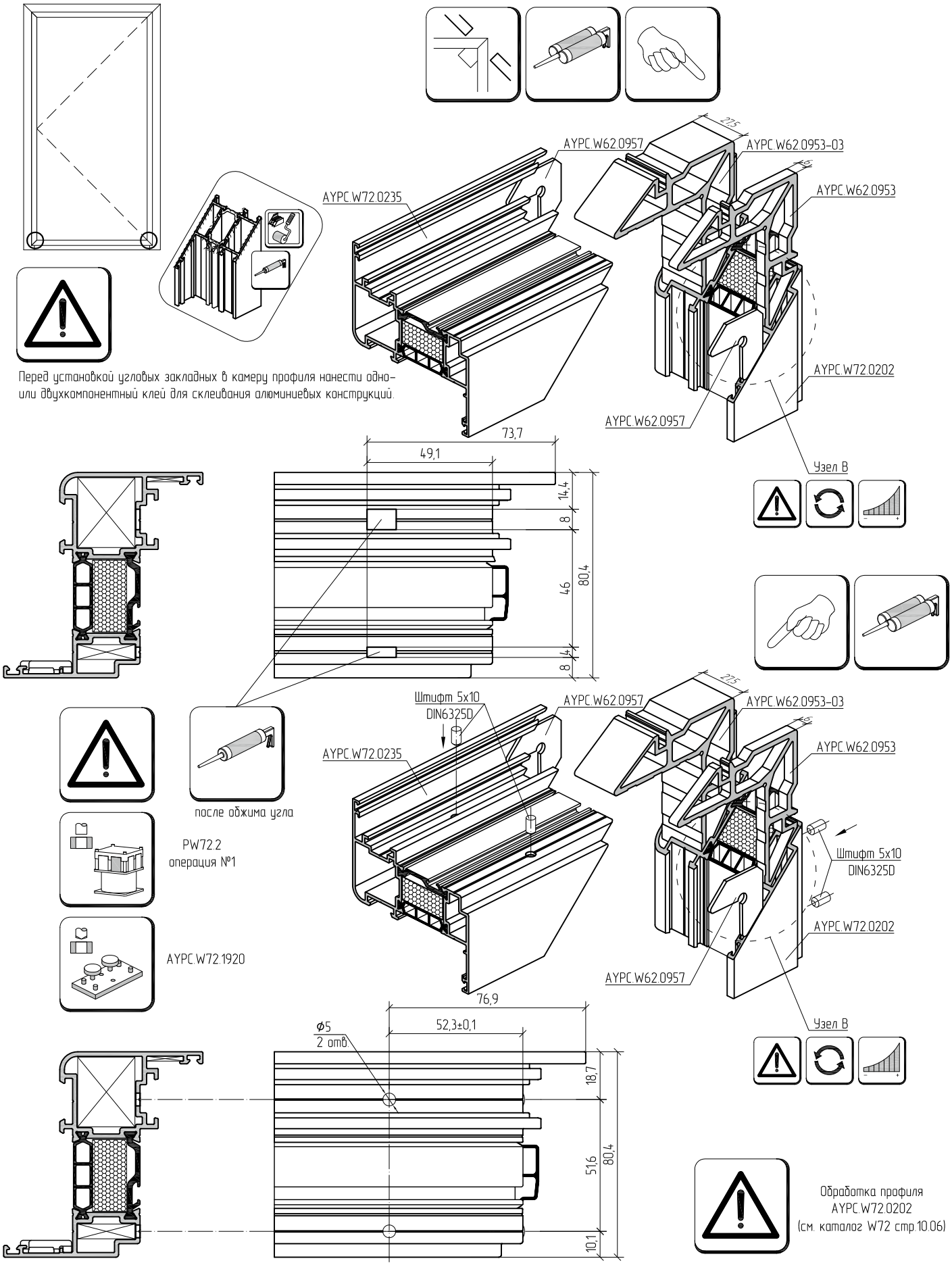

Схема установки профиля порога AYPC.W72.0836 на профиль AYPC.W72.0102 (AYPC.W72.0103)

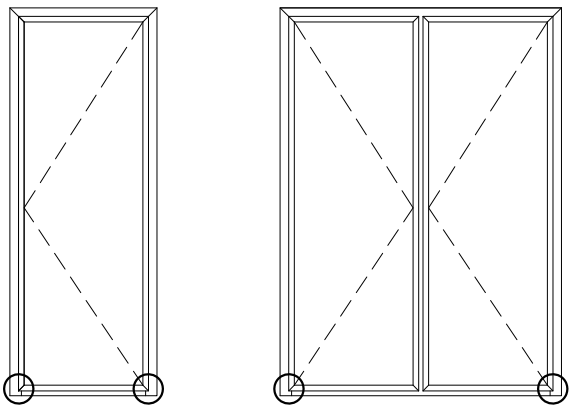

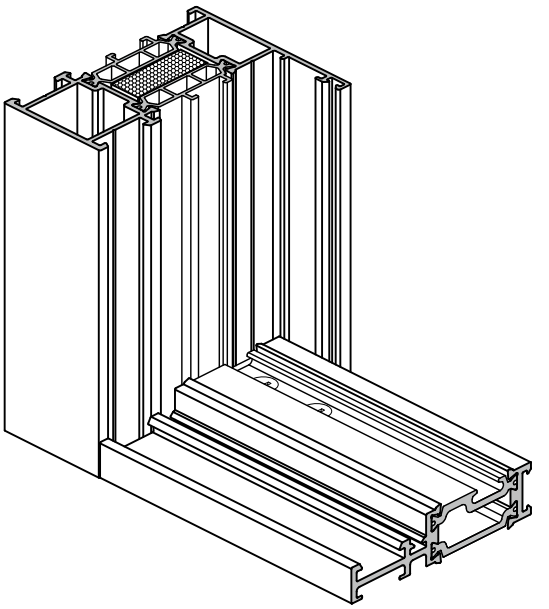

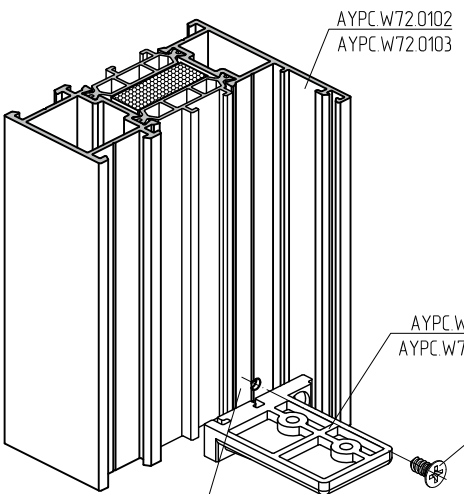

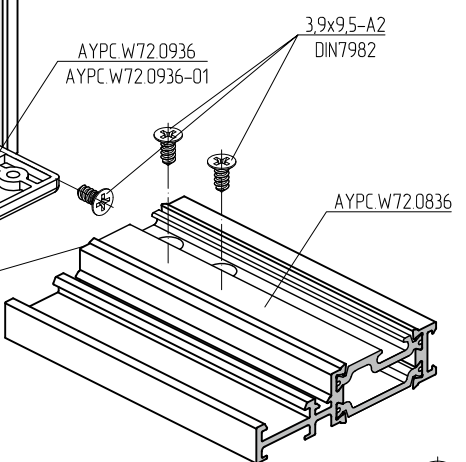

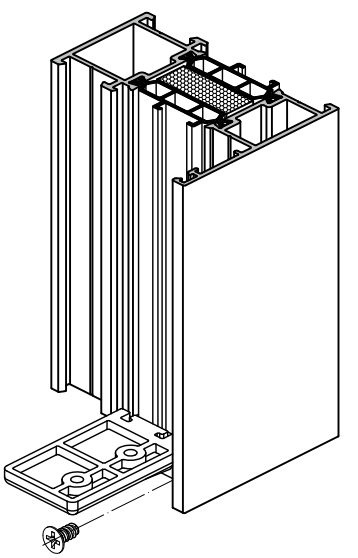

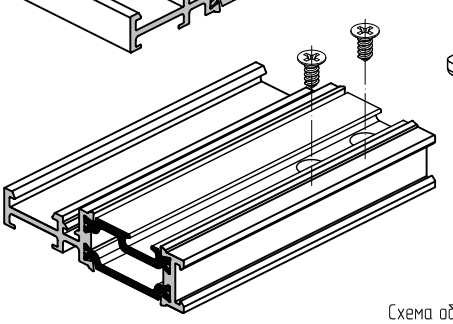

Схема обработки профиля рамы
под установку 3,9x9,5-A2
(крепление заглушки AYPC.W72.0936/AYPC.W72.0936-01)

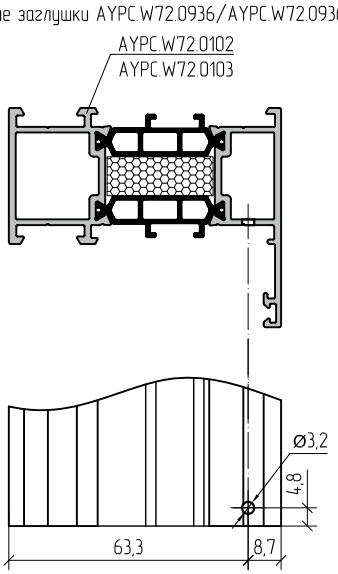

Схема обработки профиля порога AYPC.W72.0836
под установку 3,9x9,5-A2
(крепление заглушки AYPC.W72.0936/AYPC.W72.0936-01)

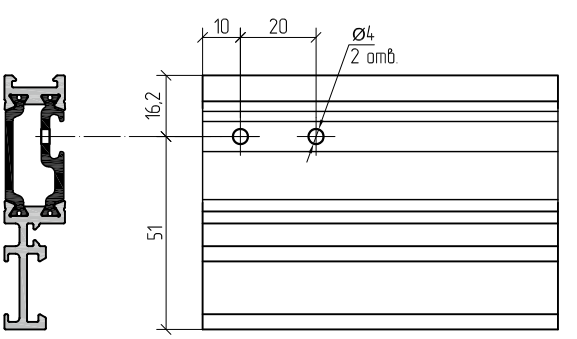

На поверхность стыка нанести силиконовый герметик.
Рекомендации о составе герметика предоставляются по запросу.

Установка профиля отлива на оконную створку

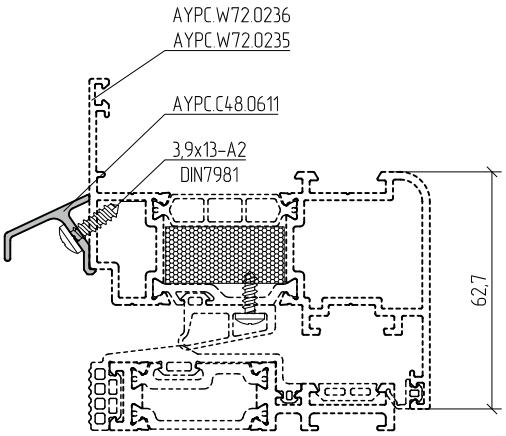

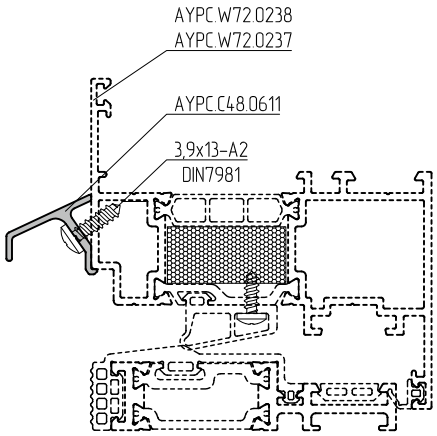

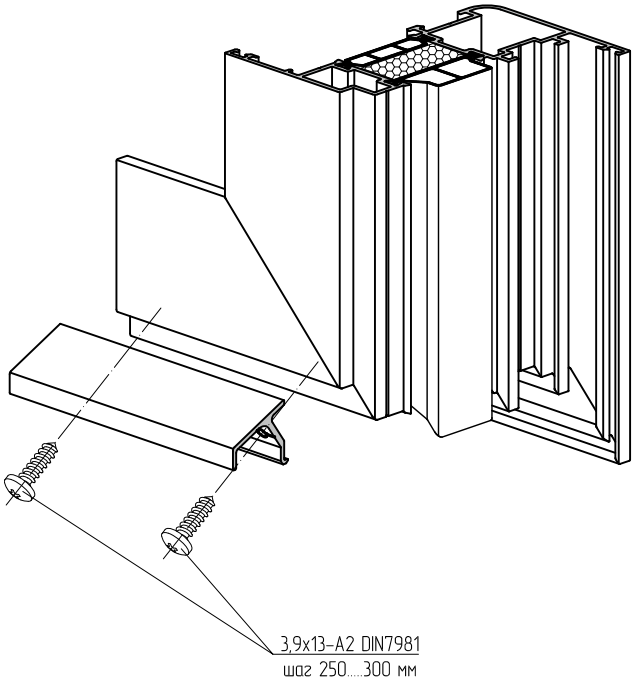

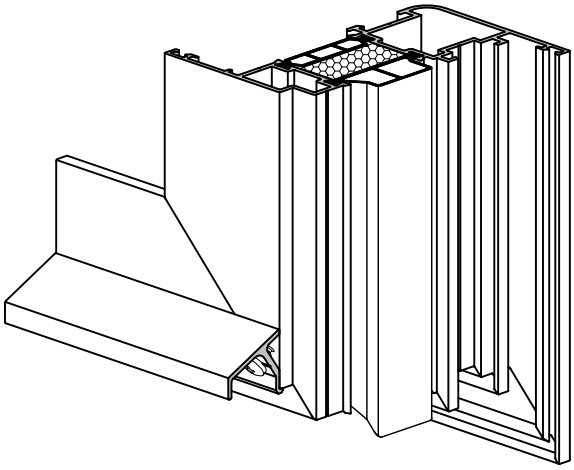

Схема нарезки профиля отлива AYPC.C48.0611

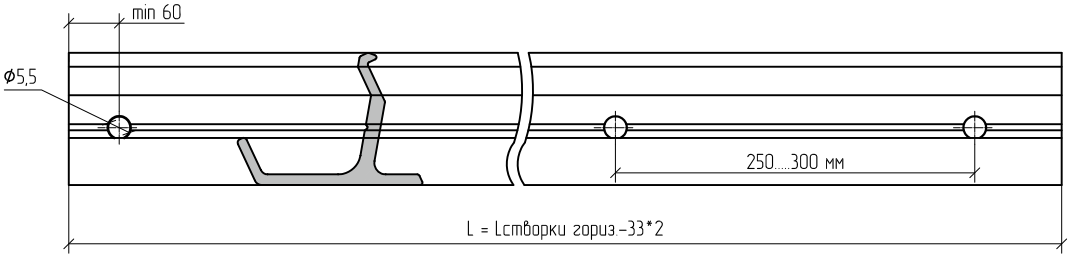

Схема обработки профиля отлива AYPC.C48.0611 под установку 3,9x13-A2 DIN7981

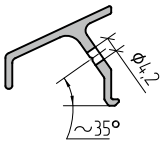

Обработка и сборка двухстворчатой балконной двери со штульповым профилем AYPC.W72.0501

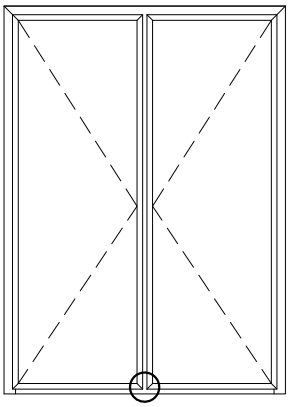

Заглушка штульпа AYPC.W72.0939 и AYPC.W72.0939-01.
Нестандартный срок поставки. Данные по запросу.

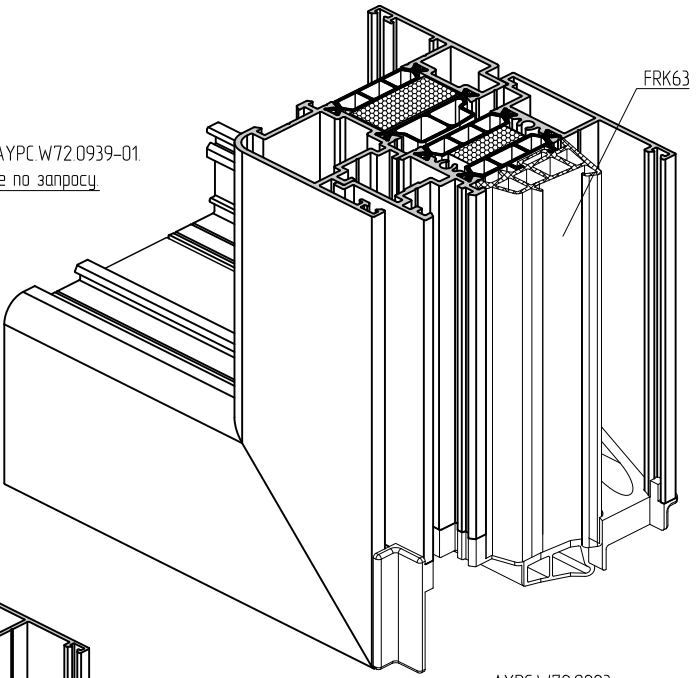

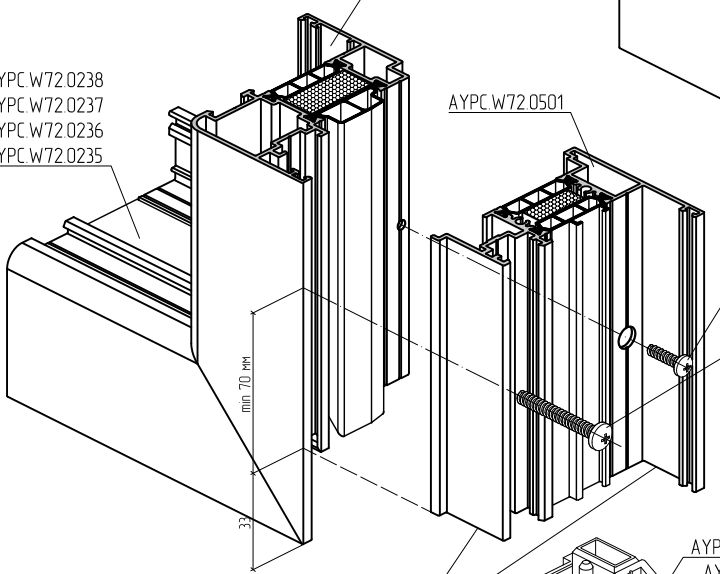

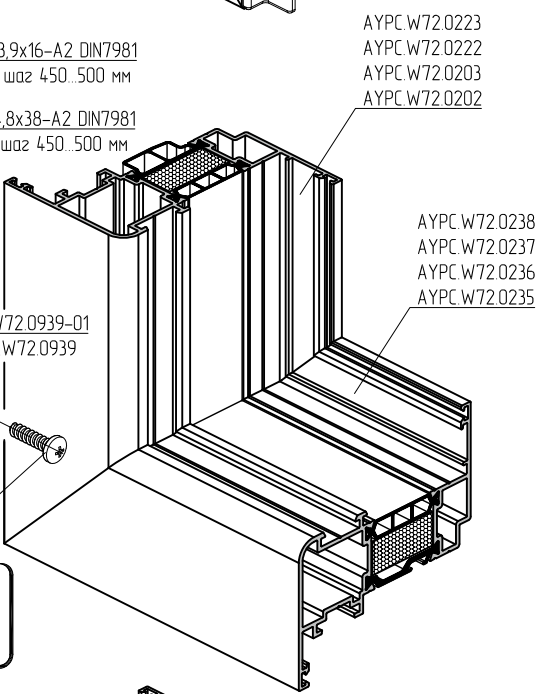

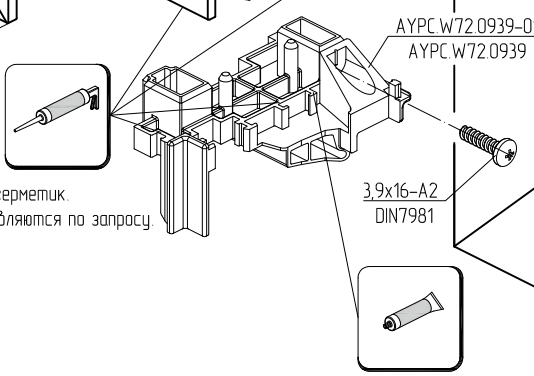

На поверхность стыка нанести силиконовый герметик.
Рекомендации о составе герметика предоставляются по запросу.

Обработка AYPC.W72.0202 и AYPC.W72.0501 под установку
3,9x16-A2 DIN7981 и 4,8x38-A2 DIN7981.

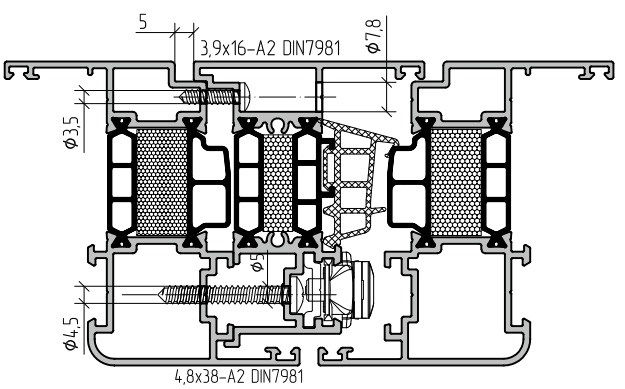

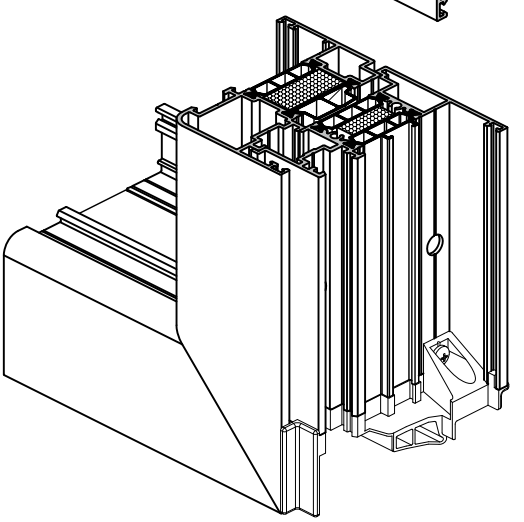

Геометрические характеристики профилей

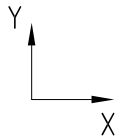

AYPC.W72.0235

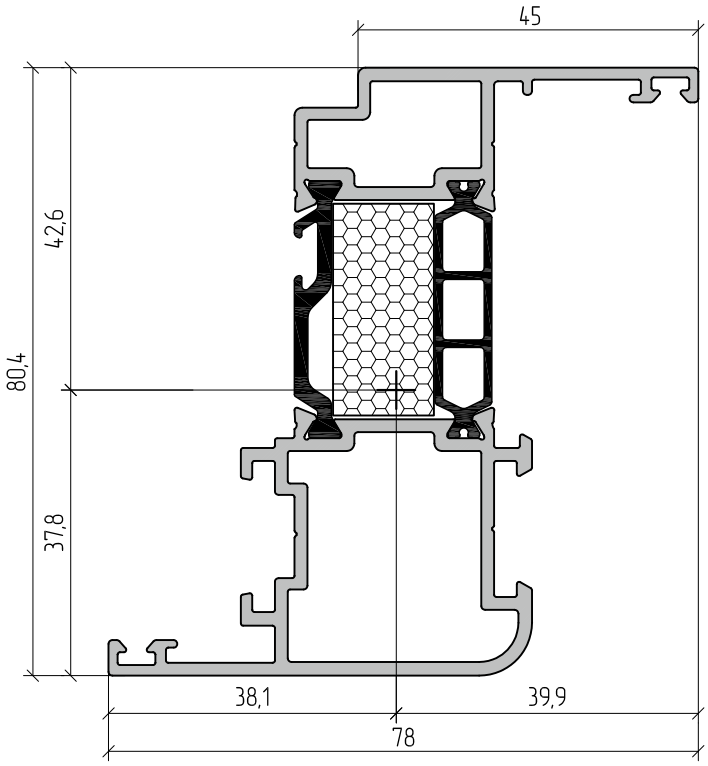

AYPC.W72.0236

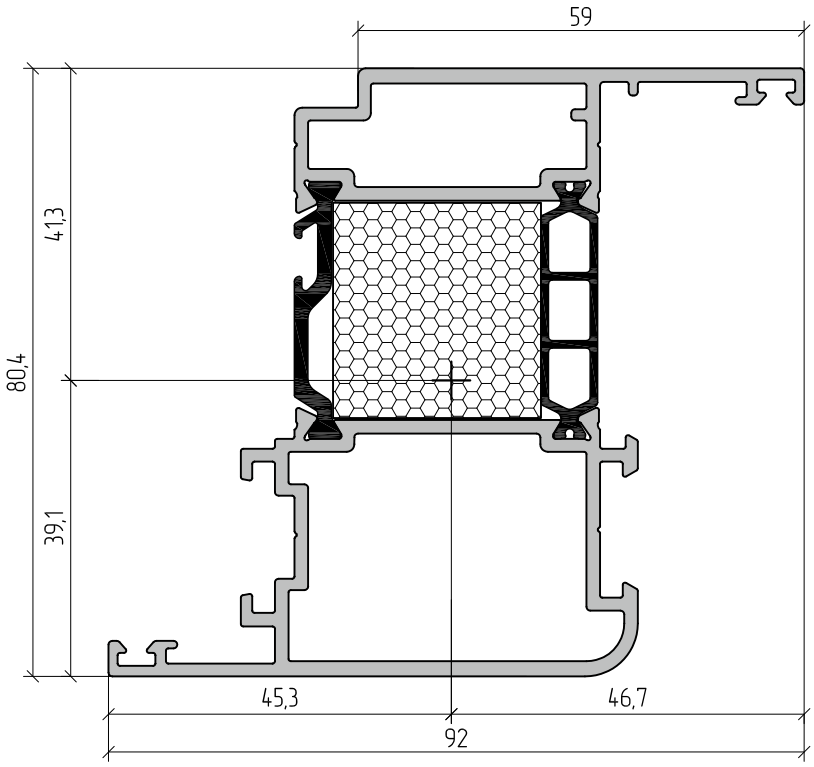

Профиль	m, кг/м.п.	S, мм^2	Jx, см^4	Wx, см^3	ax, мм	Jy, см^4	Wy, см^3	ay, мм
AYPC.W72.0235	1,70	719,1	36,5	8,6	42,6	14,4	3,6	39,9
AYPC.W72.0236	2,06	851,8	46,5	11,3	41,3	28,8	6,2	46,7

AYPC.W72.0237

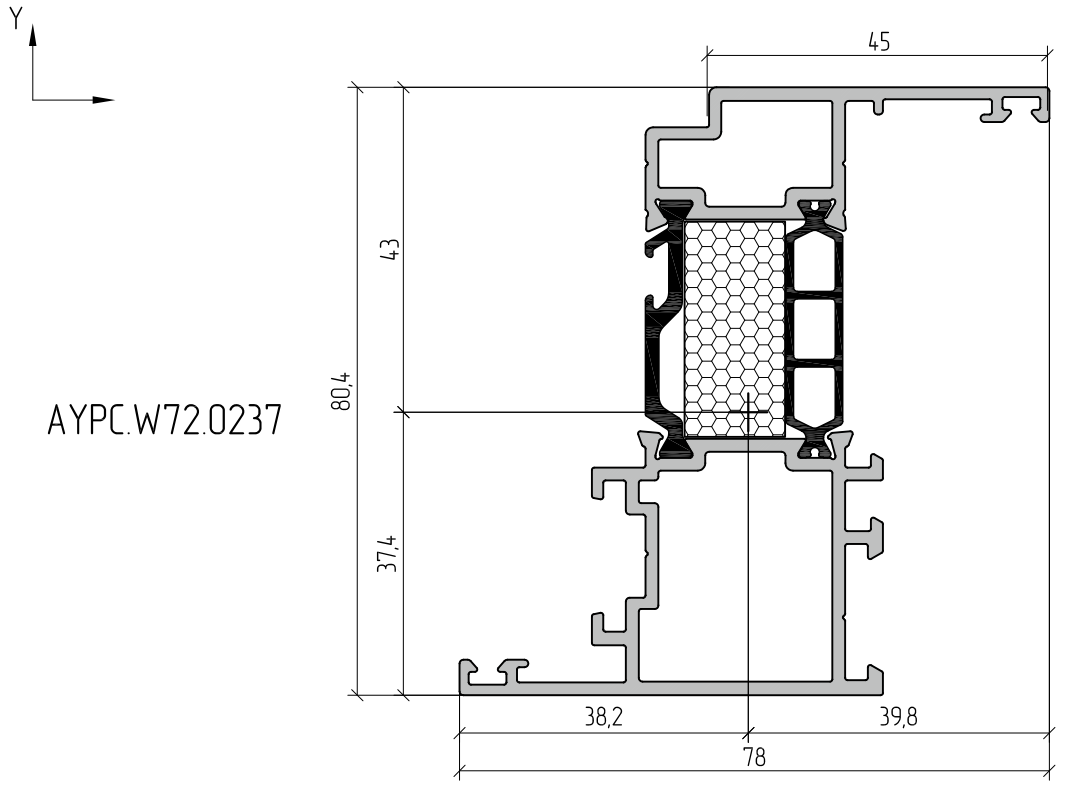

AYPC.W72.0238

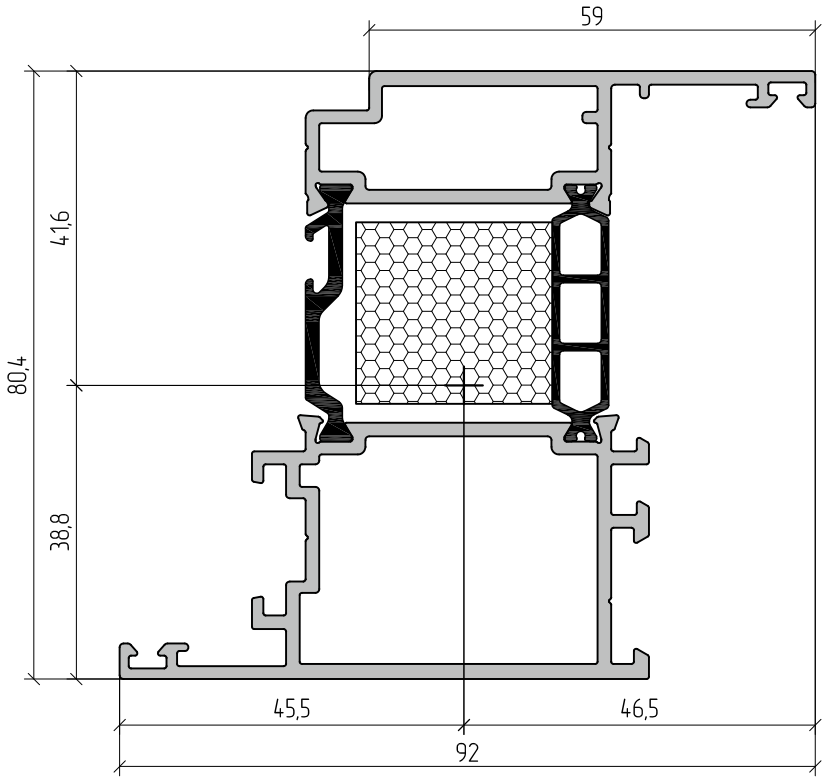

Профиль	m, кг/м.п.	S, мм^2	Jx, см^4	Wx, см^3	ax, мм	Jy, см^4	Wy, см^3	ay, мм
AYPC.W72.0237	1,72	726,6	37	8,6	43	14,48	3,64	39,8
AYPC.W72.0238	2,08	859,4	46,3	11,13	41,6	29	6,24	46,5

График для выбора размеров створки и комплектов поворотно-откидной фурнитуры SAVIO Ribanta 5

(комплект петель для нагрузки до 110 кг)

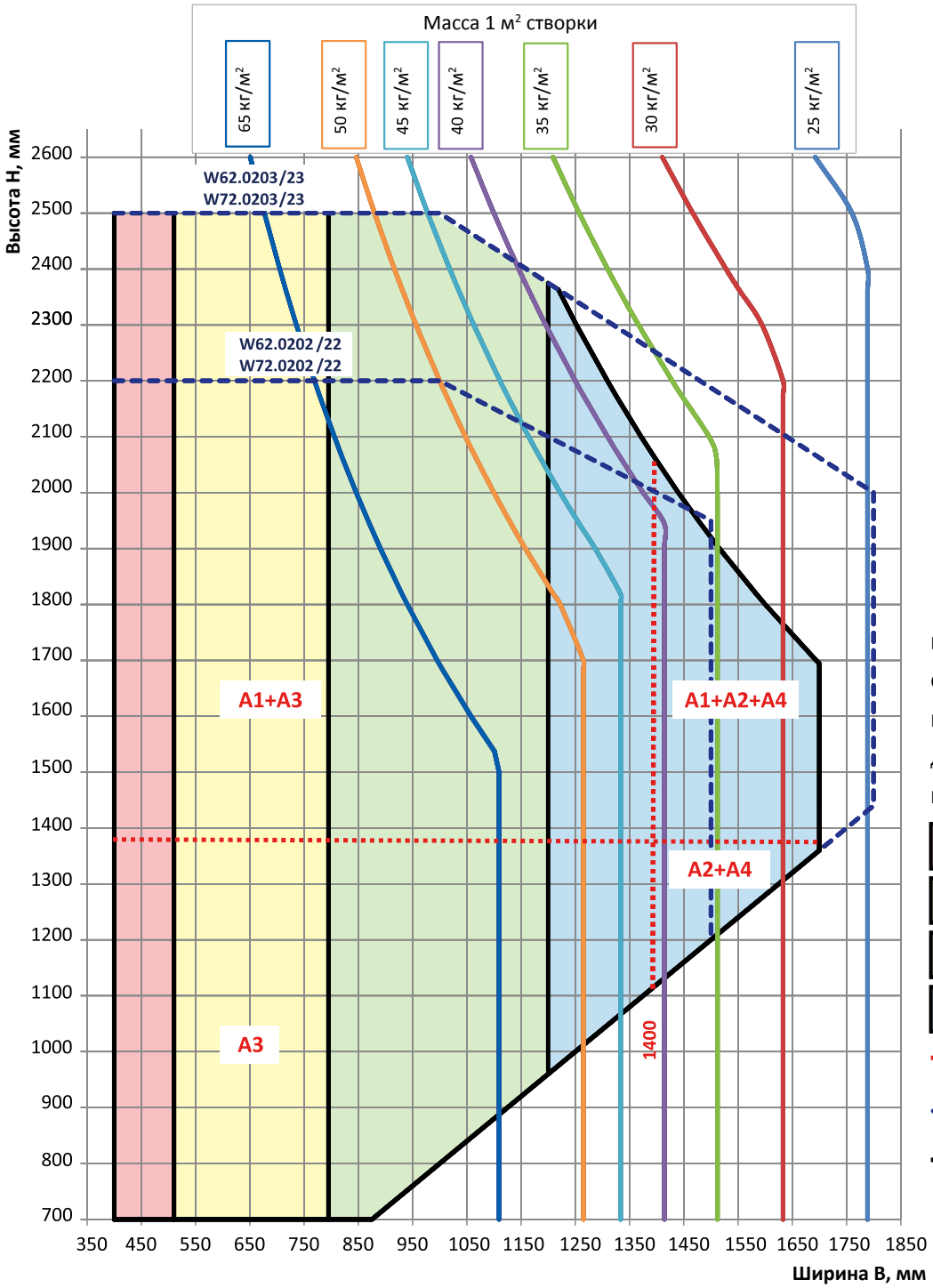

A1 – комплект 6 точек запирания
A2 – комплект 8 точек запирания
A3 – основной комплект с вертикальным шпингалетом
A4 – основной комплект с угловым переключателем

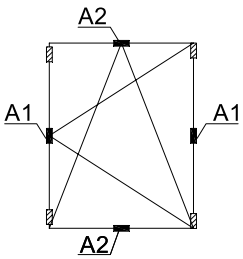

Комплекты RIBANTA 5

A1 - 3200.820 R/L - комплект 6 точек запирания

A2 - 3200.825 R/L - комплект 8 точек запирания

A3 - 3200.20R/L - основной комплект с вертикальным шпингалетом

A4 - 3200.22R/L - основной комплект с угловым переключателем

Короткие ножницы - 3200.770R/L

Средние ножницы - 3200.771R/L

Большие ножницы - 3200.772R/L

Дополнительные ножницы - 3200.800R/L

Комплект петель - 3200.729

- область применения коротких ножниц
- область применения средних ножниц
- область применения больших ножниц
- область применения больших и доп. ножниц
- область применения точек запирания фурнитуры
- область применения профилей створок
- область возможного изготовления конструкции из профилей ALT с фурниторой SAVIO

Минимальный размер створки по ширине для профилей ALTW72 – 500 мм

График для выбора размеров створки и комплектов поворотно-откидной фурнитуры SAVIO Ribanta 5

(комплект петель для нагрузки от 110 до 170 кг)

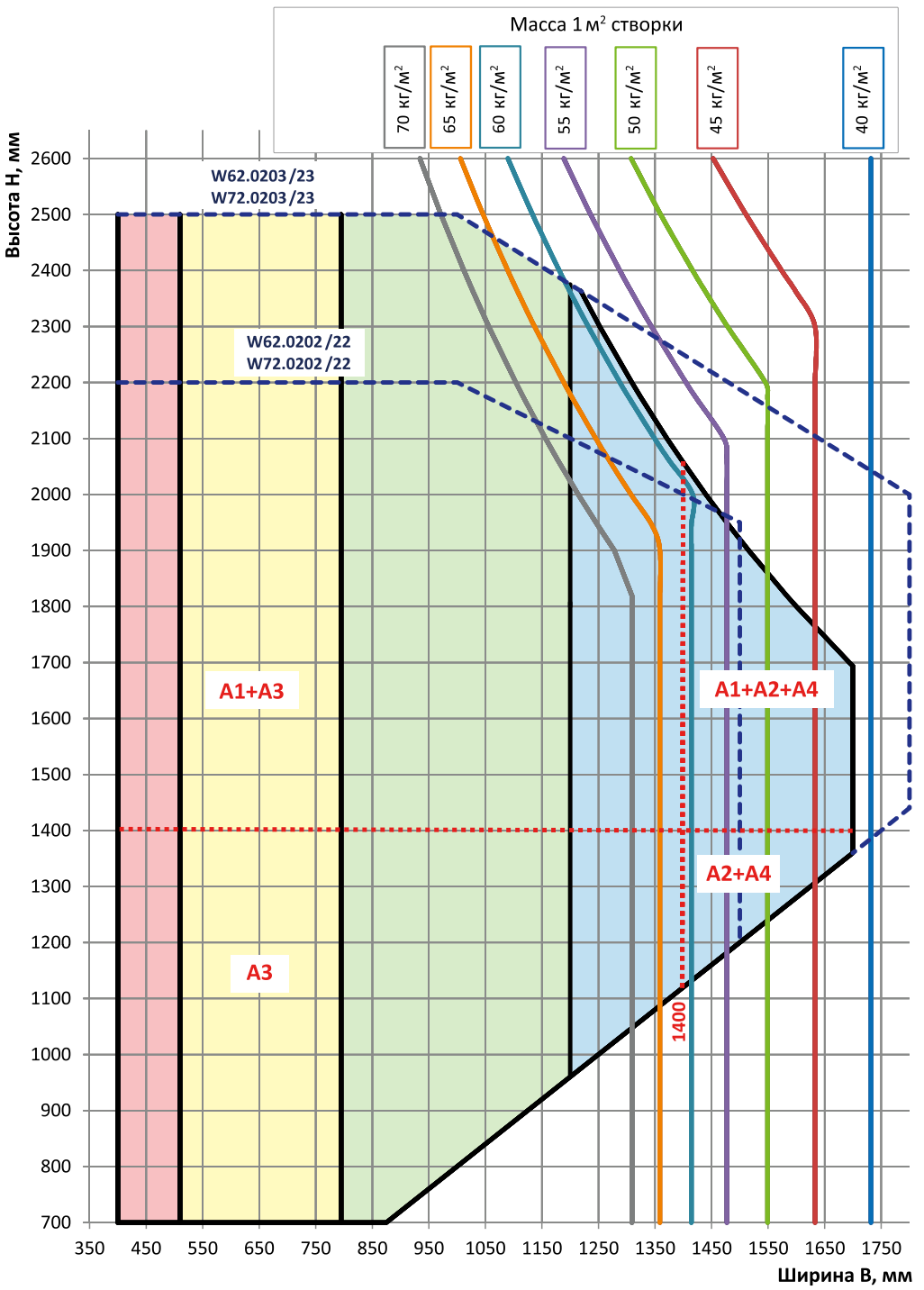

A1 – комплект 6 точек запирания
A2 – комплект 8 точек запирания
A3 – основной комплект с вертикальным шпингалетом
A4 – основной комплект с угловым переключателем

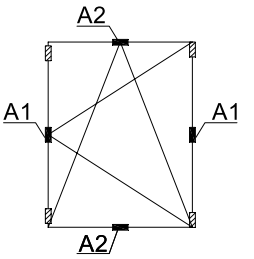

Комплекты RIBANTA 5

A1 - 3200.820 R/L - комплект 6 точек запирания

A2 - 3200.825 R/L - комплект 8 точек запирания

A3 - 3200.20R/L - основной комплект с вертикальным шпингалетом

A4 - 3200.22R/L - основной комплект с угловым переключателем

Короткие ножницы - 3200.770R/L

Средние ножницы - 3200.771R/L

Большие ножницы - 3200.772R/L

Дополнительные ножницы - 3200.800R/L

Комплект петель выбирать по таблицам SAVIO

- область применения коротких ножниц
- область применения средних ножниц
- область применения больших ножниц
- область применения больших и доп. ножниц
- область применения точек запирания фурнитуры
- область применения профилей створок
- область возможного изготовления конструкции из профилей ALT с фурниторой SAVIO

Минимальный размер створки по ширине для профилей ALTW72 – 500 мм

График для выбора размеров створки из профилей ALT W72 и комплектов поворотной фурнитуры SAVIO Anta 5 (с петлями Giesse артикул 00120N)

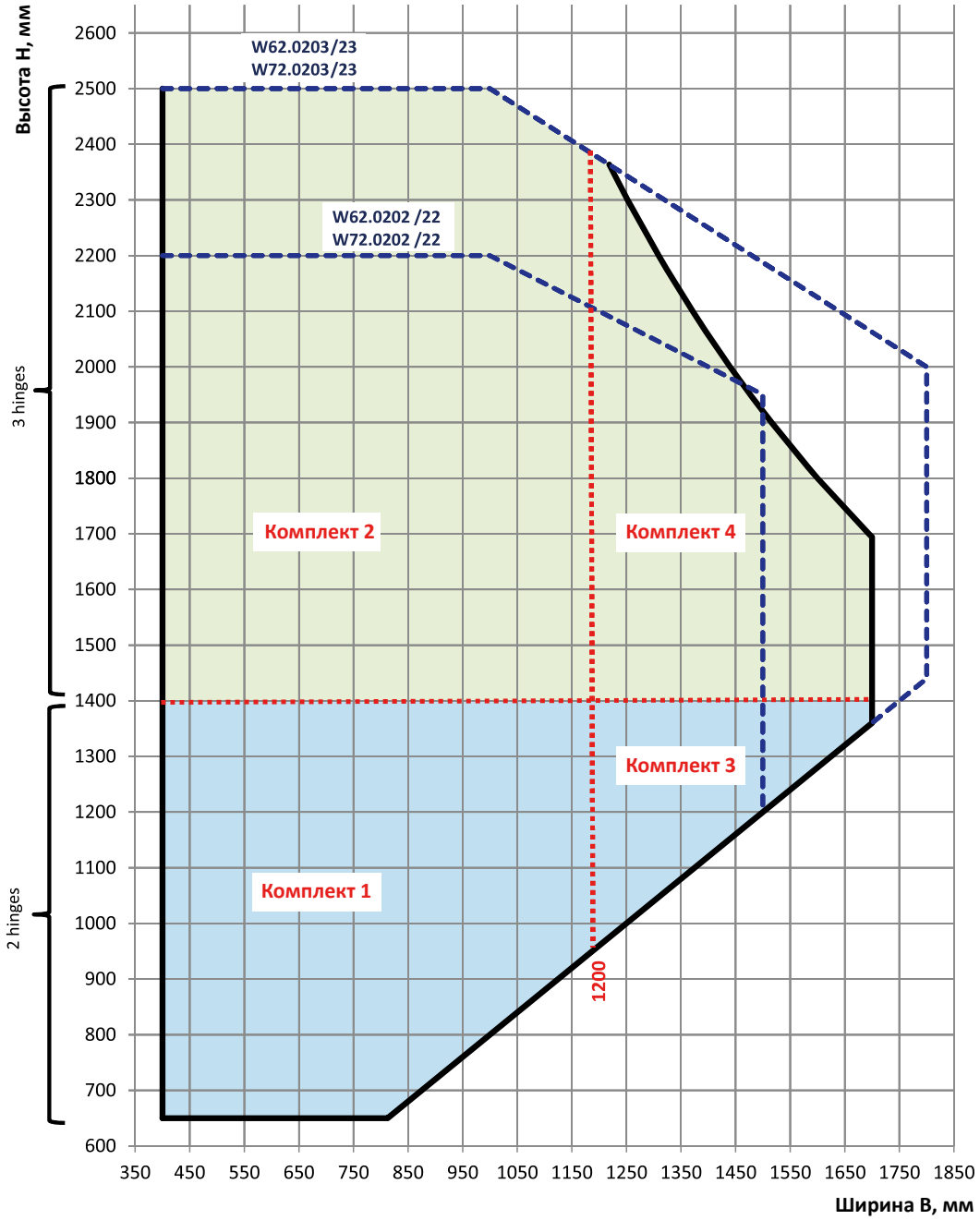

Минимальный размер створки по ширине для профилей ALTW72 – 500 мм

Комплекты Anta 5

Комплект 1
873.1 - ручка - 1шт.
3200.600 R/L - комплект поворотного окна - 1шт.
1410.705 - верхняя подпорка-стопор - 2шт.
50222990 - нижняя подпорка-стопор - 1шт.
W62.0601 - 1200 мм

Комплект 2
873.1 - ручка - 1шт.
3200.600 R/L - комплект поворотного окна - 1шт.
1243.721W - ответная планка - 1шт.
1410.705 - верхняя подпорка-стопор - 2шт.
50222990 - нижняя подпорка-стопор - 1шт.
W62.0601 - 2000 мм

Комплект 3
873.1 - ручка - 1шт.
3200.600 R/L - комплект поворотного окна - 1шт.
3200.612 - угловые переключатели - 1 компл.
3200.615R/L - соеденительные тяги - 1 компл.
1410.705 - подпорка-стопор - 1шт.
W62.0601 - 1200 мм - 2шт.

Комплект 4
873.1 - ручка - 1шт.
3200.600 R/L - комплект поворотного окна - 1шт.
1243.721W - ответная планка - 1шт.
3200.612 - угловые переключатели - 1 компл.
3200.615R/L - соеденительные тяги - 1 компл.
1410.705 - верхняя подпорка-стопор - 1шт.
W62.0601 - 2000 мм - 2шт.

- масса створки до 85 кг
- масса створки до 75 кг
- область применения точек запирания фурнитуры
- область применения профилей створок
- область возможного изготовления конструкции из профилей ALT с фурниторой SAVIO

График для выбора размеров створки и комплектов поворотно-откидной фурнитуры STUBLINA 4030.00 (комплект петель для нагрузки до 80 кг) для конструкций ALT W72

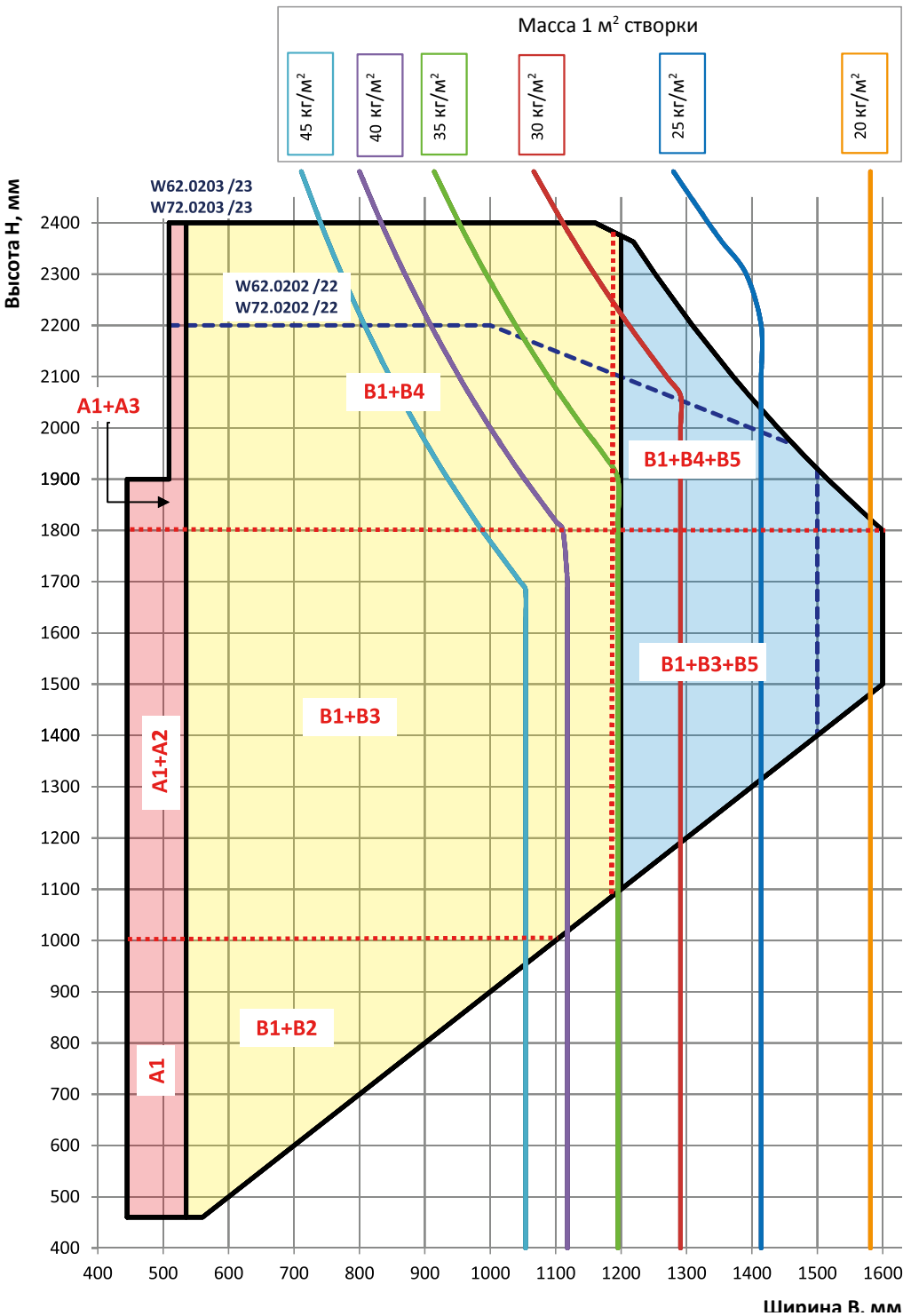

Комплекты STUBLINA

A1
- 1001.00 ручка с крепежем (1шт.)
- 4030.01 ножницы малые (1 шт.)
- 4010.10 базовый комплект (1 шт.)
- 4035.30 набор петель (1 компл.)
- 4010.20 угловой переключатель (1 шт.)

A2
- 4003.00 точка запирания (2 шт.)

A3
- 4003.00 точка запирания (3 шт.)
- 4010.40 доп.угловой переключатель и зацеп (1 шт.)

B1
- 1001.00 ручка с крепежем (1шт.)
- 4030.02 ножницы средн. (1 шт.)
- 4010.10 базовый комплект (1 шт.)
- 4035.30 набор петель (1 компл.)
- 4010.20 угловой переключатель (1 шт.)

B2
- 4003.00 точка запирания (2 шт.)
- 4010.40 доп.угловой переключатель и зацеп (1 шт.)

B3
- 4003.00 точка запирания (2 шт.)
- 4010.40 доп.угловой переключатель и зацеп (2 шт.)

B4
- 4003.00 точка запирания (3 шт.)
- 4010.40 доп.угловой переключатель и зацеп (2 шт.)

B5
- 4010.50 дополнит. ножницы (1 шт.)

область применения коротких ножниц
область применения средних ножниц
область применения больших и доп. ножниц
область применения точек запирания фурнитуры
область применения профилей створок
область возможного изготовления конструкции из профилей ALT с фурниторой SAVIO

* опционально конструкция окна комплектуется микровентиляцией 4010.60 (1 шт.)

Минимальный размер створки по ширине для профилей ALTW72 – 500 мм

График для выбора размеров створки и комплектов поворотно-откидной фурнитуры STUBLINA 4010.00 (комплект петель для нагрузки до 100 кг) для конструкций ALT W72

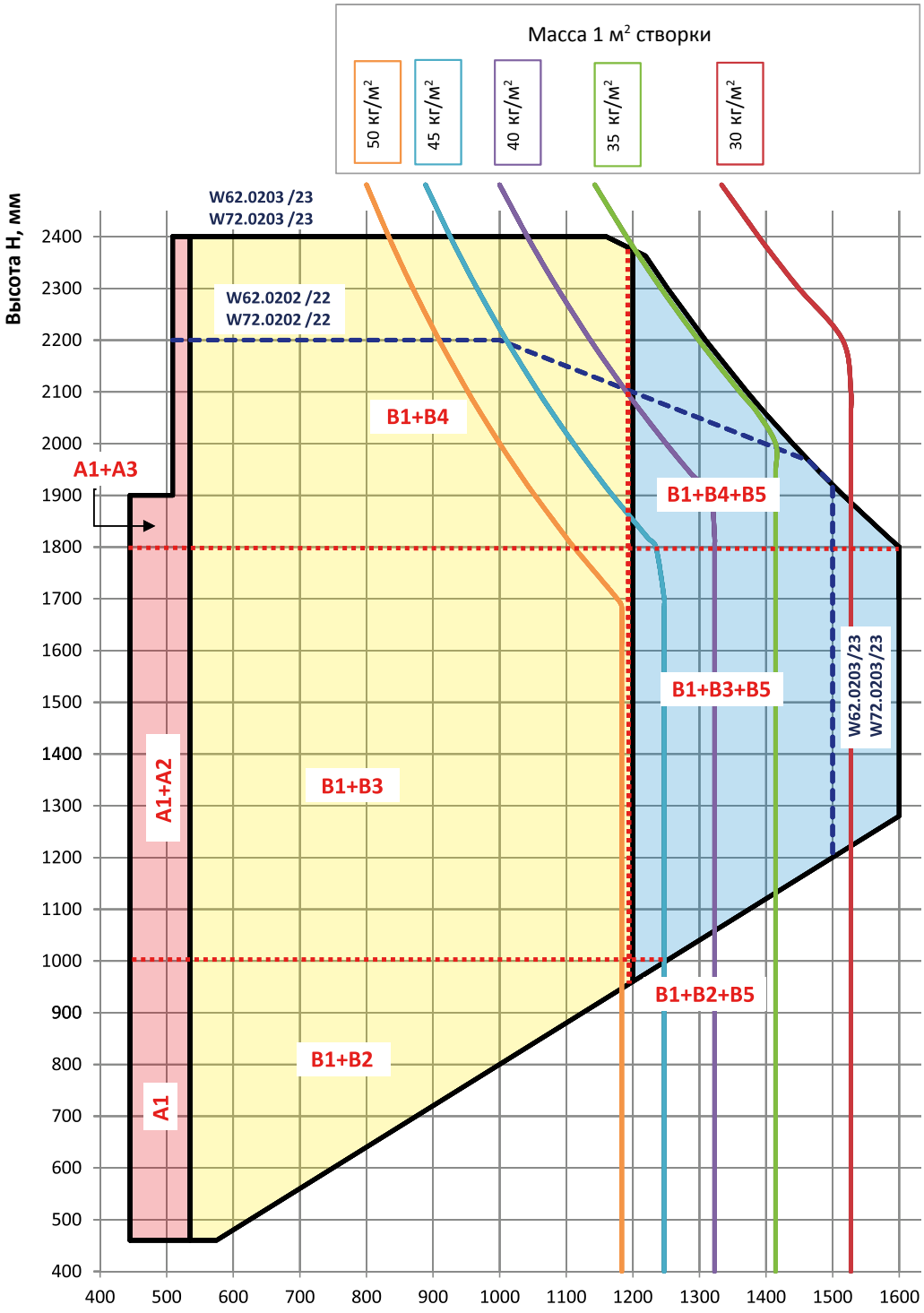

Комплекты STUBLINA

A1
- 1001.00 ручка с крепежем (1шт.)
- 4010.01 ножницы малые (1 шт.)
- 4010.10 базовый комплект (1 шт.)
- 4010.30 набор петель (1 компл.)
- 4010.20 угловой переключатель (1 шт.)

A2
- 4003.00 точка запирания(2 шт.)

A3
- 4003.00 точка запирания (3 шт.)
- 4010.40 доп.угловой переключатель и зацеп (1 шт.)

B1
- 1001.00 ручка с крепежем (1шт.)
- 4010.02 ножницы средн. (1 шт.)
- 4010.10 базовый комплект (1 шт.)
- 4010.30 набор петель (1 компл.)
- 4010.20 угловой переключатель (1 шт.)

B2
- 4003.00 точка запирания (2 шт.)
- 4010.40 доп.угловой переключатель и зацеп (1 шт.)

B3
- 4003.00 точка запирания (2 шт.)
- 4010.40 доп.угловой переключатель и зацеп (2 шт.)

B4
- 4003.00 точка запирания (3 шт.)
- 4010.40 доп.угловой переключатель и зацеп (2 шт.)

B5
- 4010.50 дополнит. ножницы (1 шт.)

область применения коротких ножниц

область применения средних ножниц

область применения больших и доп. ножниц

*** опционально конструкция окна комплектуется микровентиляцией 4010.60 (1 шт.)**

Минимальный размер створки по ширине для профилей ALTW72 – 500 мм

График для выбора размеров створки из профилей ALT W72 и комплектов поворотной фурнитуры STUBLINA (петля 2022.00)

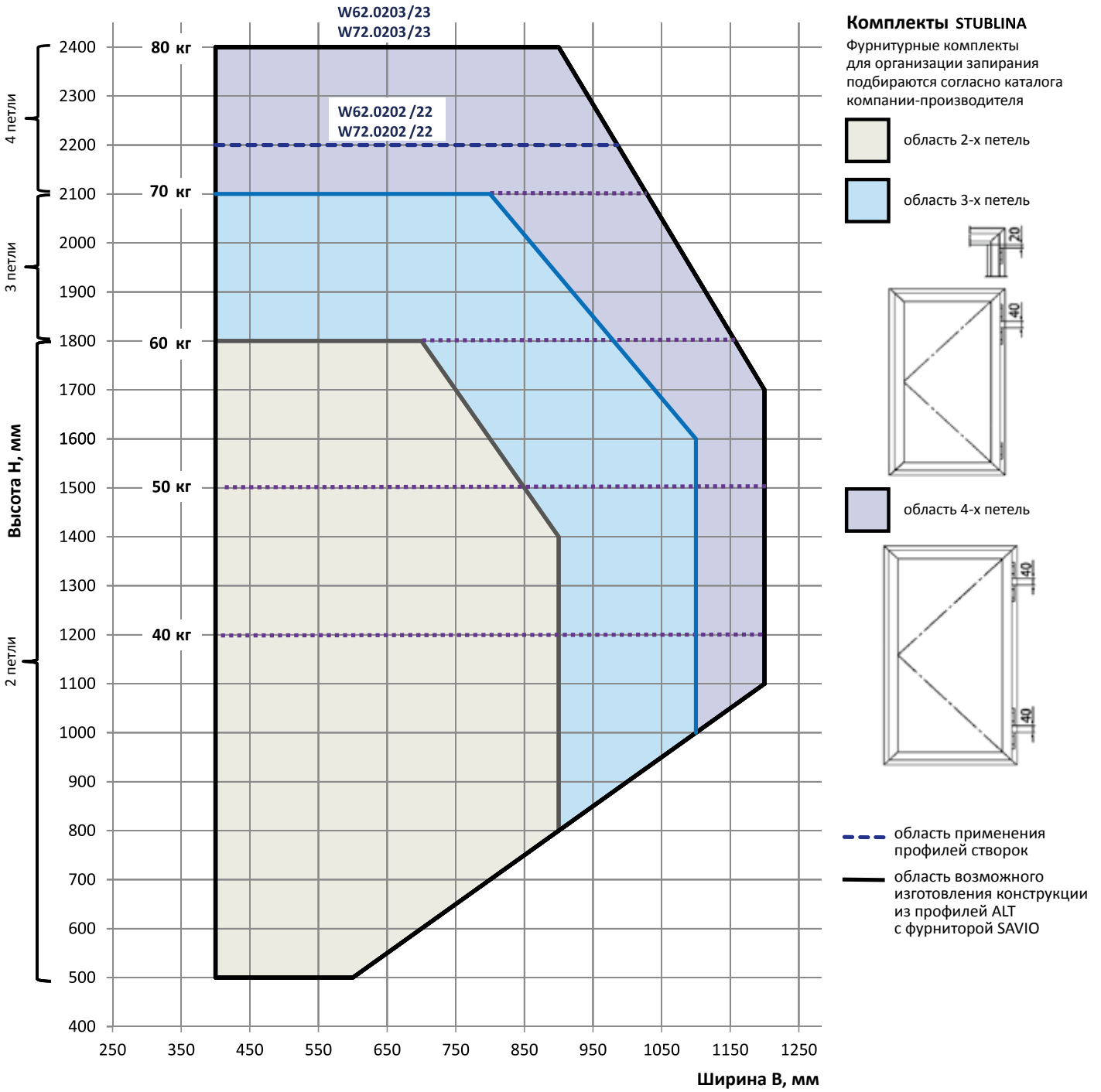

Минимальный размер створки по ширине для профилей ALTW72 – 500 мм

Размеры и относительное расположение пазов профилей порога и створки оконной серии

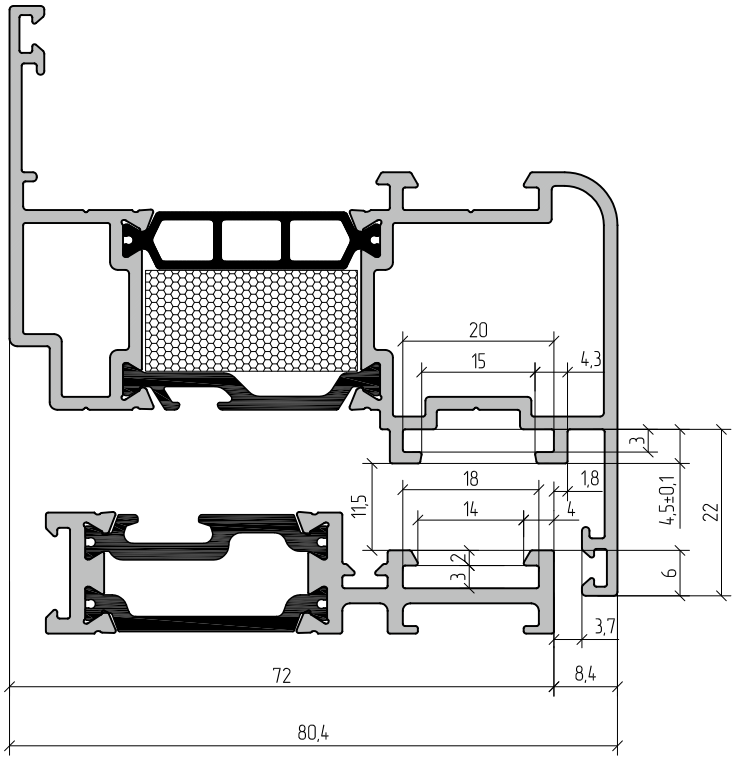

Обработка профилей створки AYPC.W72.0235,-0236, AYPC.W72.0237, -0238 под установку оконной фурнитуры

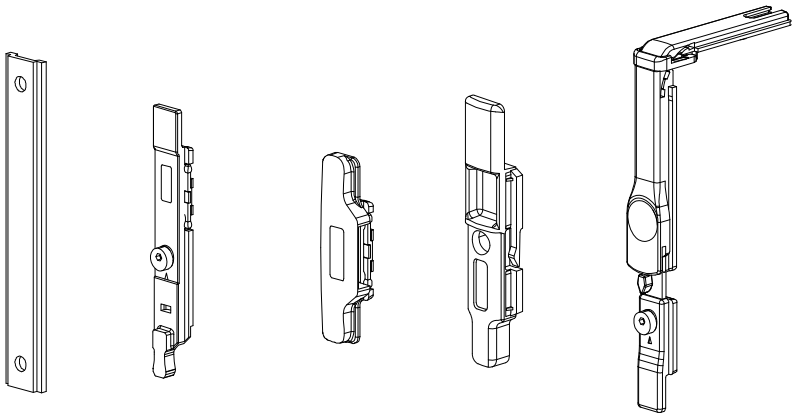

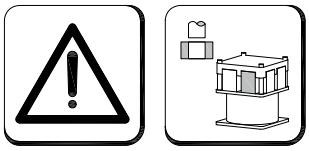

PW72.1
операция №6

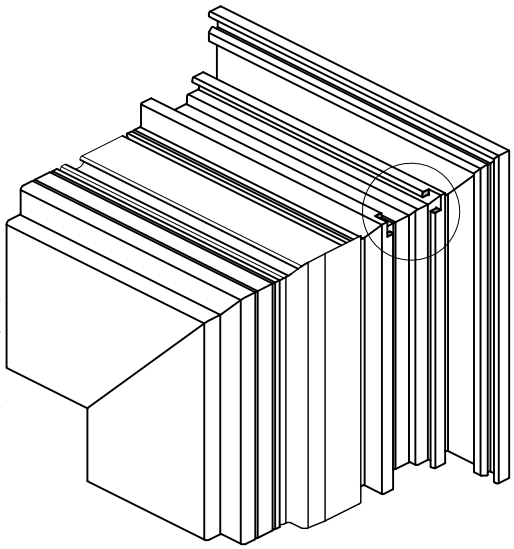

Вырубка кромок паза створки под установку оконной фурнитуры.

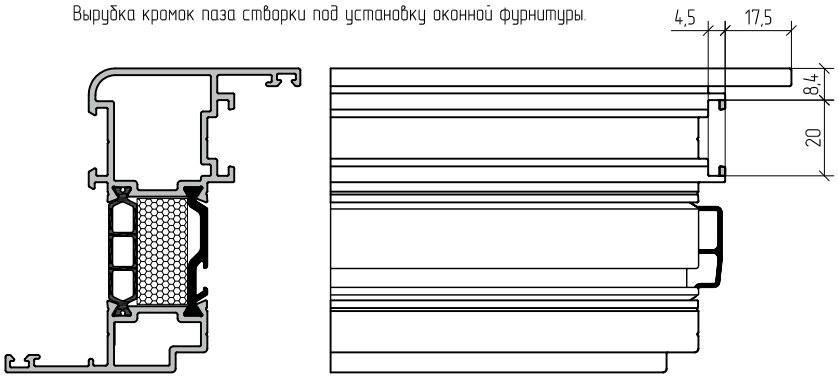

Обработка уплотнителя под установку нижней оконной петли

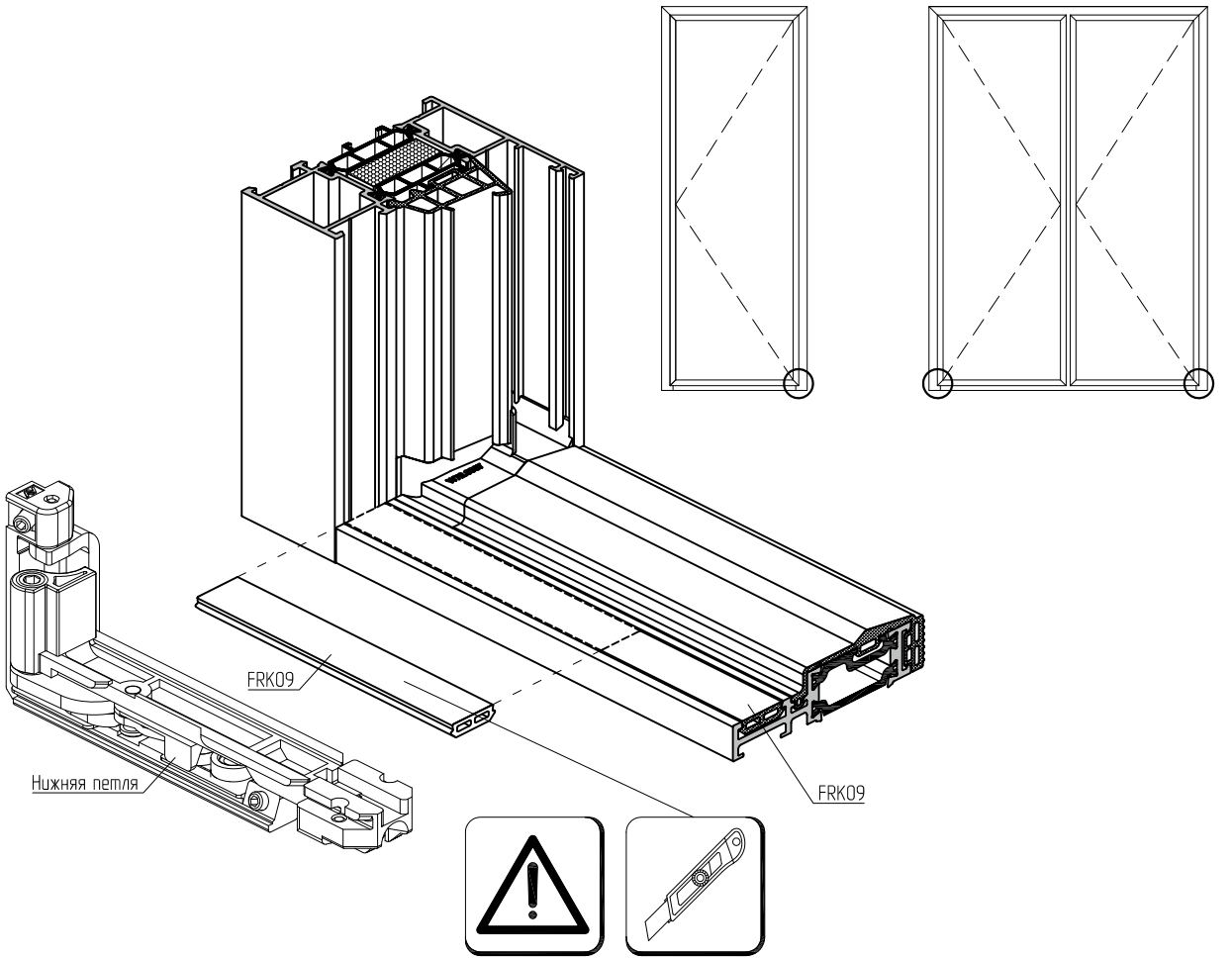

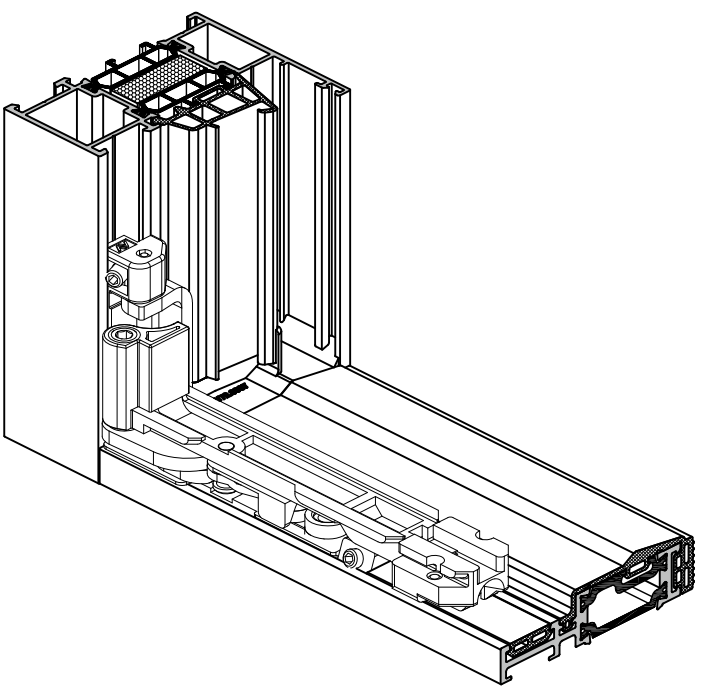

Перед установкой оконных петель необходимо локально удалить уплотнитель FRK09.
Размер удаляемой части уплотнителя FRK09 зависит от типа открывания и применяемых петель.
Данные по герметикам предоставляются по запросу.

Обработка уплотнителя под установку элементов фурнитуры

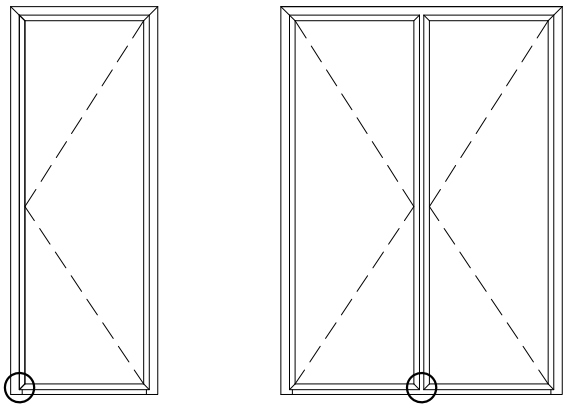

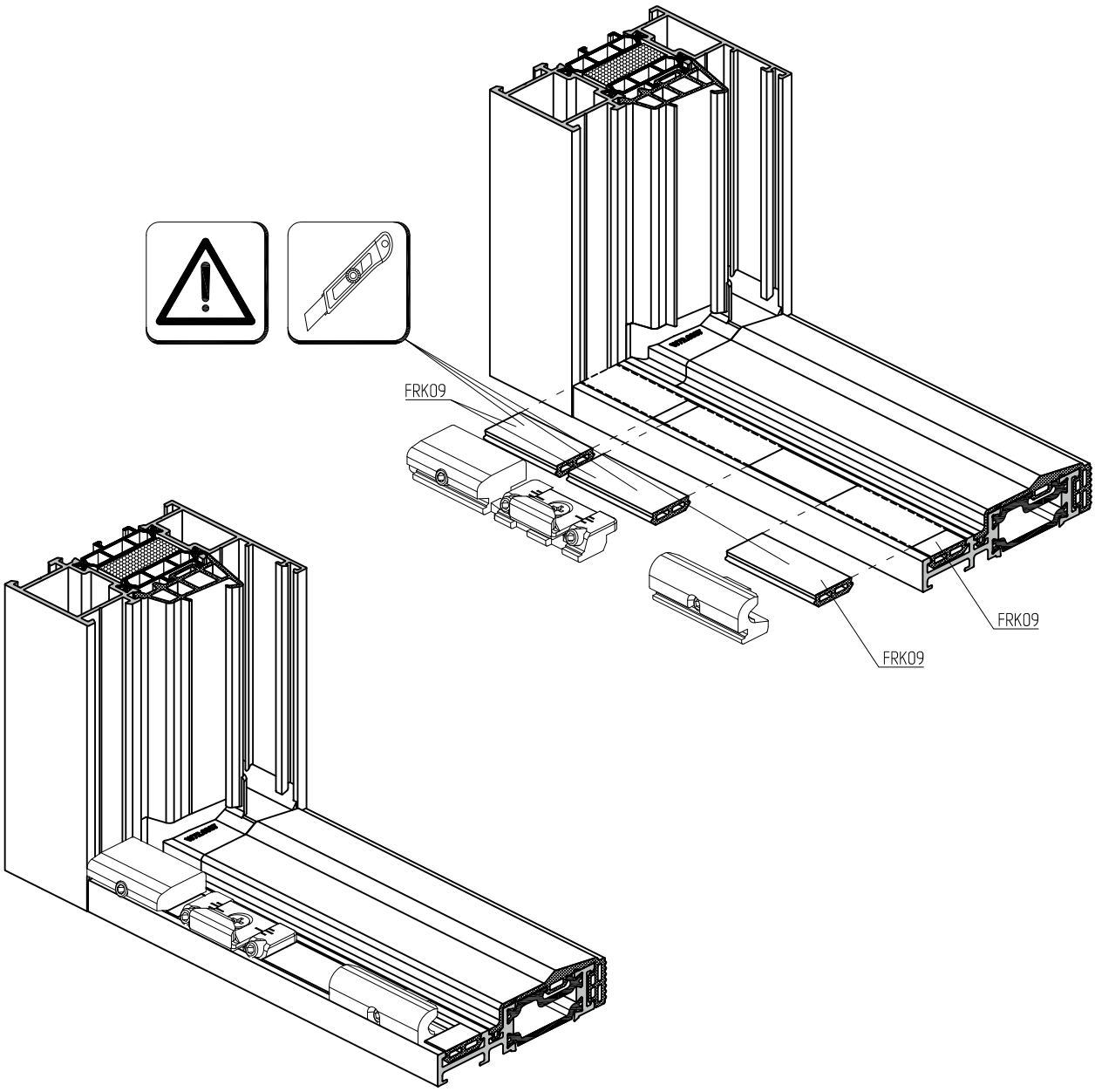

Перед установкой элементов фурнитуры необходимо локально удалить уплотнитель FRK09.
Размер удаляемой части уплотнителя FRK09 зависит от типа открывания и применяемых комплектов фурнитуры.
Данные по герметикам предоставляются по запросу.

Система алюминиевых профилей ALT W72 предназначена для изготовления различных типов конструкций, к которым предъявляются повышенные требования по термоизоляции и звукоизоляции.
Ассортимент профилей системы позволяет рационально использовать материалы при проектировании и изготовлении конструкций различных размеров и назначения.

Преимуществом ALT W72 является высокая степень тепло- и звукоизоляции. Применение современных материалов и инновационных методов проектирования позволили создать эффективную систему для энергосберегающего строительсва.

СООО «АЛЮМИНТЕХНО»
тел.: +375 17 345 81 43, 45,
факс: +375 17 345 81 48
e-mail: info@alt.by

Свидетельство № 800017207
выдано Министерством
иностранных дел РБ
от 03.12.2002 г. УНП 800017207

ISO 9001:2008
Certified Management System

Licence № 3900

Qualanod

www.alutech-group.com

Арт. R17230101
04.2018